ISSN 2228-3617

EESTI VABARIIK

EESTI TÖÖSTUSDISAINI-LAHENDUSE LEHT

1
2018

PATENDIAMETI AMETLIK VÄLJAANNE

TALLINN

ISSN 2228-3617

EESTI VABARIIK

EESTI TÖÖSTUSDISAINI-LAHENDUSE LEHT

PATENDIAMETI
AMETLIK VÄLJAANNE

XXI aastakäik

Käesolevas numbris
esitatud andmed
loetakse avaldatuks
2. jaanuaril 2018. a.

1
2018
JAANUAR
TALLINN

Eesti Tööstusdisainilahenduse Lehte antakse välja tööstusdisaini kaitse seaduse paragrahvi 55 lõike 3 alusel.

The Estonian Industrial Design Gazette is the official publication of the Estonian Patent Office published under § 33(3) of the Industrial Design Protection Act of the Republic of Estonia.

The data presented in this issue is deemed to be published on 2 January 2018.

Patendiameti
registriosakond

Toompuiestee 7
15041 Tallinn
Tel 627 7908
E-post Info@epa.ee

The Registry Department
of the Estonian Patent Office

Toompuiestee 7
15041 Tallinn, ESTONIA
Phone +372 627 7908
E-mail Info@epa.ee

© Patendiamet, 2018

SISUKORD

Andmete identifitseerimise rahvusvahelised numberkoodid (INID-koodid) 4

Riikide, teiste ühenduste ja valitsustevaheliste organisatsioonide koodid 5

I. REGISTREERITUD TÖÖSTUSDISAINILAHENDUSED 6

II. RAHVUSVAHELISELT REGISTREERITUD TÖÖSTUSDISAINILAHENDUSED 12

III. MUUD REGISTRIKANDED 18

Registreeringu kehtivuse pikendamine . . . . . -

Tööstusdisainilahenduse üleminek . . . . . -

Registreeringu jagamine . . . . . -

Registreeringu andmete muudatused . . . . . -

Registreeringu andmete parandused . . . . . -

Tööstusdisainilahenduse litsentsimine . . . . . -

Tööstusdisainilahenduse pantimine . . . . . -

Tööstusdisainilahenduse tunnistuse duplikaadi väljaandmine . . . . . -

Registreeringu kustutamine 18

IV. LOENDID 19

Registreeritud tööstusdisainilahenduste registreerimise taotluste numbriline loend 19

Rahvusvaheliselt registreeritud tööstusdisainilahenduste numbriline loend . . . 19

V. TÖÖSTUSDISAINIALASED ÕIGUSAKTID JA MUU INFO 20

Riiklikus patendivolinike registris registreeritud patendivolinike nimekiri 20

CONTENTS

Internationally Agreed Numbers for the Identification of Data (INID Codes) 4

List of Codes of States, Other Entities and Intergovernmental Organizations 5

I. REGISTERED INDUSTRIAL DESIGNS 6

II. INTERNATIONALLY REGISTERED INDUSTRIAL DESIGNS 12

III. OTHER ENTRIES IN THE REGISTER 18

Extension of the Registration . . . . . -

Transfer of Industrial Design . . . . . -

Division of the Registration. . . . . -

Amendments to Registration Data . . . . . -

Corrections to Registration Data . . . . . -

Licensing of Industrial Design . . . . . -

Pledging of Industrial Design . . . . . -

Issue of a Copy of the Industrial Design Certificate . . . . . -

Deletion of the Registration 18

IV. LISTS 19

Numerical List of Registration Applications of Registered Industrial Designs 19

Numerical List of Internationally Registered Industrial Designs 19

V. LEGAL ACTS AND INFORMATION CONCERNING INDUSTRIAL DESIGNS . . 20

List of Patent Attorneys, Registered in the Estonian State Register of Patent Attorneys . . 24

ANDMETE IDENTIFITSEERIMISE RAHVUSVAHELISED NUMBERKOODID (INID-KOODID)
WIPO Standard ST. 80

(11) Registreeringu number

(15) Registreerimise kuupäev

(18) Registreeringu kehtivuse lõppemise kuupäev

(21) Registreerimistaotluse number

(22) Registreerimistaotluse esitamise kuupäev

(24) Registreeringu kehtivuse alguse kuupäev

(28) Variantide arv

(30) Prioriteet

(51) Rahvusvahelise klassifikatsiooni klassi ja alaklassi number

(54) Tööstusdisainilahenduse nimetus

(55) Tööstusdisainilahenduse reproduktsioon

(72) Tööstusdisainilahenduse autor(id)

(73) Tööstusdisainilahenduse omanik(ud)

(74) Patendivolinik või ühine esindaja

INTERNATIONALLY AGREED NUMBERS FOR THE IDENTIFICATION OF DATA (INID CODES)
WIPO Standard ST. 80

(11) Number of the Registration

(15) Date of the Registration

(18) Expected expiration date of the registration

(21) Application Number

(22) Application Filing Date

(24) Date from which the Industrial Design right has effected

(28) Number of Industrial Designs included in the application

(30) Priority

(51) International Classification for Industrial Designs (class and subclass of the Locarno Classification)

(54) Title of the Industrial Design

(55) Reproduction of the Industrial Design

(72) Author(s) of Industrial Design

(73) Proprietor(s) of Industrial Design

(74) Patent Attorney or Common Representative

RIIKIDE, TEISTE ÜHENDUSTE JA VALITSUSTEVAHELISTE ORGANISATSIOONIDE KOODID

WIPO Standard ST. 3

AD	Andorra
AE	Araabia Ühendemiraadid
AF	Afganistan
AG	Antigua ja Barbuda
AI	Anguilla
AL	Albaania
AM	Armeenia
AO	Angola
AP	Aafrika Regionaalne Tööstusomandi Organisatsioon (ARIPO)
AR	Argentina
AT	Austria
AU	Austraalia
AW	Aruba
AZ	Aserbaidžaan
BA	Bosnia ja Hertsegoviina
BB	Barbados
BD	Bangladesh
BE	Belgia
BF	Burkina Faso
BG	Bulgaaria
BH	Bahrein
BI	Burundi
BJ	Benin
BM	Bermuda
BN	Brunei
BO	Boliivia
BQ	Bonaire, Sint Eustatius ja Saba
BR	Brasiilia
BS	Bahama
BT	Bhutan
BV	Bouvet' saar
BW	Botswana
BX	Beneluxi Kaubamärgiamet (BBM) ja Beneluxi Tööstusdisainilahenduste Amet (BBDM)
BY	Valgevene
BZ	Belize
CA	Kanada
CD	Kongo Demokraatlik Vabariik
CF	Kesk-Aafrika Vabariik
CG	Kongo
CH	Šveits
CI	Côte d'Ivoire
CK	Cooki saared
CL	Tšiili
CM	Kamerun
CN	Hiina
CO	Kolumbia
CR	Costa Rica
CU	Kuuba
CV	Cabo Verde
CW	Curaçao
CY	Küpros
CZ	Tšehhi
DE	Saksamaa
DJ	Djibouti
DK	Taani
DM	Dominica
DO	Dominikaani Vabariik
DZ	Alžeeria
EA	Euraasia Patendiorganisatsioon (EAPO)
EC	Ecuador
EE	Eesti
EG	Egiptus
EH	Lääne-Sahara
EM	Euroopa Liidu Intellektuaalomandi Amet (EUIPO)
EP	Euroopa Patendiamet (EPO)
ER	Eritrea
ES	Hispaania
ET	Etioopia
FI	Soome
FJ	Fidži
FK	Falklandi (Malviini) saared
FO	Fääri saared
FR	Prantsusmaa
GA	Gabon
GB	Ühendkuningriik (Suurbritannia)
GC	Pärsia Lahe Koostöönõukogu
GD	Grenada
GE	Gruusia
GG	Guernsey
GH	Ghana
GI	Gibraltar
GL	Gröönimaa
GM	Gambia
GN	Guinea
GQ	Ekvatoriaal-Guinea
GR	Kreeka
GS	Lõuna-Georgia ja Lõuna-Sandwichi saared
GT	Guatemala
GW	Guinea-Bissau
GY	Guyana
HK	Hongkong
HN	Honduras
HR	Horvaatia
HT	Haiti
HU	Ungari
IB	Maailma Intellektuaalomandi Organisatsiooni (WIPO) Rahvusvaheline Büroo
ID	Indoneesia
IE	Iiri
IL	Iisrael
IM	Man'i saar
IN	India
IQ	Iraak
IR	Iraan
IS	Island
IT	Itaalia
JE	Jersey
JM	Jamaica
JO	Jordaania
JP	Jaapan
KE	Kenya
KG	Kõrgõzstan
KH	Kambodža
KI	Kiribati
KM	Komoorid
KN	Saint Kitts ja Nevis
KP	Põhja-Korea
KR	Lõuna-Korea
KW	Kuveit
KY	Kaimanisaared
KZ	Kasahstan
LA	Laos
LB	Liibanon
LC	Saint Lucia
LI	Liechtenstein
LK	Sri Lanka
LR	Libeeria
LS	Lesotho
LT	Leedu
LU	Luksemburg
LV	Läti
LY	Liibüa
MA	Maroko
MC	Monaco
MD	Moldova
ME	Montenegro
MG	Madagaskar
MK	Makedoonia
ML	Mali
MM	Myanmar (Birma)
MN	Mongoolia
MO	Macao
MP	Põhja-Mariaanid
MR	Mauritaania
MS	Montserrat
MT	Malta
MU	Mauritius
MV	Maldiivid
MW	Malawi
MX	Mehhiko
MY	Malaisia
MZ	Mosambiik
NA	Namiibia
NE	Niger
NG	Nigeeria
NI	Nicaragua
NL	Holland
NO	Norra
NP	Nepal
NR	Nauru
NZ	Uus-Meremaa
OA	Aafrika Intellektuaalomandi Organisatsioon (OAPI)
OM	Omaan
PA	Panama
PE	Peruu
PG	Paapua Uus-Guinea
PH	Filipiinid
PK	Pakistan
PL	Poola
PT	Portugal
PW	Belau
PY	Paraguay
QA	Katar
QZ	Ühenduse Sordiamet (Euroopa Liit) (EÜSA)
RO	Rumeenia
RS	Serbia
RU	Venemaa
RW	Rwanda
SA	Saudi Araabia
SB	Saalomoni Saared
SC	Seišellid
SD	Sudaan
SE	Rootsi
SG	Singapur
SH	Saint Helena, Ascension ja Tristan da Cunha
SI	Sloveenia
SK	Slovakkia
SL	Sierra Leone
SM	San Marino
SN	Senegal
SO	Somaalia
SR	Suriname
SS	Lõuna-Sudaan
ST	São Tomé ja Príncipe
SV	El Salvador
SX	Sint Maarten (Hollandi osa)
SY	Süüria
SZ	Svaasimaa
TC	Turks ja Caicos
TD	Tšaad
TG	Togo
TH	Tai
TJ	Tadžikistan
TL	Ida-Timor
TM	Türkmenistan
TN	Tuneesia
TO	Tonga
TR	Türgi
TT	Trinidad ja Tobago
TV	Tuvalu
TW	Taiwan (Hiina provints)
TZ	Tansaania
UA	Ukraina
UG	Uganda
US	Ameerika Ühendriigid
UY	Uruguay
UZ	Usbekistan
VA	Vatikan (Püha Tool)
VC	Saint Vincent ja Grenadiinid
VE	Venezuela
VG	Neitsisaared
VN	Vietnam
VU	Vanuatu
WO	Maailma Intellektuaalomandi Organisatsioon (WIPO) (Rahvusvaheline Büroo)
WS	Samoa
XN	Põhjamaade Patendiinstituut (PPI)
XU	Rahvusvaheline Uute Taimesortide Kaitse Liit
YE	Jeemen
ZA	Lõuna-Aafrika Vabariik
ZM	Sambia
ZW	Zimbabwe

I. REGISTREERITUD TÖÖSTUSDISAINILAHENDUSED

Avaldatakse “Tööstusdisaini kaitse seaduse” § 55^1 lõike 7 alusel.
Patendiamet ei ole kontrollinud tööstusdisainilahenduse uudsust ja eristatavust tulenevalt “Tööstusdisaini kaitse seaduse” § 31 lõike 2 punktist 1.

(11) **Registreeringu number** **02078**

(51) Klass: **01-99**

(21) **Taotluse number** D201700040
(15) **Registreerimise päev** 02.01.2018
(22) **Esitamise päev** 16.11.2017
(24) **Registreeringu kehtivuse alguse päev** 16.11.2017
(18) **Registreeringu kehtivuse lõppemise päev** 16.11.2022
(28) **Variantide arv** 1
(72) **Autor** Raili Kabral, Sanglepa, 79061 Kehtna vald, Rapla maakond, EE
(73) **Omanik** Raili Kabral, Sanglepa, 79061 Kehtna vald, Rapla maakond, EE

(54) **Nimetus** **Erikujuline toiduaine**

(55) **Reproduktsioon**

02078-1

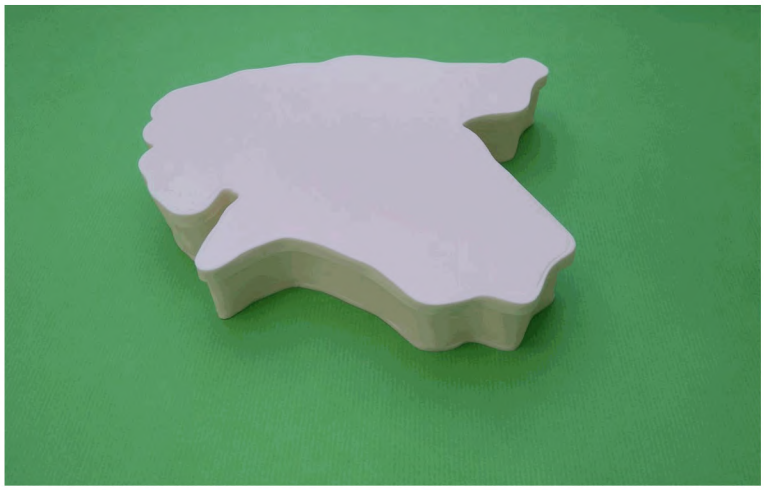

(11) **Registreeringu number** **02079**

(51) Klass: **11-02**

(21) **Taotluse number** D201700041
(15) **Registreerimise päev** 02.01.2018
(22) **Esitamise päev** 17.11.2017
(24) **Registreeringu kehtivuse alguse päev** 17.11.2017
(18) **Registreeringu kehtivuse lõppemise päev** 17.11.2022
(28) **Variantide arv** 1
(72) **Autor** Jelena Mets, Nõmme linnaosa, Tiigi tn 5, 12616 Tallinn, Harju maakond, EE
(73) **Omanik** Jelena Mets, Nõmme linnaosa, Tiigi tn 5, 12616 Tallinn, Harju maakond, EE

(54) **Nimetus** **Kuju**

(55) **Reproduktsioon**

02079-1

Glahn Castle 1886

(11) **Registreeringu number** **02080**

(51) Klass: **06-04**

(21) **Taotluse number** D201700042
(15) **Registreerimise päev** 02.01.2018
(22) **Esitamise päev** 26.11.2017
(24) **Registreeringu kehtivuse alguse päev** 26.11.2017
(18) **Registreeringu kehtivuse lõppemise päev** 26.11.2022
(28) **Variantide arv** 3
(72) **Autor** Mark Mendel, Liivamäe tn 2, 10132 Tallinn, Harju maakond, EE
(73) **Omanik** Mark Mendel, Liivamäe tn 2, 10132 Tallinn, Harju maakond, EE

(54) **Nimetus** **Kummut**

(55) **Reproduktsioon**

02080-1

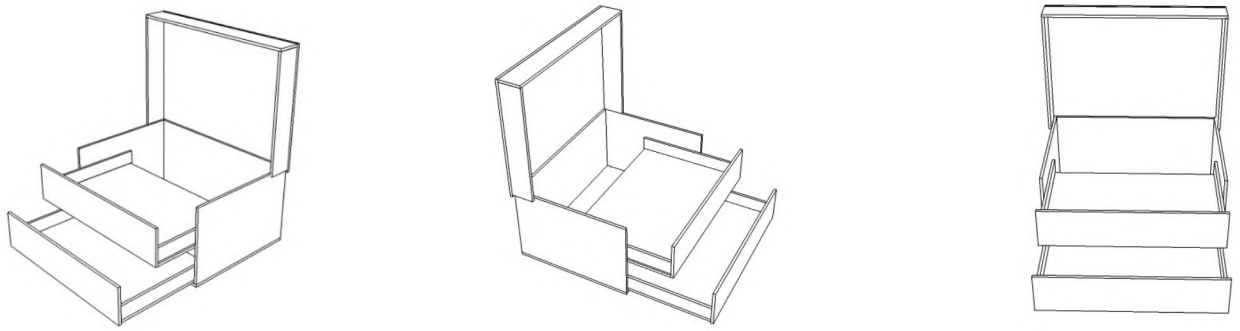

02080-2

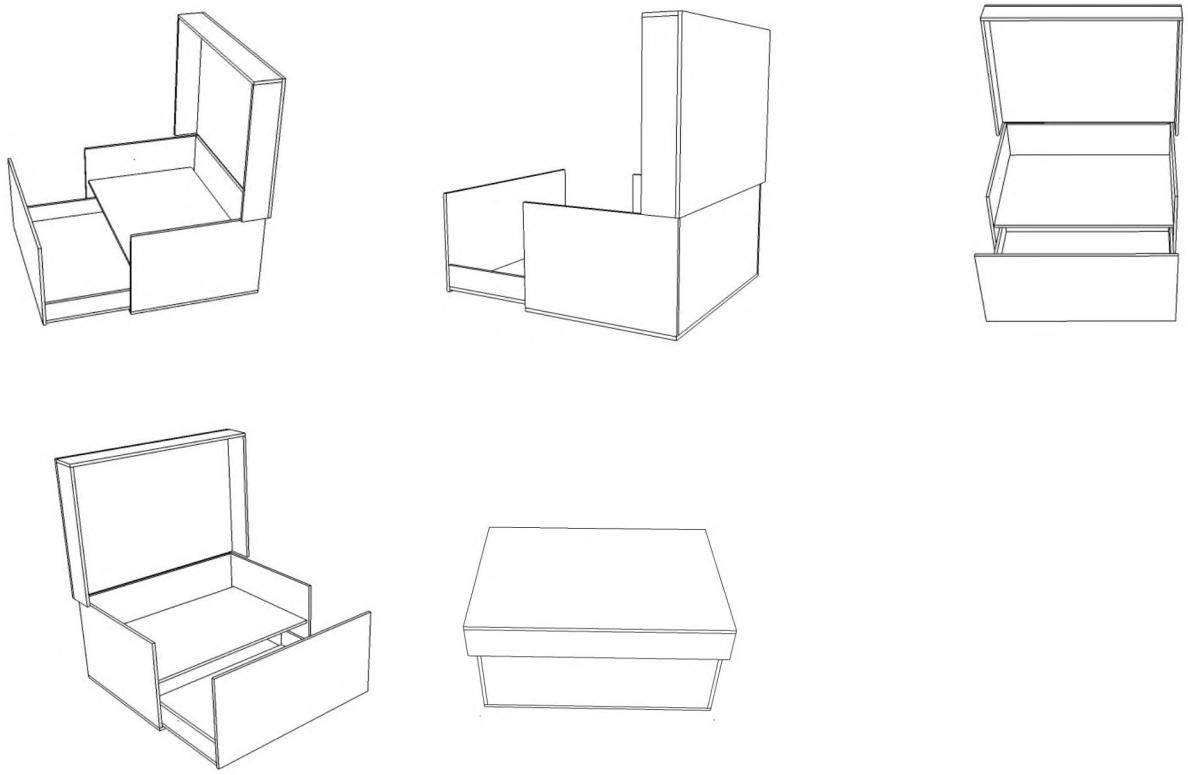

02080-3

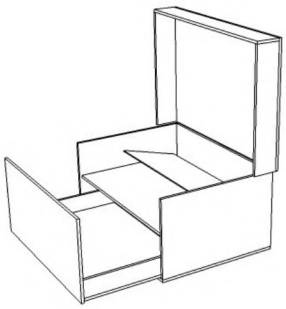

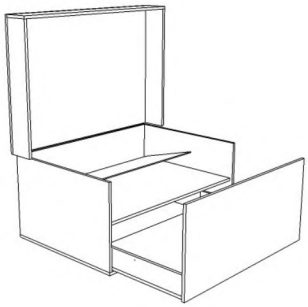

II. RAHVUSVAHELISELT REGISTREERITUD TÖÖSTUSDISAINILAHENDUSED

Avaldatakse “Tööstusdisaini kaitse seaduse” § 87^4 lõike 3 alusel.
Patendiamet ei ole kontrollinud tööstusdisainilahenduse uudsust ja eristatavust tulenevalt “Tööstusdisaini kaitse seaduse” § 31 lõike 2 punktist 1.

(11) **Rahvusvah reg nr** **DM/094092**

(51) Klass: **26-06**

(21) **Rahvusvah reg jrk** H201700055
(15) **Registreeringu päev** 28.12.2016
(28) **Variantide arv** 1
(30) **Prioriteediandmed** 003252931-0001, 28.06.2016, EM
(72) **Autor** Franck Dinant
Dirkie Sacchet
Florestan Debert
(73) **Omanik** VALEO VISION, 34 rue Saint André, F-93012 Bobigny, FR

WIPO Rahvusvah Tööstusdisainilahenduste Bülletääni nr, kus registreering on avaldatud 25/2017

(55) **Reproduktsioon**

DM/094092-1

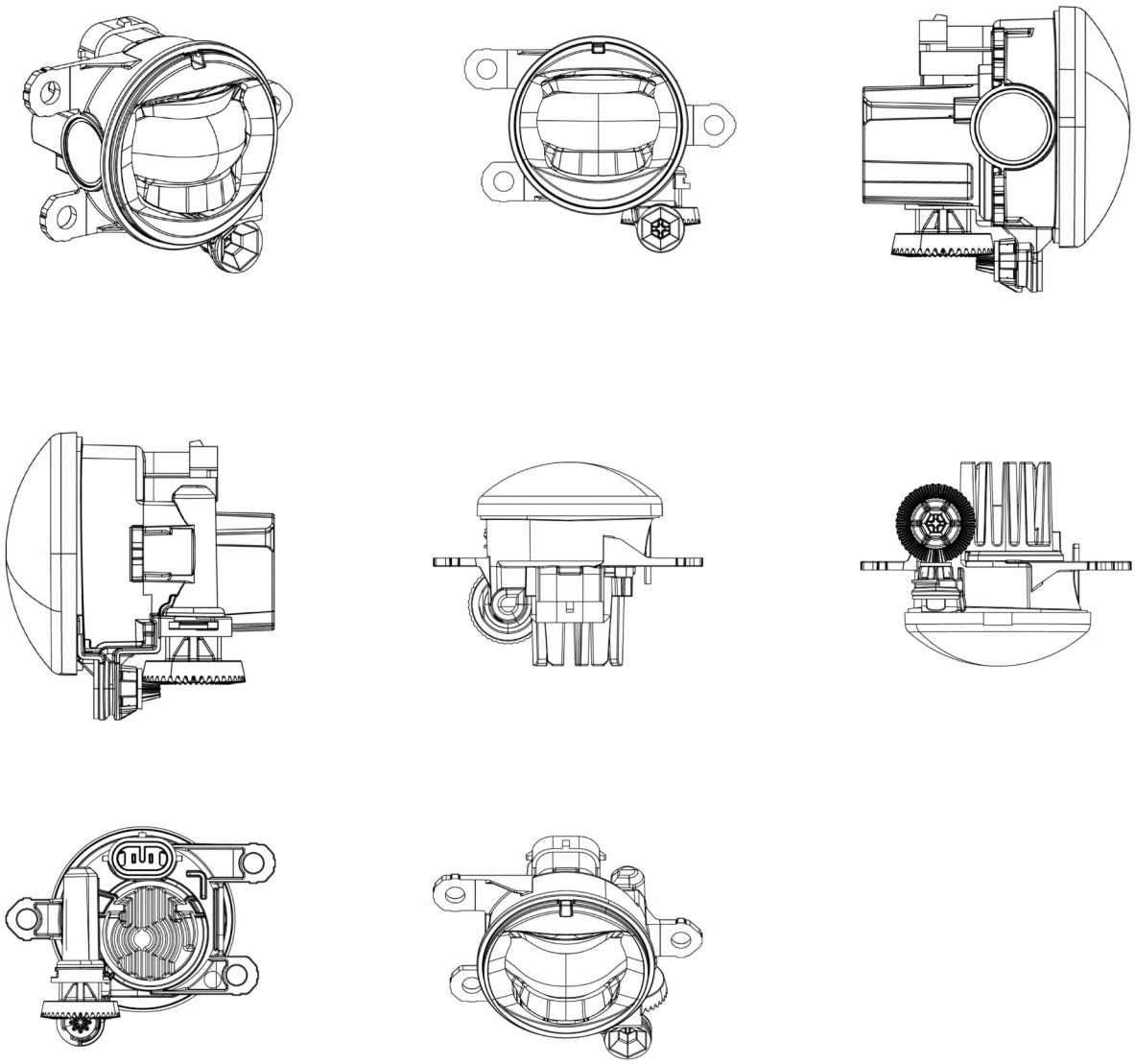

(11) **Rahvusvah reg nr** **DM/095111**

(51) Klass: **06-11**

(21) **Rahvusvah reg jrk** H201700022
(15) **Registreeringu päev** 14.10.2016
(28) **Variantide arv** 2
(30) **Prioriteediandmed** 001447601-0001, 04.04.2016, EM
001447635-0001, 04.04.2016, EM
(72) **Autor** Kristofer Hansèn
Anna Börjesson Bodestig
Lisa Wärmegård
Jonathan Tatum
Kristofer Eriksson
Mårten Bergström
Åsa Fock
(73) **Omanik** SCANIA CV AKTIEBOLAG, Granparksvägen 10, SE-151 87 Södertälje, SE

WIPO Rahvusvah Tööstusdisainilahenduste Bülletääni nr, kus registreering on avaldatud 14/2017

(55) **Reproduktsioon**

DM/095111-1

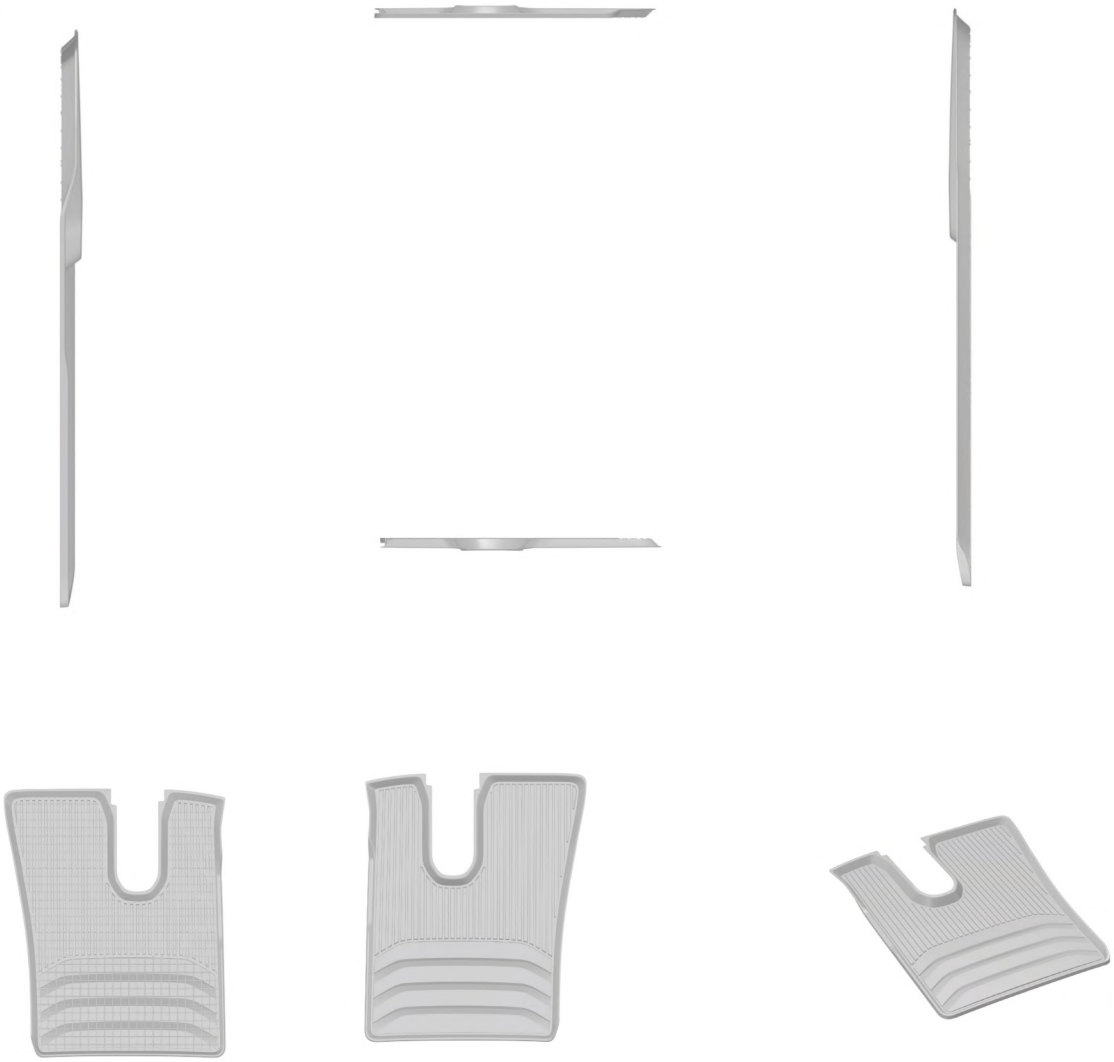

DM/095111-2

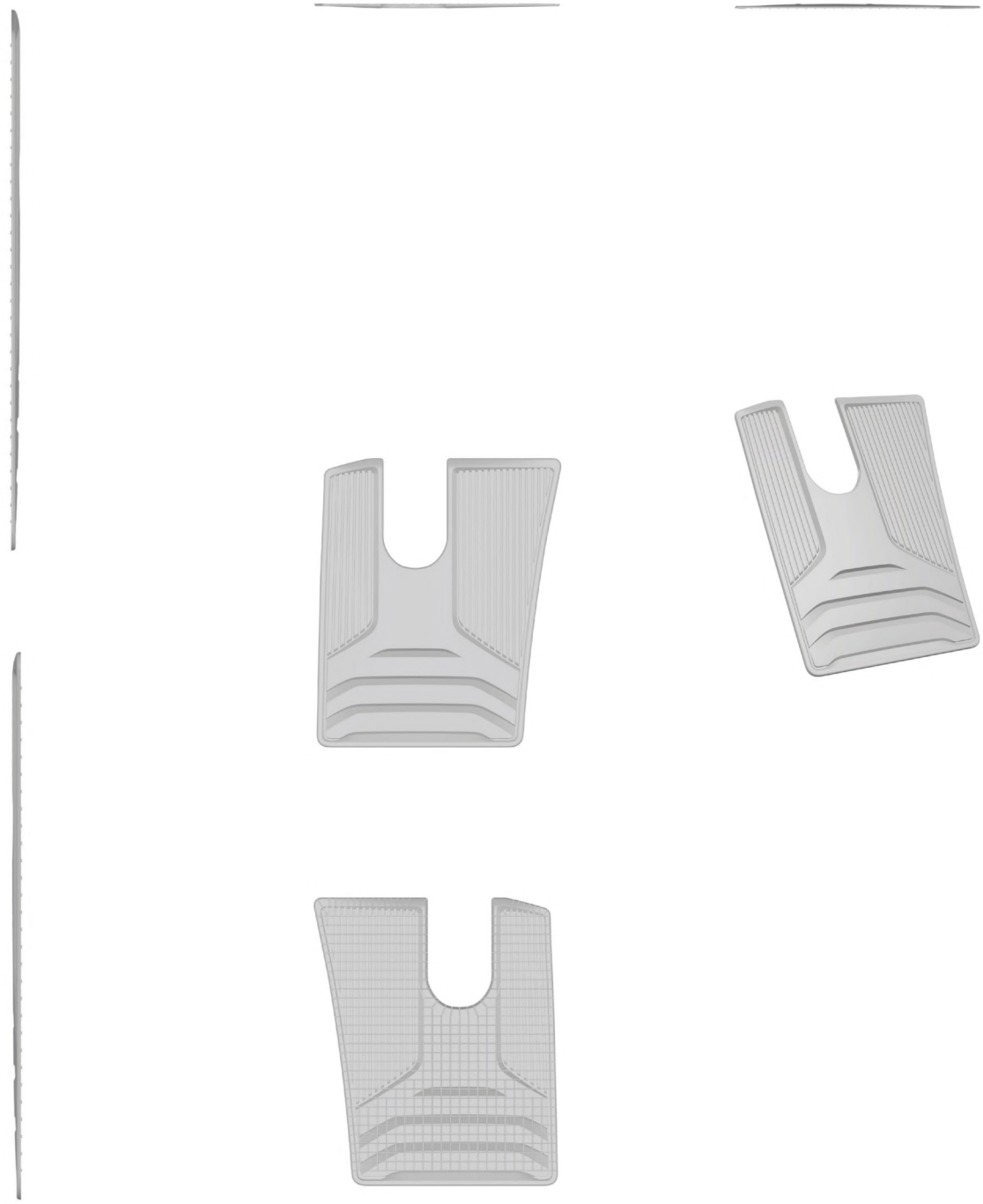

(11) **Rahvusvah reg nr** **DM/096230**

(51) Klass: **12-08**

(21) **Rahvusvah reg jrk** H201700049
(15) **Registreeringu päev** 24.02.2017
(28) **Variantide arv** 2
(72) **Autor** Jean-Pierre Ploué
(73) **Omanik** PEUGEOT CITROËN AUTOMOBILES SA, Route de Gisy, F-78140 VELIZY-VILLACOUBLAY, FR

WIPO Rahvusvah Tööstusdisainilahenduste Bülletääni nr, kus registreering on avaldatud 22/2017

(55) **Reproduktsioon**

DM/096230-1

DM/096230-2

(11) **Rahvusvah reg nr** **DM/096231**

(51) Klass: **12-08**

(21) **Rahvusvah reg jrk** H201700050
(15) **Registreeringu päev** 24.02.2017
(28) **Variantide arv** 2
(72) **Autor** Jean-Pierre Ploué
(73) **Omanik** PEUGEOT CITROËN AUTOMOBILES SA, Route de Gisy, F-78140 VELIZY-VILLACOUBLAY, FR

WIPO Rahvusvah Tööstusdisainilahenduste Bülletääni nr, kus registreering on avaldatud 22/2017

(55) **Reproduktsioon**

DM/096231-1

DM/096231-2

III. MUUD REGISTRIKANDED

REGISTREERINGU KUSTUTAMINE

"Tööstusdisaini kaitse seaduse" paragrahvi 77 lõike 1 alusel on registrist kustutatud järgmised tööstusdisainilahendused:

Reg nr	Kustutamise kande jõustumise päev
01735	24.05.2017
01739	06.06.2017
01740	06.06.2017
01746	01.06.2017
01747	05.06.2017

IV. LOENDID

REGISTREERITUD TÖÖSTUSDISAINILAHENDUSTE REGISTREERIMISE TAOTLUSTE NUMBRILINE LOEND

Registreerimis-taotluse number	Registreeringu number
D201700040	02078
D201700041	02079
D201700042	02080

RAHVUSVAHELISELT REGISTREERITUD TÖÖSTUSDISAINILAHENDUSTE NUMBRILINE LOEND

Rahvusvah reg jrk	Rahvusvah reg nr
H201700022	095111
H201700049	096230
H201700050	096231
H201700055	094092

VI. TÖÖSTUSDISAINIALASED ÕIGUSAKTID JA MUU INFO

RIIKLIKUS PATENDIVOLINIKE REGISTRIS REGISTREERITUD PATENDIVOLINIKE NIMEKIRI

(seisuga 20. november 2017)

Register on asutatud 1. septembril 2001. a Vabariigi Valitsuse 7. augusti 2001. a määrusega nr 271 "Riikliku patendivolinike registri asutamine ja registri pidamise põhimäärus" (RT I 2001, 70, 426) patendivoliniku seaduse § 21 alusel (RT I 2001, 27, 151).

TEGEVUSVALDKOND: KAUBAMÄRK, TÖÖSTUSDISAINILAHENDUS JA GEOGRAAFILINE TÄHIS

Arno ANIJALG
Patendibüroo Ustervall OÜ
Kivi 21-6
51009 Tartu
telefon: 744 1980
telefaks: 744 1785
e-post: anijalg@ustervall.ee
http://www.ustervall.ee
võõrkeeled: saksa, vene

Aivo ARULA
Patendibüroo KÄOSAAR OÜ
Tähe 94
50107 Tartu
telefon: 738 3051
telefaks: 738 3055
e-post: info@kaosaar.ee
http://www.kaosaar.ee
võõrkeeled: inglise, vene

Martina BÖCKLER-LORVI
LASVET Patendibüroo OÜ
Suurtüki 4a, 10133 Tallinn
pk 3136, 10505 Tallinn
telefon: 640 6600
telefaks: 640 6604
e-post: lasvet@lasvet.ee
http://www.lasvet.ee
võõrkeeled: inglise, soome

Indrek EELMETS
Patendibüroo KÄOSAAR OÜ
Suur-Patarei 2
10415 Tallinn
telefon: 637 9484
telefaks: 637 9485
e-post: indrek.eelmets@kaosaar.ee
http://www.kaosaar.ee
võõrkeeled: inglise, vene, soome

Alla HÄMMALOV
INTELS Patendibüroo OÜ
Magasini 12
51005 Tartu
telefon: 742 0401
telefaks: 742 0326
e-post: intels@intels.ee
http://www.intels.ee
võõrkeeled: inglise, poola, vene

Juhan HÄMMALOV
INTELS Patendibüroo OÜ
Magasini 12
51005 Tartu
telefon: 742 0401
telefaks: 742 0326
e-post: intels@intels.ee
http://www.intels.ee
võõrkeeled: inglise, saksa, vene

Martin JÕGI
kutsetegevus on peatatud

Uno JÄÄGER
Patendibüroo Uneko OÜ
Rüütli 23, 80010 Pärnu
telefon: 447 1021
telefaks: 447 1001
GSM: 515 1844
e-post: info@uneko.ee
http://www.uneko.ee
võõrkeeled: inglise, soome, vene

Sirje KAHU
Patendibüroo Ustervall OÜ
Kivi 21-6
51009 Tartu
telefon: 744 1980
telefaks: 744 1785
e-post: skahu@ustervall.ee
http://www.ustervall.ee
võõrkeeled: inglise, vene

Anneli KANG
Patendibüroo Synest OÜ
Endla 3, 10122 Tallinn
telefon: 660 9786
telefaks: 660 9787
e-post: anneli@synest.ee
võõrkeeled: inglise, saksa, vene, prantsuse, soome, rootsi

Anneli KAPP
Patendibüroo KÄOSAAR OÜ
Tähe 94
50107 Tartu
telefon: 738 3051
telefaks: 738 3055
e-post: info@kaosaar.ee
http://www.kaosaar.ee
võõrkeeled: inglise, vene

Urmas KAULER
Patendibüroo TURVAJA OÜ
Liivalaia 22
10118 Tallinn
telefon: 640 3109
telefaks: 640 3105
e-post: turvaja@turvaja.ee
http://www.turvaja.ee
võõrkeeled: inglise, vene, soome

Urmas KERNU
AAA Patendibüroo OÜ
Tartu mnt 16
10117 Tallinn
pk 3926, 10509 Tallinn
telefon: 660 5910, 660 5911
telefaks: 660 5912
e-post: aaa@aaa.ee
http://www.aaa.ee
võõrkeeled: inglise, saksa, soome, vene

Ljubov KESSELMAN
Kesna Patendibüroo OÜ
Tedre 77-52
10616 Tallinn
telefon: 660 8068
telefaks: 660 8069
e-post: kesna@kesna.ee
http://www.kesna.ee
võõrkeeled: inglise, vene

Marina KESSELMAN
kutsetegevus on peatatud

Raivo KOITEL
Patendi- & Kaubamärgibüroo Koitel OÜ
Tina 26
10126 Tallinn
pk 1759, 10902 Tallinn
telefon: 603 3260
telefaks: 603 3261
e-post: koitel@koitel.ee
http://www.koitel.ee
võõrkeeled: inglise, soome, vene

Katrin KOITEL-VEIDIK
Patendi- & Kaubamärgibüroo Koitel OÜ
Tina 26
10126 Tallinn
pk 1759, 10902 Tallinn
telefon: 603 3260
telefaks: 603 3261
e-post: koitel@koitel.ee
http://www.koitel.ee
võõrkeeled: inglise, soome

Mart Enn KOPPEL
KOPPEL patendibüroo OÜ
Oja tee 22-2, Tiskre
Harku vald, 76916 Harjumaa
telefon: 677 4136
telefaks: 677 4138
e-post: info@koppelpb.com
http://www.koppelpb.com
võõrkeeled: inglise, vene, soome

Anna KOSAR
Fondia Baltic OÜ
Rotermanni 14
10111 Tallinn
telefon: 521 1534
e-post: estonia@fondia.com
http://www.fondia.ee
võõrkeeled: inglise, vene, soome

Heinrich KRUPP
Patendibüroo TURVAJA OÜ
Liivalaia 22
10118 Tallinn
telefon: 640 3109
telefaks: 640 3105
e-post: turvaja@turvaja.ee
http://www.turvaja.ee
võõrkeeled: saksa, vene

Kärt Kuuseväli
Patendibüroo KÄOSAAR OÜ
Tähe 94
50107 Tartu
telefon: 738 3051
telefaks: 738 3055
e-post: info@kaosaar.ee
http://www.kaosaar.ee
võõrkeeled: inglise, vene

Jüri KÄOSAAR
Patendibüroo KÄOSAAR OÜ
Tähe 94
50107 Tartu
telefon: 738 3051
telefaks: 738 3055
e-post: info@kaosaar.ee
http://www.kaosaar.ee
võõrkeeled: inglise, vene

Kalev KÄOSAAR
Patendibüroo KÄOSAAR OÜ
Suur-Patarei 2
10415 Tallinn
telefon: 637 9484
telefaks: 637 9485
e-post: kalev.kaosaar@kaosaar.ee
http://www.kaosaar.ee
võõrkeeled: inglise, vene

Kärt LAIGU
kutsetegevus on peatatud

Kristjan LEPPIK
Patendibüroo TURVAJA OÜ
Liivalaia 22
10118 Tallinn
telefon: 640 3109
telefaks: 640 3105
e-post: turvaja@turvaja.ee
http://www.turvaja.ee
võõrkeeled: inglise, vene

Reet MAASIKAMÄE
Patendibüroo Kaitsepurus OÜ
Mulla 4-3
10611 Tallinn
telefon: 673 9097, 566 75197
telefaks: 677 4844
e-post: purus@kaitsepurus.ee
http://www.kaitsepurus.ee
võõrkeeled: inglise, vene

Ingrid MATSINA
AAA Patendibüroo OÜ
Tartu mnt 16, 10117 Tallinn
pk 3926, 10509 Tallinn
telefon: 660 5910, 660 5911
telefaks: 660 5912
e-post: aaa@aaa.ee
http://www.aaa.ee
võõrkeeled: inglise, vene, saksa, prantsuse

Raivo MATSOO
RM Hirvela Patendibüroo OÜ
Endla 3, 10122 Tallinn
telefon: 614 0816
telefaks: 614 0818
e-post: hirvela@hirvela.ee
võõrkeeled: inglise, vene

Elle MELLIK
AAA Patendibüroo OÜ
Tartu mnt 16, 10117 Tallinn
pk 3926, 10509 Tallinn
telefon: 660 5910, 660 5911
telefaks: 660 5912
e-post: aaa@aaa.ee
http://www.aaa.ee
võõrkeeled: inglise, vene

Mikas MINIOTAS
AAA Patendibüroo OÜ
Tartu mnt 16, 10117 Tallinn
pk 3926, 10509 Tallinn
telefon: 660 5910
telefaks: 660 5912
e-post: aaa@aaa.ee
http://www.aaa.ee
võõrkeeled: leedu, inglise, vene

Lembit MITT
AAA Patendibüroo OÜ
Tartu mnt 16, 10117 Tallinn
pk 3926, 10509 Tallinn
telefon: 660 5910, 660 5911
telefaks: 660 5912
e-post: aaa@aaa.ee
http://www.aaa.ee
võõrkeeled: inglise, vene

Anfia MORNA
Patendibüroo TURVAJA OÜ
Liivalaia 22, 10118 Tallinn
telefon: 640 3109
telefaks: 640 3105
e-post: turvaja@turvaja.ee
http://www.turvaja.ee
võõrkeeled: inglise, vene

Mari MUST
Raidla Ellex Advokaadibüroo OÜ
Roosikrantsi 2, 10119 Tallinn
telefon: 640 7170
telefaks: 640 7171
e-post: mari.must@raidlaellex.ee
http:// www.raidlaellex.ee
võõrkeeled: inglise, soome

Tõnu NELSAS
AAA Patendibüroo OÜ
Tartu mnt 16, 10117 Tallinn
pk 3926, 10509 Tallinn
telefon: 660 5910, 660 5911
telefaks: 660 5912
e-post: aaa@aaa.ee
http://www.aaa.ee
võõrkeeled: inglise, vene, soome

Jüri OLT
kutsetegevus on peatatud

Jaak OSTRAT
LASVET Patendibüroo OÜ
Suurtüki 4a, 10133 Tallinn
pk 3136, 10505 Tallinn
telefon: 640 6600
telefaks: 640 6604
e-post: lasvet@lasvet.ee
http://www.lasvet.ee
võõrkeeled: inglise, saksa, soome, vene

Villu PAVELTS
LASVET Patendibüroo OÜ
Suurtüki 4a, 10133 Tallinn
pk 3136, 10505 Tallinn
telefon: 640 6600
telefaks: 640 6604
e-post: lasvet@lasvet.ee
http://www.lasvet.ee
võõrkeeled: inglise, soome, vene

Kaie PUUR
Patendibüroo RestMark Metida OÜ
WTC Tallinn
Ahtri 8, 10151 Tallinn
Patendibüroo RestMark Metida OÜ
Kompanii 1c, 51004 Tartu
telefon: 655 9803
telefaks: 747 7059
e-post: kaie.puur@restmark.ee
http://www.restmark.ee
võõrkeeled: inglise, vene, saksa

Linnar PUUSEPP
LASVET Patendibüroo OÜ
Suurtüki 4a, 10133 Tallinn
pk 3136, 10505 Tallinn
telefon: 640 6600
telefaks: 640 6604
e-post: lasvet@lasvet.ee
http://www.lasvet.ee
võõrkeeled: inglise, vene

Riina PÄRN
INTELS Patendibüroo OÜ
Magasini 12, 51005 Tartu
telefon: 742 0401
telefaks: 742 0326
e-post: intels@intels.ee
http://www.intels.ee
võõrkeeled: inglise, vene

Tarmo ROSMAN
Rosman ja Partnerid OÜ
pk 652, 12602 Tallinn
telefon: 656 1450
telefaks: 656 1450
e-post: tarman@cc.ttu.ee
võõrkeeled: saksa, inglise, ungari, vene

Arvo SALUMÄE
OÜ Amende Patendibüroo
J. Köleri 8, 10150 Tallinn
telefon: 648 6125
telefaks: 641 0174
e-post: amende@hot.ee
võõrkeeled: inglise, saksa, soome, vene

Margus SARAP
Sarap ja Putk Patendibüroo
Kompanii 1C, 51004 Tartu
telefon: 747 7058
telefaks: 747 7059
e-post: patent@patent.ee
http://www.patent.ee
võõrkeeled: inglise, vene

Almar SEHVER
AAA Patendibüroo OÜ
Tartu mnt 16, 10117 Tallinn
pk 3926, 10509 Tallinn
telefon: 660 5910, 660 5911
telefaks: 660 5912
e-post: aaa@aaa.ee
http://www.aaa.ee
võõrkeeled: inglise, vene

Harald TEHVER
Patendibüroo TURVAJA OÜ
Liivalaia 22, 10118 Tallinn
telefon: 640 3109
telefaks: 640 3105
e-post: turvaja@turvaja.ee
http://www.turvaja.ee
võõrkeeled: inglise, saksa, vene

Kadri TOOMSALU
kutsetegevus on peatatud

Katri TREUFELDT
Patendibüroo TURVAJA OÜ
Liivalaia 22
10118 Tallinn
telefon: 640 3109
telefaks: 640 3105
e-post: turvaja@turvaja.ee
http://www.turvaja.ee
võõrkeeled: inglise, vene

Olga TREUFELDT
Patendibüroo TURVAJA OÜ
Liivalaia 22
10118 Tallinn
telefon: 640 3109
telefaks: 640 3105
e-post: turvaja@turvaja.ee
http://www.turvaja.ee
võõrkeeled: inglise, vene

Enn URGAS
Patendibüroo TURVAJA OÜ
Liivalaia 22, 10118 Tallinn
telefon: 640 3109
telefaks: 640 3105
e-post: turvaja@turvaja.ee
http://www.turvaja.ee
võõrkeeled: inglise, vene

Arvi UUKIVI
Patendibüroo Kaitsepurus OÜ
Mulla 4-3, 10611 Tallinn
telefon: 673 9097
566 75197, 566 75198
telefaks: 677 4844
e-post: purus@kaitsepurus.ee
http://www.kaitsepurus.ee
võõrkeeled: vene, inglise

Juta-Maris UUSTALU
Patendi- & Kaubamärgibüroo Koitel OÜ
Tina 26
10126 Tallinn
pk 1759, 10902 Tallinn
telefon: 603 3260
telefaks: 603 3261
e-post: koitel@koitel.ee
http://www.koitel.ee
võõrkeeled: inglise, vene

Tanel ÕUNAPUU
KOPPEL patendibüroo OÜ
Oja tee 22-2, Tiskre
Harku vald, 76916 Harjumaa
telefon: 677 4136
telefaks: 677 4138
e-post: info@koppelpb.com
http://www.koppelpb.com
võõrkeeled: inglise, soome

LIST OF PATENT ATTORNEYS, REGISTERED IN THE ESTONIAN STATE REGISTER OF PATENT ATTORNEYS
(by 20 November 2017)

Register is established on September 1st 2001

FIELD OF ACTIVITY: TRADE MARKS, INDUSTRIAL DESIGNS AND GEOGRAPHICAL INDICATIONS

Arno ANIJALG
Patendibüroo Ustervall OÜ
Kivi 21-6
51009 Tartu, Estonia
Phone: +372 744 1980
Fax: +372 744 1785
E-mail: anijalg@ustervall.ee
Http://www.ustervall.ee
German, Russian, Estonian

Aivo ARULA
Patent Agency KÄOSAAR OÜ
Tähe Str. 94
50107 Tartu, Estonia
Phone: +372 738 3051
Fax: +372 738 3055
E-mail: info@kaosaar.ee
Http://www.kaosaar.ee
English, Russian, Estonian

Martina BÖCKLER-LORVI
Lasvet Ltd.
P.O. Box 3136
10505 Tallinn, Estonia
Phone: +372 640 6600
Fax: +372 640 6604
E-mail: lasvet@lasvet.ee
Http://www.lasvet.ee
English, Finnish, Estonian

Indrek EELMETS
Patent Agency KÄOSAAR OÜ
Suur-Patarei 2
10415 Tallinn, Estonia
Phone: +372 637 9484
Fax: +372 637 9485
E-mail: indrek.eelmets@kaosaar.ee
Http://www.kaosaar.ee
English, Russian, Finnish, Estonian

Alla HÄMMALOV
INTELS Patent and Trademark Agency
Magasini 12
51005 Tartu, Estonia
Phone: +372 742 0401
Fax: +372 742 0326
E-mail: intels@intels.ee
Http://www.intels.ee
English, Polish, Russian, Estonian

Juhan HÄMMALOV
INTELS Patent and Trademark Agency
Magasini 12
51005 Tartu, Estonia
Phone: +372 742 0401
Fax: +372 742 0326
E-mail: intels@intels.ee
Http://www.intels.ee
English, German, Russian, Estonian

Martin JÕGI
professional activities have been suspended

Uno JÄÄGER
Patendibüroo Uneko Ltd.
Rüütli 23
80010 Pärnu, Estonia
Phone: +372 447 1021
Fax: +372 447 1001
GSM: +372 515 1844
E-mail: info@uneko.ee
Http://www.uneko.ee
English, Finnish, Russian, Estonian

Sirje KAHU
Patendibüroo Ustervall OÜ
Kivi 21-6
51009 Tartu, Estonia
Phone: +372 744 1980
Fax: +372 744 1785
E-mail: skahu@ustervall.ee
Http://www.ustervall.ee
English, Russian, Estonian

Anneli KANG
Patent Bureau Synest Ltd.
Endla 3, 10122 Tallinn, Estonia
Phone: +372 660 9786
Fax: +372 660 9787
E-mail: anneli@synest.ee
English, German, Russian, French, Finnish, Swedish, Estonian

Anneli KAPP
Patent Agency KÄOSAAR OÜ
Tähe Str. 94
50107 Tartu, Estonia
Phone: +372 738 3051
Fax: +372 738 3055
E-mail: info@kaosaar.ee
Http://www.kaosaar.ee
English, Russian, Estonian

Urmas KAULER
Patendibüroo TURVAJA OÜ
Liivalaia 22
10118 Tallinn, Estonia
Phone: +372 640 3109
Fax: +372 640 3105
E-mail: turvaja@turvaja.ee
Http://www.turvaja.ee
English, Russian, Finnish, Estonian

Urmas KERNU
AAA Legal Services
Tartu Road 16
10117 Tallinn, Estonia
P.O. Box 3926
10509 Tallinn, Estonia
Phone: +372 660 5910
+372 660 5911
Fax: +372 660 5912
E-mail: aaa@aaa.ee
Http://www.aaa.ee
English, German, Finnish, Russian, Estonian

Ljubov KESSELMAN
Kesna Patendibüroo OÜ
Tedre Str. 77-52
10616 Tallinn, Estonia
Phone: +372 660 8068
Fax: +372 660 8069
E-mail: kesna@kesna.ee
Http://www.kesna.ee
English, Russian, Estonian

Marina KESSELMAN
professional activities have been suspended

Raivo KOITEL
Patent & Trademark Agency Koitel
Tina 26
10126 Tallinn, Estonia
P.O. Box 1759
10902 Tallinn, Estonia
Phone: +372 603 3260
Fax: +372 603 3261
E-mail: koitel@koitel.ee
Http://www.koitel.ee
English, Finnish, Russian, Estonian

Katrin KOITEL-VEIDIK
Patent & Trademark Agency Koitel
Tina 26
10126 Tallinn, Estonia
P.O. Box 1759
10902 Tallinn, Estonia
Phone: +372 603 3260
Fax: +372 603 3261
E-mail: koitel@koitel.ee
Http://www.koitel.ee
English, Finnish, Estonian

Mart Enn KOPPEL
KOPPEL patendibüroo OÜ
Oja tee 22-2, Tiskre
Harku vald, 76916 Harjumaa, Estonia
Phone: +372 677 4136
Fax: +372 677 4138
E-mail: info@koppelpb.com
Http://www.koppelpb.com
English, Russian, Finnish, Estonian

Anna KOSAR
Fondia Baltic OÜ
Rotermanni 14
10111 Tallinn
telefon: 521 1534
e-post: estonia@fondia.com
http://www.fondia.ee
English, Russian, Finnish, Estonian

Heinrich KRUPP
Patendibüroo TURVAJA OÜ
Liivalaia 22
10118 Tallinn, Estonia
Phone: +372 640 3109
Fax: +372 640 3105
E-mail: turvaja@turvaja.ee
Http://www.turvaja.ee
German, Russian, Estonian

Kärt Kuuseväli
Patent Agency KÄOSAAR OÜ
Tähe Str. 94
50107 Tartu, Estonia
Phone: +372 738 3051
Fax: +372 738 3055
E-mail: info@kaosaar.ee
Http://www.kaosaar.ee
English, Russian, Estonian

Jüri KÄOSAAR
Patent Agency KÄOSAAR OÜ
Tähe Str. 94
50107 Tartu, Estonia
Phone: +372 738 3051
Fax: +372 738 3055
E-mail: info@kaosaar.ee
Http://www.kaosaar.ee
English, Russian, Estonian

Kalev KÄOSAAR
Patent Agency KÄOSAAR OÜ
Suur-Patarei 2
10415 Tallinn, Estonia
Phone: +372 637 9484
Fax: +372 637 9485
E-mail: kalev.kaosaar@kaosaar.ee
Http://www.kaosaar.ee
English, Russian, Estonian

Kärt LAIGU
professional activities have been suspended

Kristjan LEPPIK
Patendibüroo TURVAJA OÜ
Liivalaia 22
10118 Tallinn, Estonia
Phone: +372 640 3109
Fax: +372 640 3105
E-mail: turvaja@turvaja.ee
Http://www.turvaja.ee
English, Russian, Estonian

Reet MAASIKAMÄE
Patent Bureau Kaitsepurus
Mulla Str. 4-3
10611 Tallinn, Estonia
Phone: +372 673 9097
+372 566 75197
Fax: +372 677 4844
E-mail: purus@kaitsepurus.ee
Http://www.kaitsepurus.ee
English, Russian, Estonian

Ingrid MATSINA
AAA Legal Services
Tartu Road 16
10117 Tallinn, Estonia
P.O. Box 3926
10509 Tallinn, Estonia
Phone: +372 660 5910
+372 660 5911
Fax: +372 660 5912
E-mail: aaa@aaa.ee
Http://www.aaa.ee
English, Russian, Greman, French, Estonian

Raivo MATSOO
RM Hirvela Patent Bureau Ltd
Endla 3, 10122 Tallinn, Estonia
Phone: +372 614 0816
Fax: +372 614 0818
E-mail: hirvela@hirvela.ee
English, Russian, Estonian

Elle MELLIK
AAA Legal Services
Tartu Road 16
10117 Tallinn, Estonia
P.O. Box 3926
10509 Tallinn, Estonia
Phone: +372 660 5910
+372 660 5911
Fax: +372 660 5912
E-mail: aaa@aaa.ee
Http://www.aaa.ee
English, Russian, Estonian

Mikas MINIOTAS
AAA Legal Services
Tartu Road 16
10117 Tallinn, Estonia
P.O. Box 3926
10509 Tallinn, Estonia
Phone: +372 660 5910
Fax: +372 660 5912
E-mail: aaa@aaa.ee
Http://www.aaa.ee
Lithuanian, English, Russian, Estonian

Lembit MITT
AAA Legal Services
Tartu Road 16
10117 Tallinn, Estonia
P.O. Box 3926
10509 Tallinn, Estonia
Phone: +372 660 5910
+372 660 5911
Fax: +372 660 5912
E-mail: aaa@aaa.ee
Http://www.aaa.ee
English, Russian, Estonian

Anfia MORNA
Patendibüroo TURVAJA OÜ
Liivalaia 22
10118 Tallinn, Estonia
Phone: +372 640 3109
Fax: +372 640 3105
E-mail: turvaja@turvaja.ee
Http://www.turvaja.ee
English, Russian, Estonian

Mari MUST
Raidla Ellex Advokaadibüroo OÜ
Roosikrantsi 2
10119 Tallinn, Estonia
Phone: +372 640 7170
Fax: +372 640 7171
E-mail: mari.must@raidlaellex.ee
Http:// www.raidlaellex.ee
English, Finnish, Estonian

Tõnu NELSAS
AAA Legal Services
Tartu Road 16
10117 Tallinn, Estonia
P.O. Box 3926
10509 Tallinn, Estonia
Phone: +372 660 5910
+372 660 5911
Fax: +372 660 5912
E-mail: aaa@aaa.ee
Http://www.aaa.ee
English, Russian, Finnish, Estonian

Jüri OLT
professional activities have been suspended

Jaak OSTRAT
Lasvet Ltd.
P.O. Box 3136
10505 Tallinn, Estonia
Phone: +372 640 6600
Fax: +372 640 6604
E-mail: lasvet@lasvet.ee
Http://www.lasvet.ee
English, German, Finnish, Russian, Estonian

Villu PAVELTS
Lasvet Ltd.
P.O. Box 3136
10505 Tallinn, Estonia
Phone: +372 640 6600
Fax: +372 640 6604
E-mail: lasvet@lasvet.ee
Http://www.lasvet.ee
English, Finnish, Russian, Estonian

Kaie PUUR
Patendibüroo RestMark Metida OÜ
WTC Tallinn
Ahtri 8
10151 Tallinn, Estonia
Patendibüroo RestMark Metida OÜ
Kompanii 1c
51004 Tartu, Estonia
Phone: +372 655 9803
Fax: +372 747 7059
E-mail: kaie.puur@restmark.ee
Http://www.restmark.ee
English, Russian, German, Estonian

Linnar PUUSEPP
Lasvet Ltd.
P.O. Box 3136
10505 Tallinn, Estonia
Phone: +372 640 6600
Fax: +372 640 6604
E-mail: lasvet@lasvet.ee
Http://www.lasvet.ee
English, Russian, Estonian

Riina PÄRN
INTELS Patent and Trademark Agency
Magasini 12
51005 Tartu, Estonia
Phone: +372 742 0401
Fax: +372 742 0326
E-mail: intels@intels.ee
Http://www.intels.ee
English, Russian, Estonian

Tarmo ROSMAN
Rosman and Partners Ltd.
P.O. Box 652
12602 Tallinn, Estonia
Phone: +372 656 1450
Fax: +372 656 1450
E-mail: tarman@cc.ttu.ee
German, English, Hungarian, Russian, Estonian

Arvo SALUMÄE
AMENDE Patent Agency Ltd.
J. Köleri 8, 10150 Tallinn, Estonia
Phone: +372 648 6125
Fax: +372 641 0174
E-mail: amende@hot.ee
English, German, Finnish, Russian, Estonian

Margus SARAP
Sarap ja Putk Patendibüroo
Kompanii 1C
51004 Tartu, Estonia
Phone: +372 747 7058
Fax: +372 747 7059
E-mail: patent@patent.ee
Http://www.patent.ee
English, Russian, Estonian

Almar SEHVER
AAA Legal Services
Tartu Road 16
10117 Tallinn, Estonia
P.O. Box 3926
10509 Tallinn, Estonia
Phone: +372 660 5910
+372 660 5911
Fax: +372 660 5912
E-mail: aaa@aaa.ee
Http://www.aaa.ee
English, Russian, Estonian

Harald TEHVER
Patendibüroo TURVAJA OÜ
Liivalaia 22
10118 Tallinn, Estonia
Phone: +372 640 3109
Fax: +372 640 3105
E-mail: turvaja@turvaja.ee
Http://www.turvaja.ee
English, German, Russian, Estonian

Kadri TOOMSALU
professional activities have been suspended

Katri TREUFELDT
Patendibüroo TURVAJA OÜ
Liivalaia 22
10118 Tallinn, Estonia
Phone: +372 640 3109
Fax: +372 640 3105
E-mail: turvaja@turvaja.ee
Http://www.turvaja.ee
English, Russian, Estonian

Olga TREUFELDT
Patendibüroo TURVAJA OÜ
Liivalaia 22
10118 Tallinn, Estonia
Phone: +372 640 3109
Fax: +372 640 3105
E-mail: turvaja@turvaja.ee
Http://www.turvaja.ee
English, Russian, Estonian

Enn URGAS
Patendibüroo TURVAJA OÜ
Liivalaia 22
10118 Tallinn, Estonia
Phone: +372 640 3109
Fax: +372 640 3105
E-mail: turvaja@turvaja.ee
Http://www.turvaja.ee
English, Russian, Estonian

Arvi UUKIVI
Patent Bureau Kaitsepurus
Mulla Str. 4-3
10611 Tallinn, Estonia
Phone: +372 673 9097
+372 566 75197
+372 566 75198
Fax: +372 677 4844
E-mail: purus@kaitsepurus.ee
Http://www.kaitsepurus.ee
Russian, English, Estonian

Juta-Maris UUSTALU
Patent & Trademark Agency Koitel
Tina 26
10126 Tallinn, Estonia
P.O. Box 1759
10902 Tallinn, Estonia
Phone: +372 603 3260
Fax: +372 603 3261
E-mail: koitel@koitel.ee
Http://www.koitel.ee
English, Russian, Estonian

Tanel ÕUNAPUU
KOPPEL patendibüroo OÜ
Oja tee 22-2, Tiskre
Harku vald, 76916 Harjumaa
Estonia
Phone: +372 677 4136
Fax: +372 677 4138
E-mail: info@koppelpb.com
Http://www.koppelpb.com
English, Finnish, Estonian