ISSN 2228-3609

EESTI VABARIIK

EESTI PATENDILEHT

7
2018

PATENDIAMETI AMETLIK VÄLJAANNE

TALLINN

ISSN 2228-3609

EESTI VABARIIK

EESTI PATENDILEHT

PATENDIAMETI
AMETLIK VÄLJAANNE

XXIV aastakäik

Käesolevas numbris
esitatud andmed
loetakse avaldatuks
16. juulil 2018. a.

7
2018
JUULI
TALLINN

Eesti Patendilehte antakse välja patendiseaduse paragrahvi 34 lõike 3 alusel.

The Estonian Patent Gazette is the official publication of the Estonian Patent Office published under § 34(3) of the Patents Act of the Republic of Estonia.

The data presented in this issue is deemed to be published on 16 July 2018.

Patendiameti
registriosakond

Toompuiestee 7
15041 Tallinn
Tel 627 7908
E-post Info@epa.ee

The Registry Department
of the Estonian Patent Office

Toompuiestee 7
15041 Tallinn, ESTONIA
Phone +372 627 7908
E-mail Info@epa.ee

© Patendiamet, 2018

SISUKORD

Bibliograafiliste andmete identifitseerimise rahvusvahelised numberkoodid (INID-koodid) 5

Riikide, teiste ühenduste ja valitsustevaheliste organisatsioonide koodid 6

I. EESTI PATENDID 7

BA1A. Avaldatud patenditaotlused 7

BB2A. Avaldatud rahvusvaheliste taotluste patendinõudluse tõlked ..... -

FG4A. Väljaantud patendid 8

GB1A. Avaldatud patenditaotluste õigusliku staatuse muudatused ..... -

HZ1A. Avaldatud patenditaotluste andmete parandused ja muudatused ..... -

LD4A. Muudatused patentides ..... -

TZ4A. Registreeringu andmete parandused ja muudatused 11

PZ4A. Patentide õigusliku staatuse muudatused ..... -

MZ4A. Patentide kehtivuse lõppemine 12

II. EUROOPA PATENDID 13

BB2A. Avaldatud Euroopa patenditaotluste patendinõudluse tõlked ..... -

FG4A. Eestis kehtivate Euroopa patentide patendikirjelduse tõlked 13

HH2A/HH4A. Euroopa patenditaotluste ja Eestis kehtivate Euroopa patentide patendikirjelduse tõlgete parandused ..... -

LD4A. Muudatused Euroopa patentides 50

TZ4A. Registreeringu andmete parandused ja muudatused 51

PZ4A. Euroopa patentide õigusliku staatuse muudatused 52

MZ4A. Euroopa patentide kehtivuse lõppemine 54

III. MEDITSIINITOODETE JA TAIME-KAITSETOODETE TÄIENDAV KAITSE 63

AA1Y. Täiendava kaitse taotlused 63

AC1Y Pediaatrias kasutatavate ravimite täiendava kaitse pikendamise taotlused 64

FG1Y. Täiendava kaitse andmine 65

AD1Y Pediaatrias kasutatavate ravimite täiendava kaitse pikendamine ..... -

CONTENTS

Internationally Agreed Numbers for the Identification of Data (INID Codes) 5

List of Codes of States, Other Entities and Intergovernmental Organizations 6

I. ESTONIAN PATENTS 7

BA1A. Published Patent Applications 7

BB2A. Translations of the Patent Claims of Published International Applications ..... -

FG4A. Granted Patents 8

GB1A. Changes in the Legal Status of Published Patent Applications ..... -

HZ1A. Corrections and Amendments to the Data Concerning Published Patent Applications .... -

LD4A. Amendments to Patents ..... -

TZ4A. Corrections and Amendments to Registration Data 11

PZ4A. Changes in the Legal Status of Patents ..... -

MZ4A. Expiry of the Term of Patent Validity 12

II. EUROPEAN PATENTS 13

BB2A. Translations of the Claims of Published European Patent Applications ..... -

FG4A. Translations of the Specifications of European Patents Valid in Estonia 13

HH2A/HH4A. Corrections of the European Patent Applications and Translations of the Specifications of European Patents Valid in Estonia ..... -

LD4A. Amendments to European Patents 50

TZ4A. Corrections and Amendments to Registration Data 51

PZ4A. Changes in the Legal Status of European Patents 52

MZ4A. Expiry of the term of Validity of European Patents 54

III. SUPPLEMENTARY PROTECTION OF MEDICINAL PRODUCTS AND PLANT PROTECTION PRODUCTS 63

AA1Y. Applications for Supplementary Protection . 63

AC1Y Applications of Renewal for Supplementary Protection of Medicines used in Pediatrics .. 64

FG1Y. Grant of Supplementary Potection 65

AD1Y Renewing the Supplementary Protection of Medicines used in Pediatrics ..... -

FC1Y. Tagasilükatud täiendava kaitse taotlused ..... -

MZ1Y. Täiendava kaitse kehtivuse lõppemine ..... -

MC1Y. Täiendava kaitse tühistamine ..... -

HZ1Y. Täiendava kaitse taotluste andmete parandused ja muudatused ..... -

GZ1Y. Täiendava kaitse taotluste õigusliku staatuse muudatused ..... -

TZ1Y. Täiendava kaitse muudatused ja parandused ..... -

PZ1Y. Täiendava kaitse õigusliku staatuse muudatused ..... -

IV. LITSENTSID JA PANDID ..... -

QB4A/QB1Y. Litsentside registreerimine ..... -

RC4A/RC1Y. Pantide registreerimine ..... -

V. LOENDID 66

BA1A. Avaldatud patenditaotluste süstemaatiline loend 66

FG4A. Väljaantud patentide süstemaatiline loend .. 66

FG4A. Väljaantud patentide patenditaotluste numbriline loend 66

BB2A. Avaldatud rahvusvaheliste taotluste patendinõudluse tõlgete numbriline loend .... -

BB2A. Avaldatud Euroopa patenditaotluste patendinõudluse tõlgete numbriline loend .... -

FG4A. Eestis kehtivate Euroopa patentide süstemaatiline loend 67

FG4A. Eestis kehtivate Euroopa patentide numbriline loend 69

FG4A. Eestis kehtivate Euroopa patentide patendikirjelduse tõlgete numbriline loend 70

AA1Y. Täiendava kaitse taotluste numbriline loend 71

FG1Y. Täiendava kaitse tunnistuste numbriline loend 71

AA1Y. Tagasilükatud täiendava kaitse taotluste numbriline loend ..... -

VI. PATENDIALASED ÕIGUSAKTID JA MUU INFO 72

Riiklikus patendivolinike registris registreeritud patendivolinike nimekiri 72

Patendikirja duplikaadi väljaandmine ..... -

FC1Y. Refused Applications for Supplementary Protection ..... -

MZ1Y. Expiry of the term of Validity of Supplementary Protection ..... -

MC1Y. Annulment of Supplementary Protection ..... -

HZ1Y. Corrections and Amendments to the Data Concerning Applications for Supplementary Protection ..... -

GZ1Y. Amendments to the Legal Status of Supplementary Protection Applications ..... -

TZ1Y. Corrections and Amendments to Supplementary Protection ..... -

PZ1Y. Changes in the Legal Status of Supplementary Protection ..... -

IV. LICENCES AND PAWNS ..... -

QB4A/QB1Y. Registering of Licences ..... -

RC4A/RC1Y. Registering of Pawning ..... -

V. LISTS 66

BA1A. Systematic List of Published Patent Applications 66

FG4A. Systematic List of Granted Patents 66

FG4A. Numerical List of the Patent Applications of Granted Patents 66

BB2A. Numerical List of the Translations of the Patent Claims of Published International Applications ..... -

BB2A. Numerical List of the Translations of the Claims of Published European Patent Applications ..... -

FG4A. Systematic List of European Patents Valid in Estonia 67

FG4A. Numerical List of European Patents Valid in Estonia 69

FG4A. Numerical List of the Translations of the Specifications of European Patents Valid in Estonia 70

AA1Y. Numerical List of Supplementary Protection Applications 71

FG1Y. Numerical List of Supplementary Protection Certificates 71

AA1Y. Numerical List of Refused Applications for Supplementary Protection ..... -

VI. LEGAL ACTS AND INFORMATION .. 72

List of Patent Attorneys, Registered in the Estonian State Register of Patent Attorneys 76

Issue of the Copy of the Letters Patent ..... -

BIBLIOGRAAFILISTE ANDMETE IDENTIFITSEERIMISE RAHVUSVAHELISED NUMBERKOODID

WIPO Standard ST. 9

(10) Registreeringu number
(11) Dokumendi number
(12) Dokumendi liik
(19) Dokumendi väljaandnud asutuse nimetus
(21) Patenditaotluse/täiendava kaitse taotluse number
(22) Patenditaotluse/täiendava kaitse taotluse esitamise kuupäev
(23) Patendiseaduse § 8 lõikes 3 nimetatud teabe avalikustamise kuupäev
(24) Patendi kehtivuse alguse kuupäev
(30) Prioriteediandmed (kuupäev, riigi või rahvusvahelise organisatsiooni kood, taotluse number)
(43) Patenditaotluse avaldamise kuupäev
(45) Patendikirjelduse avaldamise kuupäev
(48) Muudetud patenditaotluse või patendikirjelduse avaldamise kuupäev
(51) Rahvusvahelise patendiklassifikatsiooni indeks(id)
(54) Leiutise nimetus
(57) Leiutise olemuse lühikokkuvõte
(60) Leiutise olemust muutvate varasema patenditaotluse paranduste ja täienduste esitamise kuupäev ja varasema patenditaotluse number
(62) Varasema patenditaotluse, millest patenditaotlus on eraldatud, esitamise kuupäev ja number
(66) Varasema, jätkatud taotluse esitamise kuupäev ja number
(68) Aluspatendi number
(71) Patenditaotleja/täiendava kaitse taotleja
(72) Leiutise autor
(73) Patendiomanik/täiendava kaitse omanik
(74) Patendivolinik või ühine esindaja
(83) Bioloogilise aine, sealhulgas mikroorganismi tüve deponeerimise andmed
(85) Rahvusvahelise patenditaotluse siseriiklikku menetlusse esitamise kuupäev
(86) PCT taotluse esitamise andmed (rahvusvahelise esitamise kuupäev, taotluse number)
(92) Ravimi/taimekaitsevahendi Eesti Vabariigis kehtiva esmase müügiloa number ja kuupäev
(93) Ravimi/taimekaitsevahendi esmase müügiloa number ja kuupäev Euroopa majanduspiirkonna liikmesriigis või Šveitsis
(94) Täiendava kaitse kehtivuse lõppemise kuupäev
(95) Aluspatendiga kaitstud toimeaine või toimeainete nimetus(ed)
(96) Euroopa patenditaotluse andmed (esitamise kuupäev, number)
(97) Euroopa patendi andmed (väljaandmisest teatamise kuupäev, number)
(98) Täiendava kaitse pikendamise esitamise kuupäev

INTERNATIONALLY AGREED NUMBERS FOR THE IDENTIFICATION OF DATA (INID CODES)

WIPO Standard ST. 9

(10) Registration number
(11) Number of the document
(12) Kind of the document
(19) Name of the office publishing the document
(21) Application number/SPC application number
(22) Date of filing of the application/SPC application date
(23) Date of making available to the public of the information provided in § 8(3) of the Patent Act
(24) Date of the beginning of validity of the patent
(30) Priority data (date, code identifying the State or international organization, application number)
(43) Date of publication of the patent application
(45) Date of publication of the specification
(48) Date of issuance of the corrected patent application or specification
(51) Symbol of the International Patent Classification
(54) Title of the invention
(57) Abstract
(60) Filing date of the amendments and corrections to the previous patent application which alter the subject matter of the invention and number of the previous patent application
(62) Filing date and number of the earlier patent application from which patent application has been divided up
(66) Filing date and number of the earlier, continued patent application
(68) Number of the basic patent
(71) Applicant/Applicant of the SPC
(72) Inventor
(73) Owner/Owner of the SPC
(74) Patent attorney or common representative
(83) Data of the deposit of a biological material, including microorganism strain
(85) Date of entry into the national phase for the international patent application
(86) Filing data of the PCT application (international filing date, application number)
(92) Number and date of the first authorisation to place the product on the market as a medicinal product/plant protection product valid in the Republic of Estonia
(93) Number and date of the first authorisation to place the product on the market as a medicinal product/plant protection product valid in a Member State of the European Economic Area (EEA) or Switzerland
(94) Expiry date of the SPC
(95) Name(s) of the product(s) protected by basic patent
(96) Filing data of the European patent application (date of filing, application number)
(97) Data of the European patent (date of mention of the grant of the patent, patent number)
(98) Date of filing of the application for extension of the SPC duration

RIIKIDE, TEISTE ÜHENDUSTE JA VALITSUSTEVAHELISTE ORGANISATSIOONIDE KOODID

WIPO Standard ST. 3

AD	Andorra
AE	Araabia Ühendemiraadid
AF	Afganistan
AG	Antigua ja Barbuda
AI	Anguilla
AL	Albaania
AM	Armeenia
AO	Angola
AP	Aafrika Regionaalne Tööstusomandi Organisatsioon (ARIPO)
AR	Argentina
AT	Austria
AU	Austraalia
AW	Aruba
AZ	Aserbaidžaan
BA	Bosnia ja Hertsegoviina
BB	Barbados
BD	Bangladesh
BE	Belgia
BF	Burkina Faso
BG	Bulgaaria
BH	Bahrein
BI	Burundi
BJ	Benin
BM	Bermuda
BN	Brunei
BO	Boliivia
BQ	Bonaire, Sint Eustatius ja Saba
BR	Brasiilia
BS	Bahama
BT	Bhutan
BV	Bouvet' saar
BW	Botswana
BX	Beneluxi Kaubamärgiamet (BBM) ja Beneluxi Tööstusdisainilahenduste Amet (BBDM)
BY	Valgevene
BZ	Belize
CA	Kanada
CD	Kongo Demokraatlik Vabariik
CF	Kesk-Aafrika Vabariik
CG	Kongo
CH	Šveits
CI	Côte d'Ivoire
CK	Cooki saared
CL	Tšiili
CM	Kamerun
CN	Hiina
CO	Kolumbia
CR	Costa Rica
CU	Kuuba
CV	Cabo Verde
CW	Curaçao
CY	Küpros
CZ	Tšehhi
DE	Saksamaa
DJ	Djibouti
DK	Taani
DM	Dominica
DO	Dominikaani Vabariik
DZ	Alžeeria
EA	Euraasia Patendiorganisatsioon (EAPO)
EC	Ecuador
EE	Eesti
EG	Egiptus
EH	Lääne-Sahara
EM	Euroopa Liidu Intellektuaalomandi Amet (EUIPO)
EP	Euroopa Patendiamet (EPO)
ER	Eritrea
ES	Hispaania
ET	Etioopia
FI	Soome
FJ	Fidži
FK	Falklandi (Malviini) saared
FO	Fääri saared
FR	Prantsusmaa
GA	Gabon
GB	Ühendkuningriik (Suurbritannia)
GC	Pärsia Lahe Koostöönõukogu
GD	Grenada
GE	Gruusia
GG	Guernsey
GH	Ghana
GI	Gibraltar
GL	Gröönimaa
GM	Gambia
GN	Guinea
GQ	Ekvatoriaal-Guinea
GR	Kreeka
GS	Lõuna-Georgia ja Lõuna-Sandwichi saared
GT	Guatemala
GW	Guinea-Bissau
GY	Guyana
HK	Hongkong
HN	Honduras
HR	Horvaatia
HT	Haiti
HU	Ungari
IB	Maailma Intellektuaalomandi Organisatsiooni (WIPO) Rahvusvaheline Büroo
ID	Indoneesia
IE	Iiri
IL	Iisrael
IM	Man'i saar
IN	India
IQ	Iraak
IR	Iraan
IS	Island
IT	Itaalia
JE	Jersey
JM	Jamaica
JO	Jordaania
JP	Jaapan
KE	Kenya
KG	Kõrgõzstan
KH	Kambodža
KI	Kiribati
KM	Komoorid
KN	Saint Kitts ja Nevis
KP	Põhja-Korea
KR	Lõuna-Korea
KW	Kuveit
KY	Kaimanisaared
KZ	Kasahstan
LA	Laos
LB	Liibanon
LC	Saint Lucia
LI	Liechtenstein
LK	Sri Lanka
LR	Libeeria
LS	Lesotho
LT	Leedu
LU	Luksemburg
LV	Läti
LY	Liibüa
MA	Maroko
MC	Monaco
MD	Moldova
ME	Montenegro
MG	Madagaskar
MK	Makedoonia
ML	Mali
MM	Myanmar (Birma)
MN	Mongoolia
MO	Macao
MP	Põhja-Mariaanid
MR	Mauritaania
MS	Montserrat
MT	Malta
MU	Mauritius
MV	Maldiivid
MW	Malawi
MX	Mehhiko
MY	Malaisia
MZ	Mosambiik
NA	Namiibia
NE	Niger
NG	Nigeeria
NI	Nicaragua
NL	Holland
NO	Norra
NP	Nepal
NR	Nauru
NZ	Uus-Meremaa
OA	Aafrika Intellektuaalomandi Organisatsioon (OAPI)
OM	Omaan
PA	Panama
PE	Peruu
PG	Paapua Uus-Guinea
PH	Filipiinid
PK	Pakistan
PL	Poola
PT	Portugal
PW	Belau
PY	Paraguay
QA	Katar
QZ	Ühenduse Sordiamet (Euroopa Liit) (EÜSA)
RO	Rumeenia
RS	Serbia
RU	Venemaa
RW	Rwanda
SA	Saudi Araabia
SB	Saalomoni Saared
SC	Seišellid
SD	Sudaan
SE	Rootsi
SG	Singapur
SH	Saint Helena, Ascension ja Tristan da Cunha
SI	Sloveenia
SK	Slovakkia
SL	Sierra Leone
SM	San Marino
SN	Senegal
SO	Somaalia
SR	Suriname
SS	Lõuna-Sudaan
ST	São Tomé ja Príncipe
SV	El Salvador
SX	Sint Maarten (Hollandi osa)
SY	Süüria
SZ	Svaasimaa
TC	Turks ja Caicos
TD	Tšaad
TG	Togo
TH	Tai
TJ	Tadžikistan
TL	Ida-Timor
TM	Türkmenistan
TN	Tuneesia
TO	Tonga
TR	Türgi
TT	Trinidad ja Tobago
TV	Tuvalu
TW	Taiwan (Hiina provints)
TZ	Tansaania
UA	Ukraina
UG	Uganda
US	Ameerika Ühendriigid
UY	Uruguay
UZ	Usbekistan
VA	Vatikan (Püha Tool)
VC	Saint Vincent ja Grenadiinid
VE	Venezuela
VG	Neitsisaared
VN	Vietnam
VU	Vanuatu
WO	Maailma Intellektuaalomandi Organisatsioon (WIPO) (Rahvusvaheline Büroo)
WS	Samoa
XN	Põhjamaade Patendiinstituut (PPI)
XU	Rahvusvaheline Uute Taimesortide Kaitse Liit
YE	Jeemen
ZA	Lõuna-Aafrika Vabariik
ZM	Sambia
ZW	Zimbabwe

I OSA
EESTI PATENDID

BA1A. AVALDATUD PATENDITAOTLUSED

Teade avaldatakse "Patendiseaduse" § 24 lõike 6 alusel.
Teates avaldatud andmed (leiutise nimetus, taotleja ja autori andmed), samuti "Patendiseaduse" § 24 lõike 1 kohaselt avaldatud patenditaotluse dokumendid avaldatakse patenditaotleja esitatud redaktsioonis (justiitsministri 3. jaanuari 2012. a määrusega nr 23 kehtestatud "Patenditaotluse avaldamise korra" punkt 18 (RT I, 10.01.2012, 23)).

(51) ***A47C 19/02 (2018.01)*** **(11) 201600028 A**
(22) 13.12.2016
(21) P201600028
(71) Osaühing Delux
Raua 5, 71020 Viljandi, EE
(72) Göran Valdemar Sjöholm
Helme tee 1, Manniva küla, Jõelähtme vald, 74217, Harjumaa, EE
(74) Tõnu Nelsas
AAA Patendibüroo OÜ
Tartu mnt 16, 10117 Tallinn, EE
(54) Voodiraam

---

(51) ***A61K 35/747 (2018.01)*** **(11) 201800005 A**
A23L 33/135 (2018.01)
A61P 1/12 (2018.01)
(22) 31.10.2014
(21) P201800005
(30) 03.04.2014, US, 244284
(62) 31.10.2014, P201400038
(71) BioCC OÜ
Kreutzwaldi 1, 51014 Tartu, EE
(72) Marika Mikelsaar
Jakobsoni 11-4, 51005 Tartu, EE
Epp Songisepp
Tähe 105-7, 50107 Tartu, EE
Merle Rätsep
Alasi 31-49, 50109 Tartu, EE
Pirje Hütt
Kulli 10-2, 50416 Tartu, EE
Imbi Smidt
Nõo vald, 61622 Tartu maakond, EE
Kai Truusalu
Vanemuise 45-59, 50107 Tartu, EE
Epp Sepp
Kaarli pst 11-47, 10119 Tallinn, EE
Raik-Hiio Mikelsaar
Jakobsoni 11-4, 51005 Tartu, EE
Kalle Kilk
Suur-Kaar 21-3, 50404 Tartu, EE
Jelena Stsepetova
Muru 12-28, 50707 Tartu, EE
Siiri Kõljalg
Elva 6, 50404 Tartu, EE
Mirjam Vallas
Ravila 76-34, 50408 Tartu, EE
(74) Sirje Kahu
Patendibüroo Ustervall OÜ
Kivi 21-6, 51009 Tartu, EE
(54) Probiootilist mikroorganismi tüve *Lactobacillus plantarum* Inducia DSM 21379 sisaldav kompositsioon kasutamiseks *Clostrdium difficile* põhjustatud kõhulahtisuse (CDAD) riski vähendamiseks
(83) DSM 21379, 16.04.2008, DSMZ

FG4A. VÄLJAANTUD PATENDID

Patendid nr 05807 kuni 05808

Teade avaldatakse “Patendiseaduse” § 35 lõike 8 alusel.

EE 05807 B1

(19) EESTI VABARIIK
PATENDIAMET

(11) EE 05807 B1

(51) Int.Cl.
A61B 5/00 (2016.01)
A61B 5/024 (2016.01)
A63B 24/00 (2016.01)

(12) PATENDIKIRJELDUS

(21) Patenditaotluse number: **P201600025**

(22) Patenditaotluse esitamise kuupäev: **24.10.2016**

(60) Leiutise olemust muutvate varasema patenditaotluse paranduste ja täienduste esitamise kuupäev ja patenditaotluse number: **22.08.2016 P201500001**

(24) Patendi kehtivuse alguse kuupäev: **24.10.2016**

(43) Patenditaotluse avaldamise kuupäev: **15.03.2018**

(45) Patendikirjelduse avaldamise kuupäev: **16.07.2018**

(73) Patendiomanik:

Eesti Maaülikool
Fr. R. Kreutzwaldi 1, 51014 Tartu, EE

(72) Leiutise autorid:

Jüri Kuzmin
Ida 3, 30328 Kohtla-Järve, EE

Boris Reppo
Tammsaare 8-38, 51006 Tartu, EE

Oliver Sada
Aiaääre 11, 51011 Tartu, EE

(54) Meetod tööprotsessi ja töötehnoloogia analüüsimiseks

(57) Leiutis kuulub ergonoomika valdkonda ning on täpsemalt ette nähtud tööprotsesside ja töötehnoloogiate või nende teostamiseks vajalike töövõtete analüüsimiseks. Meetod tööprotsessi ja töötehnoloogia analüüsimiseks näeb ette, et töötaja pulsisageduse andmed edastatakse traadita andmeside kaudu läbi vastuvõtja baasarvutisse, baasarvutisse sisestatakse töötaja füüsilised ja füsioloogilised andmed ja arvutatakse välja töötaja summaarne, füsioloogia tarbeks ja otseselt tööks kuluv energeetiline koormatus ning töö raskusaste, samuti jäädvustatakse videokaameraga video töötaja sooritatavast tegevusest. Saadud ning töödeldud andmed kuvatakse baasarvuti ekraanil. Sellise meetodi kasutamine töökeskkonna ja töötehnoloogiate hindamiseks toimub tööprotsessis inimest häirimata ja säilitab tema mugavustunde, samas võimaldab andmeid vajadusel hiljem analüüsida.

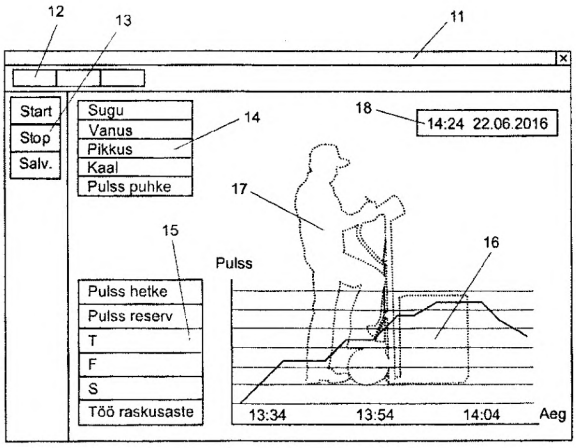

(57) The invention falls within the field of ergonomics and is particularly meant to be used for comparative assessment of work processes and work technologies or the work techniques necessary for the performance thereof. This method for comparative assessment of work processes and work technologies designates that the heart rate data of a worker is transmitted using a wireless connection, through a receiver, to the basic computer. The worker's physical and physiological data is entered into the basic computer and then a calculation is made of the total energetic load incurred by the worker for physiological and directly work-related purposes as well as of the worker's intensity of work. In addition, a video camera is used to capture a video of the activities performed by the worker. The resulting data is displayed and processed on the basic computer. Such method is used for the assessment of the work environment and work technologies in the workflow, without causing any disturbance for the worker and by retaining their sense of comfort, while allowing any later analysis of the data, as and when necessary.

EE 05808 B1

(19) EESTI VABARIIK
PATENDIAMET

(11) EE 05808 B1

(51) Int.Cl.
B82Y 40/00 (2018.01)

(12) PATENDIKIRJELDUS

(21) Patenditaotluse number: **P201600017**

(22) Patenditaotluse esitamise kuupäev: **15.08.2016**

(24) Patendi kehtivuse alguse kuupäev: **15.08.2016**

(43) Patenditaotluse avaldamise kuupäev: **15.03.2018**

(45) Patendikirjelduse avaldamise kuupäev: **16.07.2018**

(73) Patendiomanik:

Tallinna Tehnikaülikool
Ehitajate tee 5, 19086 Tallinn, EE

(72) Leiutise autorid:

Marina Aghayan
Ehitajate tee 5, 19086 Tallinn, EE

Nikhil Kamboj
Ehitajate tee 5, 19086 Tallinn, EE

Irina Hussainova
Ehitajate tee 5, 19086 Tallinn, EE

(54) Meetod romboeedriliste $FeAlO_3$ nanokiudude sünteesimiseks ja nimetatud nanokiude sisaldav toode

(57) Leiutis käsitleb romboeedrilise sümmeetria ja kõrge struktuurilise termostabiilsusega $FeAlO_3$ nanokiudude valmistamise meetodit, mille kujutise laiuse suhe kõrgusesse on $\leq 10^3$ ja üksiku kiu läbimõõt on vahemikus 1-100 nm.

(57) The invention relates to a method for producing nanofibers of $FeAlO_3$ with a rhombohedral symmetry, and of a high structural thermal stability, having an aspect ratio $\leq 10^3$, and the diameter of a single fibre is in the range of 1-100 nm.

TZ4A. REGISTREERINGU ANDMETE PARANDUSED JA MUUDATUSED

Eesti Patendilehe number	Patendi number	Rahvusvahelise patendiklassifikat-siooni indeksid	Avaldatud andmed	Parandatud ja muudetud andmed	Kood (WIPO ST. 17)
2014, 5	05726	E21B 49/02 B65B 1/04		ennistatud	TH4A

MZ4A. PATENTIDE KEHTIVUSE LÕPPEMINE

Teade avaldatakse “Patendiseaduse” § 38 lõike 2 ja § 50 lõike 5 alusel.

Eesti Patendilehe number	Patendi number	Rahvusvahelise patendiklassi-fikatsiooni indeksid	Patendi kehtivuse lõppemise kuupäev	Kood (WIPO ST. 17)
2005, 3	04504	E04H 7/20	10.11.2017	MM4A
2009, 5	05219	C07D 207/44 C12P 17/10 A61K 31/4015 A61P 31/04	25.11.2017	MM4A
2013, 3	05658	A01F 25/14 A23K 3/00	29.11.2017	MM4A
2013, 5	05682	G01N 33/24	14.11.2017	MM4A
2014, 6	05729	A23K 3/02 A23K 3/03	14.11.2017	MM4A

II OSA
EUROOPA PATENDID

FG4A. EESTIS KEHTIVATE EUROOPA PATENTIDE PATENDIKIRJELDUSE TÕLKED

Registreeringud nr E015404 kuni E015553

Teade avaldatatakse "Euroopa patentide väljaandmise konventsiooni kohaldamise seaduse" § 20 lõike 1 punkti 2 ja justiitsministri 3. jaanuari 2012. a määruse nr 3 "Euroopa patenditaotluse Eesti Patendiametile esitamise ja Euroopa Patendiametile edastamise, Euroopa patenditaotluse patendinõudluse ja patendikirjelduse tõlke esitamise ja avalikustamise ning Euroopa patenditaotluse siseriiklikuks patenditaotluseks ja kasuliku mudeli registreerimise taotluseks muutmise kord" § 30 lõike 2 alusel.

(51) ***A01K 61/00 (2017.01)*** (10) **E015404**
A01K 63/00 (2017.01)
(11) **EE-EP 2760282 B1**
(30) 28.09.2011, NO, 20111316
(96) 27.09.2012, 12836917.0
(97) 10.01.2018, EP 2760282
(54) Kalakasvandus, moodul, meetod ja kasutamine
(73) Preline Fishfarming System AS
c/o Hallvard Lerøy AS, P.O. Box 7600,
5020 Bergen, NO
(72) MAABO, Rune
Ovregate 9, N-3960 STATHELLE, NO
(74) Marit Meinberg
Patendibüroo KÄOSAAR OÜ
Suur-Patarei 2, 10415 Tallinn, EE
Patendikirjelduse tõlke esitamise kuupäev 09.04.2018

---

(51) ***A01K 67/027 (2006.01)*** (10) **E015405**
C07K 16/00 (2006.01)
C12N 15/85 (2006.01)
(11) **EE-EP 2883449 B1**
(30) 16.03.2012, US, 201261611950 P
13.12.2012, US, 201261736930 P
(96) 15.03.2013, 15151655.6
(97) 07.02.2018, EP 2883449
(54) Histidiinkonstrueeritud kerge ahelaga antikehad ja geneetiliselt muundatud närilised nende tekitamiseks
(73) Regeneron Pharmaceuticals, Inc.
777 Old Saw Mill River Road, Tarrytown,
NY 10591, US
(72) Mcwhirter, John
2035 Crescent Drive, Tarrytown, NY 10591, US
Macdonald, Lynn
16 Gedney Way, White Plains,
NY New York 10605, US
Murphy, Andrew J.
10 Newton Court, Croton-on-Hudson, NY 10520, US
(74) Kaie Puur
Patendibüroo RestMark Metida OÜ
Kompanii 1c, 51004 Tartu, EE
Patendikirjelduse tõlke esitamise kuupäev 07.05.2018

---

(51) ***A01N 43/50 (2006.01)*** (10) **E015406**
A61K 31/415 (2006.01)
C07D 233/86 (2006.01)
C07D 235/02 (2006.01)
(11) **EE-EP 2538785 B1**
(30) 24.02.2010, US, 307796 P
(96) 24.02.2011, 11748095.4
(97) 21.03.2018, EP 2538785
(54) Diarüültiohüdantoiini ja diarüülhüdantoiiniühendite sünteesimise protsessid
(73) Medivation Prostate Therapeutics LLC
525 Market Street 36th Floor, San Francisco,
CA 94105, US
(72) THOMPSON, Andrew
1144 Sawmill Road, Mountainside
New Jersey 07092, US
LAMBERSON, Carol
34 Toad Lane, Ringoes New Jersey 08851, US
GREENFIELD, Scott
14 McMillen Place, Delmar New York 12054, US
JAIN, Rajendra, Parasmal
E-202, Sapphire Park, Park Street Phase Ii, Wakad
Pune 411 057, IN
ANGELAUD, Remy
509 Rosewood Drive, Union NJ 07083, US
(74) Kaie Puur
Patendibüroo RestMark Metida OÜ
Kompanii 1c, 51004 Tartu, EE
Patendikirjelduse tõlke esitamise kuupäev 03.05.2018

---

(51) ***A01N 43/90 (2006.01)*** (10) **E015407**
A01N 25/02 (2006.01)
A01N 25/10 (2006.01)
A01P 13/00 (2006.01)
A01N 25/30 (2006.01)
(11) **EE-EP 2908644 B1**
(30) 19.10.2012, GB, 201218973
08.11.2012, GB, 201220176
(96) 17.10.2013, 13777101.0

(97) 28.02.2018, EP 2908644
(54) Emulgeeritav kontsentraat, mis sisaldab pinoksadeeni, polümeerset paksendajat ja alkoholi sisaldavat solvendisüsteemi
(73) Syngenta Participations AG
Schwarzwaldallee 215, 4058 Basel, CH
(72) SCHNEIDER, Rudolf
Syngenta Crop Protection Münchwilen AG, Breitenloh 5, CH-4333 Muenchwilen, CH
BLIND, Philippe
Syngenta Crop Protection Münchwilen AG, Breitenloh 5, CH-4333 Münchwilen, CH
(74) Enn Urgas
Patendibüroo Turvaja OÜ
Liivalaia 22, 10118 Tallinn, EE
Patendikirjelduse tõlke esitamise kuupäev 14.05.2018

---

(51) ***A23G 1/00 (2006.01)*** (10) **E015408**
A23G 1/32 (2006.01)
A23G 1/02 (2006.01)
A23G 1/30 (2006.01)
(11) **EE-EP 3114942 B1**
(96) 08.07.2015, 15002048.5
(97) 21.02.2018, EP 3114942
(54) Fermenteerimata kakaoubadel põhinevad kakaotooted ja nende valmistamise meetodid
(73) ODC Lizenz AG
Alter Postplatz 2, 6370 Stans, CH
(72) HÜHN, Tilo
Etzelweg 4, CH-8824 Schönenberg, CH
(74) Piret Niidas
LASVET Patendibüroo OÜ
Suurtüki 4a, 10133 Tallinn, EE
Patendikirjelduse tõlke esitamise kuupäev 08.05.2018

---

(51) ***A23G 1/00 (2006.01)*** (10) **E015409**
A23G 1/32 (2006.01)
(11) **EE-EP 3114940 B1**
(96) 08.07.2015, 15002046.9
(97) 21.02.2018, EP 3114940
(54) Šokolaad, šokolaadilaadsed tooted, šokolaadi valmistamise komplekt ja nende valmistamise meetodid
(73) ODC Lizenz AG
Alter Postplatz 2, 6370 Stans, CH
(72) Hühn, Tilo
Etzelweg 4, 8824 Schönenberg, CH
(74) Piret Niidas
LASVET Patendibüroo OÜ
Suurtüki 4a, 10133 Tallinn, EE
Patendikirjelduse tõlke esitamise kuupäev 16.05.2018

---

(51) ***A23G 1/00 (2006.01)*** (10) **E015410**
A23G 1/32 (2006.01)
A23G 1/02 (2006.01)
A23G 1/04 (2006.01)
A23G 1/30 (2006.01)
(11) **EE-EP 3114941 B1**
(96) 08.07.2015, 15002047.7
(97) 21.02.2018, EP 3114941
(54) Kakaoekstraktid, kakaotooted ja nende valmistamise meetodid
(73) ODC Lizenz AG
Alter Postplatz 2, 6370 Stans, CH
(72) Hühn, Tilo
Etzelweg 4, 8824 Schönenberg, CH
(74) Piret Niidas
LASVET Patendibüroo OÜ
Suurtüki 4a, 10133 Tallinn, EE
Patendikirjelduse tõlke esitamise kuupäev 15.05.2018

---

(51) ***A23K 50/10 (2016.01)*** (10) **E015411**
A23K 40/10 (2016.01)
A23K 20/142 (2016.01)
A23K 20/158 (2016.01)
A23K 20/163 (2016.01)
A23K 20/147 (2016.01)
A23K 20/10 (2016.01)
A23K 40/00 (2016.01)
(11) **EE-EP 2809176 B1**
(30) 31.01.2012, FI, 20120031
20.06.2012, EP, 12397519
(96) 31.01.2013, 13707419.1
(97) 07.03.2018, EP 2809176
(54) Loomasööt ja selle valmistamise protsess
(73) Benemilk Ltd
Raisionkaari 55, 21200 Raisio, FI
(72) HOLMA, Merja
Valopolku 1, FI-21200 Raisio, FI
(74) Kaie Puur
Patendibüroo RestMark Metida OÜ
Kompanii 1c, 51004 Tartu, EE
Patendikirjelduse tõlke esitamise kuupäev 06.06.2018

---

(51) ***A24D 1/02 (2006.01)*** (10) **E015412**
A24D 3/04 (2006.01)
A24D 3/06 (2006.01)
(11) **EE-EP 2317881 B1**
(30) 02.06.2008, EP, 08157446
(96) 02.06.2009, 09757503.9
(97) 11.04.2018, EP 2317881
(54) Läbipaistva osaga suitsetamisvahend
(73) Philip Morris Products S.A.
Quai Jeanrenaud 3, 2000 Neuchâtel, CH
(72) CECCHETTO, Andrea
Sägemattstrasse 42, 3097 Liebfeld, CH
CHAPUIS, Frédéric
Avenue Belvédère 24, 2025 Chez-le-Bart, CH
PRESELLO, Marco
Rue du Stand 17, 2113 Boveresse, CH
KUERSTEINER, Charles
Promenade de Flusel 30, 1008 Jouxtens-Mézery, CH
(74) Raivo Koitel
Patendi- & Kaubamärgibüroo Koitel OÜ
Tina 26, 10126 Tallinn, EE

Patendikirjelduse tõlke esitamise kuupäev 10.05.2018

---

(51) ***A24F 47/00 (2006.01)*** (10) **E015413**
(11) **EE-EP 3125706 B1**
(30) 31.03.2014, EP, 14162938
(96) 17.03.2015, 15712558.4
(97) 09.05.2018, EP 3125706
(54) Elektriliselt kuumutatud aerosooli tekitav süsteem
(73) Philip Morris Products S.A.
Quai Jeanrenaud 3, 2000 Neuchâtel, CH
(72) MIRONOV, Oleg
Rue des Battieux 1, 2000 Neuchâtel, CH
(74) Raivo Koitel
Patendi- & Kaubamärgibüroo Koitel OÜ
Tina 26, 10126 Tallinn, EE
Patendikirjelduse tõlke esitamise kuupäev 07.06.2018

---

(51) ***A24F 47/00 (2006.01)*** (10) **E015414**
A24B 15/16 (2006.01)
(11) **EE-EP 2814344 B1**
(30) 13.02.2012, EP, 12155239
(96) 12.02.2013, 13708106.3
(97) 04.04.2018, EP 2814344
(54) Suitsetamisvahend, mis sisaldab isoleeritud põlevat soojusallikat
(73) Philip Morris Products S.A.
Quai Jeanrenaud 3, 2000 Neuchâtel, CH
(72) MIRONOV, Oleg
Rue des Battieux 1, 2000 Neuchâtel, CH
POGET, Laurent Edouard
Chemin des Fleurettes 11, CH-1030 Bussigny, CH
(74) Raivo Koitel
Patendi- & Kaubamärgibüroo Koitel OÜ
Tina 26, 10126 Tallinn, EE
Patendikirjelduse tõlke esitamise kuupäev 07.05.2018

---

(51) ***A24F 47/00 (2006.01)*** (10) **E015415**
(11) **EE-EP 3187057 B1**
(96) 31.12.2015, 15203277.7
(97) 18.04.2018, EP 3187057
(54) Aerosooli tekitav vahend, mis sisaldab soojust juhtivat elementi, ja selle pinna töötlemine
(73) Philip Morris Products S.A.
Quai Jeanrenaud 3, 2000 Neuchâtel, CH
(72) LAVANCHY, Frederic
Grand`Rue 55, 1373 Chavornay, CH
MALGAT, Alexandre
Rue des Oiseaux 4F,
1422 Les Tuileries de Grandson, CH
(74) Raivo Koitel
Patendi- & Kaubamärgibüroo Koitel OÜ
Tina 26, 10126 Tallinn, EE
Patendikirjelduse tõlke esitamise kuupäev 10.05.2018

---

(51) ***A24F 47/00 (2006.01)*** (10) **E015416**
A61M 15/06 (2006.01)
(11) **EE-EP 3072407 B1**
(30) 08.12.2011, EP, 11192697
(96) 05.12.2012, 16165974.3
(97) 11.04.2018, EP 3072407
(54) Aerosooli tekitav seade, millel on kapillaarne liides
(73) Philip Morris Products S.A.
Quai Jeanrenaud 3, 2000 Neuchâtel, CH
(72) DUBIEF, Flavien
Chemin de la Vidéride 4a, 1424 Champange, CH
(74) Raivo Koitel
Patendi- & Kaubamärgibüroo Koitel OÜ
Tina 26, 10126 Tallinn, EE
Patendikirjelduse tõlke esitamise kuupäev 10.05.2018

---

(51) ***A47B 9/04 (2006.01)*** (10) **E015417**
(11) **EE-EP 2454969 B1**
(96) 23.11.2010, 10192245.8
(97) 28.02.2018, EP 2454969
(54) Reguleeritava kõrgusega töölaud
(73) KIH-utveckling AB
Förborgsgatan 15 D, 554 39 Jönköping, SE
(72) Pettersson, Hans
Furugränd 5, 56692 Habo, SE
(74) Riho Pikkor
Patendibüroo Turvaja OÜ
Liivalaia 22, 10118 Tallinn, EE
Patendikirjelduse tõlke esitamise kuupäev 04.06.2018

---

(51) ***A61J 1/14 (2006.01)*** (10) **E015418**
A61J 1/10 (2006.01)
A61J 1/05 (2006.01)
A61J 1/20 (2006.01)
(11) **EE-EP 2623085 B1**
(30) 29.09.2010, BR, PI1003460
(96) 02.09.2011, 11827834.0
(97) 07.02.2018, EP 2623085
(54) Ravimilahustamiskott
(73) Caetano, Norival
Rua Dom Armando Lombardi 80, apto. 46 A, 05616-010 Sao Paulo, BR
(72) Caetano, Norival
Rua Dom Armando Lombardi 80, apto. 46 A, 05616-010 Sao Paulo, BR
(74) Jürgen Toome
LASVET Patendibüroo OÜ
Suurtüki 4a, 10133 Tallinn, EE
Patendikirjelduse tõlke esitamise kuupäev 29.05.2018

---

(51) ***A61K 8/65 (2006.01)*** (10) **E015419**
A61K 47/36 (2006.01)
A61K 9/06 (2006.01)
A61Q 19/00 (2006.01)
(11) **EE-EP 2666462 B1**
(30) 19.01.2011, KR, 20110005588
(96) 17.02.2011, 11856000.2
(97) 11.04.2018, EP 2666462
(54) Kiirgusega ristseotud kollageengeel ja selle valmistamise meetod
(73) Sewon Cellontech Co., Ltd

4,6th Floor, HP Building, 23-6 Yeouido-dong, Yeongdeungpo-gu, Seoul 150-724, KR
(72) YU, Ji Chul
103-301 NamKwang Haustory, 710 Janghyeon-ri, Jinjeop-eup, Namyangju-si Gyeonggi-do 472-865, KR
YEO, Se Ken
104-508 Doojin Apt., Yeongdeok-dong, Giheung-gu, Yongin-si Gyeonggi-do 446-740, KR
KIM, Tai Hyoung
104-906 Desiang Apt., Sinnae-dong, Jungnang-gu, Seoul 131-794, KR
SHU, Dong Sam
103-403, Cheonggu 3-cha Apt., Junggye 1(il)-dong, Nowon-gu, Seoul 139-221, KR
CHANG, Cheong Ho
803, Samho Garden Apt. 1-Cha, Banpo 1(il)-dong, Seocho-gu, Seoul 137-040, KR
(74) Leevi Markus
Patendibüroo KÄOSAAR OÜ
Tähe 94, 50107 Tartu, EE
Patendikirjelduse tõlke esitamise kuupäev 07.05.2018

---

(51) ***A61K 9/20 (2006.01)*** (10) **E015420**
A61K 31/565 (2006.01)
(11) **EE-EP 3106148 B1**
(30) 18.06.2015, EP, 15172747
(96) 17.06.2016, 16175091.4
(97) 14.03.2018, EP 3106148
(54) Estetrooli komponenti sisaldav suus dispergeeruv doseerimisühik
(73) Mithra Pharmaceuticals S.A.
Rue Saint-Georges 5-7, 4000 Liège, BE
(72) Jaspart, Séverine Francine Isabelle
Rue des condruzes, 19, BE-4560 Bois-et-Borsu, BE
Platteeuw, Johannes Jan
Newtonplein 41, 5283 JH Boxtel, NL
van den Heuvel, Denny Johan Marijn
Ganzeneiland 11, 6642 DJ Beuningen, NL
(74) Leevi Markus
Patendibüroo KÄOSAAR OÜ
Tähe 94, 50107 Tartu, EE
Patendikirjelduse tõlke esitamise kuupäev 08.05.2018

---

(51) ***A61K 9/20 (2006.01)*** (10) **E015421**
A61K 31/44 (2006.01)
(11) **EE-EP 2705839 B1**
(30) 10.09.2012, EP, 12183762
(96) 09.09.2013, 13183603.3
(97) 21.02.2018, EP 2705839
(54) Latsidipiini sisaldav farmatseutiline kompositsioon ja selle valmistamise protsess
(73) Rivopharm SA
Centro Insema, 6928 Manno, CH
(72) Poli, Piero
Via Coremmo, 8, CH-6900 Lugano, CH
Carcano, Michela
Via Grandi, 5A, I-22026 Maslianico, COMO, IT
Vecchi, Gabriele
Via Bellinzona, 76, I-22100 Como, IT
(74) Juhan Hämmalov
INTELS Patendibüroo OÜ
Magasini 12, 51005 Tartu, EE
Patendikirjelduse tõlke esitamise kuupäev 21.05.2018

---

(51) ***A61K 9/48 (2006.01)*** (10) **E015422**
A61K 9/10 (2006.01)
A61K 47/14 (2017.01)
A61K 47/24 (2006.01)
A61K 47/44 (2017.01)
A61K 31/404 (2006.01)
(11) **EE-EP 2299987 B1**
(30) 06.06.2008, EP, 08157748
(96) 04.06.2009, 09757593.0
(97) 21.02.2018, EP 2299987
(54) Kapselravimvorm, mis sisaldab indolinooniderivaadi suspensioonpreparaati
(73) Boehringer Ingelheim International GmbH
Binger Strasse 173, 55216 Ingelheim am Rhein, DE
(72) MESSERSCHMID, Roman
Boehringer Ingelheim GmbH, CD Patents,
Binger Str. 173, 55216 Ingelheim Am Rhein, DE
BINDER, Rudolf
Boehringer Ingelheim GmbH, CD Patents,
Binger Str. 173, 55216 Ingelheim Am Rhein, DE
BOCK, Thomas
Vorderberg 9, CH-6318 Walchwil, CH
BROX, Werner
Gerhard-Hauptmann-Strasse 11, 64743 Beerfelden, DE
(74) Piret Niidas
LASVET Patendibüroo OÜ
Suurtüki 4a, 10133 Tallinn, EE
Patendikirjelduse tõlke esitamise kuupäev 17.05.2018

---

(51) ***A61K 9/48 (2006.01)*** (10) **E015423**
A61K 31/343 (2006.01)
A61K 31/00 (2006.01)
A61K 9/00 (2006.01)
(11) **EE-EP 2637645 B1**
(30) 10.11.2010, FR, 1059306
(96) 10.11.2011, 11796739.8
(97) 21.02.2018, EP 2637645
(54) Dronedaroonil põhinev ravimkompositsioon ja ravimvorm ning meetod nende valmistamiseks
(73) SANOFI
54, rue La Boétie, 75008 Paris, FR
(72) ABRAMOVICI, Bernard
c/o Sanofi, Département Brevets,
174 Avenue de France, F-75013 Paris, FR
BEILLES, Stéphane
c/o Sanofi, Département Brevets,
174 Avenue de France, F-75013 Paris, FR
GAUTIER, Jean-Claude
c/o Sanofi, Département Brevets,
174 Avenue de France, F-75013 Paris, FR
CHAMBONNET, Sandra
c/o Sanofi, Département Brevets,

174 avenue de France, F-75013 Paris, FR
(74) Enn Urgas
Patendibüroo Turvaja OÜ
Liivalaia 22, 10118 Tallinn, EE
Patendikirjelduse tõlke esitamise kuupäev 16.05.2018

---

(51) ***A61K 31/135 (2006.01)*** (10) **E015424**
A61K 31/192 (2006.01)
A61K 9/20 (2006.01)
A61K 9/28 (2006.01)
A61K 9/16 (2006.01)
A61K 47/36 (2006.01)
(11) **EE-EP 2956129 B1**
(30) 14.02.2013, IT, MI20130210
(96) 06.02.2014, 14705987.7
(97) 18.04.2018, EP 2956129
(54) Deksketoprofeeni ja tramadooli sisaldavad farmatseutilised kompositsioonid
(73) LABORATORIOS MENARINI S.A.
Alfonso XII, 587, 08912 Badalona, Barcelona, ES
(72) SCHMITZ, Reinhard
Glinicker Weg 125, 12489 Berlin, DE
KOHL, Tobias
Glinicker Weg 125, 12489 Berlin, DE
(74) Harald Tehver
Patendibüroo Turvaja OÜ
Liivalaia 22, 10118 Tallinn, EE
Patendikirjelduse tõlke esitamise kuupäev 30.05.2018

---

(51) ***A61K 31/4162 (2006.01)*** (10) **E015425**
C07D 471/04 (2006.01)
C07D 491/052 (2006.01)
A61P 1/16 (2006.01)
A61P 1/18 (2006.01)
(11) **EE-EP 3065738 B1**
(30) 05.11.2013, US, 201361900013 P
(96) 04.11.2014, 14803001.8
(97) 28.02.2018, EP 3065738
(54) Koostised ja meetodid farnesoid-X-retseptorite moduleerimiseks
(73) NOVARTIS AG
Lichtstrasse 35, 4056 Basel, CH
(72) TULLY, David
Novartis Institutes for BioMedical Research Inc., 5300 Chiron Way, Emeryville, California 95608, US
CHIANELLI, Donatella
Novartis Institute for Functional Genomics Inc., 10675 John Jay Hopkins Drive, San Diego, California 92121, US
LIU, Xiaodong
Novartis Institute for Functional Genomics Inc., 10675 John Jay Hopkins Drive, San Diego, California 92121, US
MOLTENI, Valentina
Novartis Institute for Functional Genomics Inc., 10675 John Jay Hopkins Drive, San Diego, California 92121, US
NELSON, John
Novartis Institute for Functional Genomics Inc., 10675 John Jay Hopkins Drive, San Diego, California 92121, US
ROLAND, Jason
15698 Via Montecristo, San Diego, California 92127, US
RUCKER, Paul
Novartis Institute for Functional Genomics Inc., 10675 John Jay Hopkins Drive, San Diego, California 92121, US
(74) Leevi Markus
Patendibüroo KÄOSAAR OÜ
Tähe 94, 50107 Tartu, EE
Patendikirjelduse tõlke esitamise kuupäev 21.05.2018

---

(51) ***A61K 31/417 (2006.01)*** (10) **E015426**
A61K 38/05 (2006.01)
A61P 31/14 (2006.01)
A61P 31/16 (2006.01)
(11) **EE-EP 2893936 B1**
(30) 30.08.2012, RU, 2012137097
(96) 29.08.2013, 13833080.8
(97) 04.04.2018, EP 2893936
(54) Glutarüülhistamiin (+)RNA-d sisaldavate viiruste põhjustatud haiguste ravimiseks ja profülaktikaks
(73) Obschestvo S Ogranichennoi Otvetstvennostiyu Pharmenterprises
42 Bolshoj Blvd., Building 1, Office 771, 772, Skolkovo Innovation Centre, Moscow 143026, RU
(72) NEBOLSIN, Vladimir Evgenievich
ul. Severnoe Chertanovo 4, korp. 403, kv. 249, Moscow 117648, RU
BORISEVICH, Sergei Vladimirovich
pr-t Krasnoi Armii 236, kv. 67, Sergiev Posad 141300, RU
EGOROV, Andrei Yurievich
Svetlanovskii prospekt 99, korp. 1, kv. 19, St.Petersburg 195269, RU
(74) Kaie Puur
Patendibüroo RestMark Metida OÜ
Kompanii 1c, 51004 Tartu, EE
Patendikirjelduse tõlke esitamise kuupäev 25.04.2018

---

(51) ***A61K 31/4178 (2006.01)*** (10) **E015427**
A61K 31/4184 (2006.01)
A61K 31/437 (2006.01)
A61K 31/439 (2006.01)
A61K 31/46 (2006.01)
A61K 31/4747 (2006.01)
A61K 31/496 (2006.01)
A61K 31/538 (2006.01)
A61P 1/08 (2006.01)
A61P 43/00 (2006.01)
(11) **EE-EP 2432467 B1**
(30) 20.05.2009, EP, 09305464
21.10.2009, EP, 09305996
(96) 20.05.2010, 10723060.9
(97) 21.02.2018, EP 2432467
(54) Serotoniini 5-HT3 retseptori antagonistid kasutamiseks vigastustega vestibulaarhäirete ravimisel

(73) INSERM (Institut National de la Santé et de la Recherche Médicale)
101, rue de Tolbiac, 75013 Paris, FR
(72) CHABBERT, Christian
Institut des Neurosciences de Montpellier, Inserm U583, Hôpital Saint Eloi, 80 avenue Augustin Fliche, F-34295 MONTPELLIER Cedex 05, FR
VENAIL, Frédéric
Institut des Neurosciences de Montpellier, Inserm U583, Hôpital Saint Eloi, 80 avenue Augustin Fliche, F-34295 MONTPELLIER Cedex 05, FR
(74) Kaie Puur
Patendibüroo RestMark Metida OÜ
Kompanii 1c, 51004 Tartu, EE
Patendikirjelduse tõlke esitamise kuupäev 29.03.2018

---

(51) ***A61K 31/436 (2006.01)*** (10) **E015428**
A61K 31/365 (2006.01)
A61K 31/351 (2006.01)
A61P 35/00 (2006.01)
A61P 25/00 (2006.01)
(11) **EE-EP 1983984 B1**
(30) 02.02.2006, GB, 0602123
22.02.2006, GB, 0603568
07.03.2006, GB, 0604593
22.03.2006, GB, 0605760
16.05.2006, GB, 0609698
(96) 31.01.2007, 07711417.1
(97) 07.03.2018, EP 1983984
(54) Tuberskleroosi ravi
(73) Novartis AG
Lichtstrasse 35, 4056 Basel, CH
(72) BERG, William
10 Hallmark Drive, New City, NY 10956, US
BENEDETTO, John
35 Hancock Drive, Morristown, NJ 07960, US
ELMROTH, Ingrid
Mohrhaldenstrasse 155, CH-4125 Riehen, CH
LANE, Heidi
Jakobsweg 22, CH-4105 Biel-Benken, CH
LEBWOHL, David
55 Pomeroy Road, Madison, NJ 07940, US
SELLERS, William
50 Cleveland Road, Chestnut Hill, MA 02467, US
STUMM, Michael
Bäumlihofstrasse 377, CH-4125 Riehen, CH
(74) Leevi Markus
Patendibüroo KÄOSAAR OÜ
Tähe 94, 50107 Tartu, EE
Patendikirjelduse tõlke esitamise kuupäev 30.05.2018

---

(51) ***A61K 31/437 (2006.01)*** (10) **E015429**
A61K 31/555 (2006.01)
A61K 31/7068 (2006.01)
A61P 35/00 (2006.01)
A61K 31/282 (2006.01)
A61K 33/24 (2006.01)
(11) **EE-EP 2780011 B1**
(30) 11.11.2011, US, 201161558582 P
(96) 31.10.2012, 12783804.3
(97) 11.04.2018, EP 2780011
(54) Munasarjavähi kombinatsioonravi
(73) Eli Lilly and Company
Lilly Corporate Center, Indianapolis, IN 46285, US
(72) CHAN, Edward, Michael
Eli Lilly and Company, P.O. Box 6288, Indianapolis, Indiana 46206-6288, US
PRATT, Susan, Elizabeth
Eli Lilly and Company, P.O. Box 6288, Indianapolis, Indiana 46206-6288, US
STANCATO, Louis, Frank
Eli Lilly and Company, P.O. Box 6288, Indianapolis, Indiana 46206-6288, US
(74) Leevi Markus
Patendibüroo KÄOSAAR OÜ
Tähe 94, 50107 Tartu, EE
Patendikirjelduse tõlke esitamise kuupäev 09.05.2018

---

(51) ***A61K 31/4709 (2006.01)*** (10) **E015430**
C07D 409/14 (2006.01)
A61P 11/00 (2006.01)
(11) **EE-EP 2961407 B1**
(30) 27.02.2013, EP, 13382060
22.03.2013, US, 201361804558 P
(96) 27.02.2014, 14706652.6
(97) 11.04.2018, EP 2961407
(54) 2-amino-1-hüdroksüetüül-8-hüdroksükinoliin-2(1H)-ooni derivaatide soolad, millel on nii β2-adrenergilise retseptori agonisti kui ka M3-muskariiniretseptori antagonisti aktiivsus
(73) Almirall S.A.
Ronda del General Mitre, 151, 08022 Barcelona, ES
(72) CARRERA CARRERA, Francesc
C/ Laureà Miró 408-410, Sant Feliu de Llobregat, E-08980 Barcelona, ES
PAJUELO LORENZO, Francesca
C/ Laureà Miró 408-410, Sant Feliu de Llobregat, E-08980 Barcelona, ES
PEREZ ANDRES, Juan Antonio
C/ Laureà Miró 408-410, Sant Feliu de Llobregat, E-08980 Barcelona, ES
PRAT QUIÑONES, Maria
C/ Laureà Miró 408-410, Sant Feliu de Llobregat, E-08980 Barcelona, ES
PUIG DURAN, Carlos
C/ Laureà Miró 408-410, Sant Feliu de Llobregat, E-08980 Barcelona, ES
JULIA JANE, Montserrat
C/ Laureà Miró 408-410, Sant Feliu de Llobregat, E-08980 Barcelona, ES
(74) Kaie Puur
Patendibüroo RestMark Metida OÜ
Kompanii 1c, 51004 Tartu, EE
Patendikirjelduse tõlke esitamise kuupäev 29.05.2018

---

(51) ***A61K 31/517 (2006.01)*** (10) **E015431**
A61K 31/5377 (2006.01)
A61P 35/00 (2006.01)

A61K 45/06 (2006.01)
(11) **EE-EP 3124025 B1**
(30) 31.07.2015, FR, 1557412
(96) 29.07.2016, 16181821.6
(97) 28.02.2018, EP 3124025
(54) 3-[(3-{[4-(4-morfolinüülmetüül)-1*H*-pürrool-2-üül] metüleen}-2-okso-2,3-dihüdro-1*H*-indool-5-üül) metüül]-1,3-tiasolidiin-2,4-diooni ja EGFR TYR-kinaasi inhibiitori vaheline ühendus
(73) Les Laboratoires Servier
35, rue de Verdun, 92284 Suresnes Cedex, FR
(72) BURBRIDGE, Michaël, Frank
13, rue Emile Zola, 78480 VERNEUIL SUR SEINE, FR
CATTAN, Valérie
51 A, avenue de Ségur, 75007 PARIS, FR
JACQUET-BESCOND, Anne
9, rue du Carreau, 92350 LE PLESSIS ROBINSON, FR
(74) Juhan Hämmalov
INTELS Patendibüroo OÜ
Magasini 12, 51005 Tartu, EE
Patendikirjelduse tõlke esitamise kuupäev 07.05.2018

---

(51) ***A61K 31/519 (2006.01)*** (10) **E015432**
A61K 31/4184 (2006.01)
A61K 31/7076 (2006.01)
A61K 39/395 (2006.01)
A61K 39/00 (2006.01)
A61K 45/06 (2006.01)
A61P 35/02 (2006.01)
A61P 35/00 (2006.01)
(11) **EE-EP 2564846 B1**
(30) 10.12.2007, US, 12762 P
(96) 10.12.2008, 12177257.8
(97) 28.02.2018, EP 2564846
(54) Meetod hematoloogiliste vähkide ravimiseks, kasutades PNP-inhibiitoreid nagu forodesiin, kombinatsioonis koos anti-CD20 ainetega
(73) BioCryst Pharmaceuticals, Inc.
4505 Emperor Blvd., Durham, NC 27703, US
(72) Bantia, Shanta
BIOCRYST PHARMACEUTICALS, INC.,
2910 Parkway Lake Drive, Birmingham,
AL Alabama 35244, US
Breitfeld, Philip
BIOCRYST PHARMACEUTICALS, INC.,
2910 Parkway Lake Drive, Birmingham,
AL Alabama 35244, US
Babu, Yarlagadda Sudhakara
BIOCRYST PHARMACEUTICALS, INC.,
2910 Parkway Lake Drive, Birmingham,
AL Alabama 35244, US
(74) Leevi Markus
Patendibüroo KÄOSAAR OÜ
Tähe 94, 50107 Tartu, EE
Patendikirjelduse tõlke esitamise kuupäev 10.05.2018

---

(51) ***A61K 31/536 (2006.01)*** (10) **E015433**
A61K 9/10 (2006.01)
A61K 31/439 (2006.01)
A61K 9/08 (2006.01)
A61P 11/00 (2006.01)
(11) **EE-EP 1940349 B1**
(30) 10.10.2005, EP, 05109376
(96) 06.10.2006, 06807028.3
(97) 14.02.2018, EP 1940349
(54) Aerosoolpreparaat beetaantagonistide inhaleerimiseks
(73) Boehringer Ingelheim International GmbH
Binger Strasse 173, 55216 Ingelheim am Rhein, DE
(72) NIKLAUS-HUMKE, Barbara
Taubhaus 26, 55432 Damscheid, DE
NOWAK, Michael
Obere Martinsthaler Str. 4b, 65396 Walluf, DE
RADAU, Kirsten
Welfenstrasse 2, 55218 Ingelheim am Rhein, DE
(74) Piret Niidas
LASVET Patendibüroo OÜ
Suurtüki 4a, 10133 Tallinn, EE
Patendikirjelduse tõlke esitamise kuupäev 07.05.2018

---

(51) ***A61K 31/5365 (2006.01)*** (10) **E015434**
A61K 31/505 (2006.01)
A61P 31/18 (2006.01)
(11) **EE-EP 2932970 B1**
(30) 27.01.2010, US, 298589 P
(96) 24.01.2011, 15164931.6
(97) 21.03.2018, EP 2932970
(54) Viirusevastane ravi
(73) VIIV Healthcare Company
251 Little Falls Drive, Wilmington, DE 19808, US
(72) Underwood, Mark Richard
c/o GlaxoSmithKline, Global Patents Dept,
Five Moore Drive, Research Triangle Park,
NC North Carolina 27709, US
(74) Leevi Markus
Patendibüroo KÄOSAAR OÜ
Tähe 94, 50107 Tartu, EE
Patendikirjelduse tõlke esitamise kuupäev 07.06.2018

---

(51) ***A61K 31/675 (2006.01)*** (10) **E015435**
A61P 19/02 (2006.01)
A61P 29/00 (2006.01)
(11) **EE-EP 2849758 B1**
(30) 14.05.2012, US, 201261646538 P
15.05.2012, US, 201261647478 P
01.06.2012, US, 201261654383 P
01.06.2012, US, 201261654292 P
05.06.2012, US, 201261655541 P
05.06.2012, US, 201261655527 P
07.02.2013, US, 201361762225 P
14.02.2013, US, 201361764563 P
21.02.2013, US, 201361767676 P
21.02.2013, US, 201361767647 P
20.03.2013, US, 201361803721 P
(96) 14.05.2013, 13791356.2

(97) 04.04.2018, EP 2849758
(54) Zoledroonhapet või sellega seotud ühendeid sisaldavad koostised põletikuvalu ja sellega seotud seisundite leevendamiseks
(73) Antecip Bioventures II LLC
630 Fifth Avenue, New York, NY 10111, US
(72) TABUTEAU, Herriot
260 Park Avenue South Apt. 7B, New York, NY 10010, US
(74) Leevi Markus
Patendibüroo KÄOSAAR OÜ
Tähe 94, 50107 Tartu, EE
Patendikirjelduse tõlke esitamise kuupäev 26.04.2018

---

(51) ***A61K 31/7034 (2006.01)*** (10) **E015436**
A61P 35/00 (2006.01)
(11) **EE-EP 2928476 B1**
(30) 07.12.2012, US, 201261734924 P
14.03.2013, US, 201361784206 P
(96) 05.12.2013, 13811325.3
(97) 14.02.2018, EP 2928476
(54) E-selektiini agonistide kasutamisega ühendid, kompositsioonid ja meetodid hematopoeetiliste rakkude mobilisatsiooniks
(73) GlycoMimetics, Inc.
9708 Medical Center Drive, Rockville, Maryland 20850, US
(72) MAGNANI, John, L.
12216 Triple Crown Road, Gaithersburg, Maryland 20878, US
(74) Alla Hämmalov
INTELS Patendibüroo OÜ
Magasini 12, 51005 Tartu, EE
Patendikirjelduse tõlke esitamise kuupäev 07.05.2018

---

(51) ***A61K 35/74 (2015.01)*** (10) **E015437**
A61P 29/00 (2006.01)
A61P 35/00 (2006.01)
(11) **EE-EP 3209309 B1**
(30) 23.11.2015, GB, 201520638
(96) 23.11.2016, 16804858.5
(97) 14.03.2018, EP 3209309
(54) Bakteritüvesid sisaldavad kompositsioonid
(73) 4D Pharma Research Limited
Life Sciences Innovation Building, Cornhill Road, Aberdeen AB25 2ZS, GB
(72) MULDER, Imke Elisabeth
c/o 4D PHARMA RESEARCH LIMITED,
Life Sciences Innovation Building, Cornhill Road, Aberdeen AB25 2ZS, GB
HOLT, Amy Beth
c/o 4D PHARMA RESEARCH LIMITED,
Life Sciences Innovation Building, Cornhill Road, Aberdeen AB25 2ZS, GB
MCCLUSKEY, Seanin Marie
c/o 4D PHARMA RESEARCH LIMITED,
Life Sciences Innovation Building, Cornhill Road, Aberdeen AB25 2ZS, GB
LENNON, Grainne Clare
c/o 4D PHARMA RESEARCH LIMITED,
Life Sciences Innovation Building, Cornhill Road, Aberdeen AB25 2ZS, GB
AHMED, Suaad
c/o 4D PHARMA RESEARCH LIMITED,
Life Sciences Innovation Building, Cornhill Road, Aberdeen AB25 2ZS, GB
(74) Tõnu Nelsas
AAA Patendibüroo OÜ
Tartu mnt 16, 10117 Tallinn, EE
Patendikirjelduse tõlke esitamise kuupäev 30.05.2018

---

(51) ***A61K 38/17 (2006.01)*** (10) **E015438**
G01N 33/74 (2006.01)
A61P 3/04 (2006.01)
A61P 3/06 (2006.01)
A61P 3/10 (2006.01)
A61P 9/00 (2006.01)
A61P 9/12 (2006.01)
A61P 11/00 (2006.01)
A61P 35/00 (2006.01)
A61P 1/16 (2006.01)
(11) **EE-EP 2550972 B1**
(30) 02.04.2007, US, 909699 P
04.05.2007, US, 916187 P
(96) 01.04.2008, 12179244.4
(97) 21.02.2018, EP 2550972
(54) Klotho-beeta agonist-antikeha kasutamiseks diabeedi või insuliiniresistentsuse ravis
(73) Genentech, Inc.
1 DNA Way, South San Francisco, CA 94080, US
(72) Desnoyers, Luc
2050 Stockton Street, San Francisco, CA California 94133, US
(74) Piret Niidas
LASVET Patendibüroo OÜ
Suurtüki 4a, 10133 Tallinn, EE
Patendikirjelduse tõlke esitamise kuupäev 15.05.2018

---

(51) ***A61K 39/00 (2006.01)*** (10) **E015439**
A61P 19/00 (2006.01)
C07K 16/22 (2006.01)
(11) **EE-EP 2739311 B1**
(30) 04.08.2011, US, 201161515191 P
(96) 02.08.2012, 12746235.6
(97) 21.02.2018, EP 2739311
(54) Luulõhedefektide ravimise meetod
(73) Amgen Inc.
Patent Operations M/S 28-2-C, One Amgen Center Drive, Thousand Oaks, California 91320-1799, US
(72) LI, Xiaodong
1512 Sappanwood Avenue, Newbury Park, CA 91320, US
KE, Hua, Zhu
5258 Via Dolores, Newbury Park, CA 91320, US
(74) Kaie Puur
Patendibüroo RestMark Metida OÜ
Kompanii 1c, 51004 Tartu, EE

Patendikirjelduse tõlke esitamise kuupäev 09.04.2018

---

(51) ***A61K 39/00 (2006.01)*** (10) **E015440**
C07K 16/40 (2006.01)
(11) **EE-EP 2833907 B1**
(30) 06.04.2012, US, 201261621461 P
(96) 05.04.2013, 13798222.9
(97) 28.02.2018, EP 2833907
(54) Koostised ja meetodid MASP-1 ja/või MASP-3 inhibeerimiseks paroksüsmaalse öise hemoglobinuuria raviks
(73) Omeros Corporation
201 Elliott Avenue West, Seattle, WA 98119, US
University of Leicester
University Road, Leicester LE1 7RH, GB
(72) SCHWAEBLE, Hans-Wilhelm
36 The Green, Mountsorrel
Leicestershire LE12 7AF, GB
DEMOPULOS, Gregory, A.
4845 Forest Avenue SE, Mercer Island, WA 98040, US
(74) Leevi Markus
Patendibüroo KÄOSAAR OÜ
Tähe 94, 50107 Tartu, EE
Patendikirjelduse tõlke esitamise kuupäev 16.05.2018

---

(51) ***A61K 39/00 (2006.01)*** (10) **E015441**
C12N 15/12 (2006.01)
A61P 35/00 (2006.01)
(11) **EE-EP 2197481 B1**
(30) 09.10.2007, WO, PCT/EP2007/008770
(96) 08.10.2008, 08838033.2
(97) 14.02.2018, EP 2197481
(54) RNA-kompositsioon mitteväikerakulise kopsuvähi (NSCLC) ravimiseks
(73) CureVac AG
Paul-Ehrlich-Str. 15, 72076 Tübingen, DE
(72) BARNER, Marijke
Fridingerst. 46, 70619 Stuttgart, DE
PROBST, Jochen
In den Kirchhofländern 19, 72649 Wolfschlugen, DE
LANDER, Thomas
Öhlmühlweg 47b, 61462 Königstein i. Taunus, DE
HOERR, Ingmar
Hasenbergstr. 99, 70176 Stuttgart, DE
(74) Kaie Puur
Patendibüroo RestMark Metida OÜ
Kompanii 1c, 51004 Tartu, EE
Patendikirjelduse tõlke esitamise kuupäev 10.05.2018

---

(51) ***A61K 39/00 (2006.01)*** (10) **E015442**
A61K 39/35 (2006.01)
A61K 45/06 (2006.01)
A61K 39/39 (2006.01)
(11) **EE-EP 2486938 B1**
(30) 26.09.2006, US, 847404 P
(96) 26.09.2007, 12153256.8
(97) 09.05.2018, EP 2486938
(54) Sünteetilist adjuvanti sisaldav vaktsiinikoostis
(73) Infectious Disease Research Institute
1616 Eastlake Ave. E, Suite 400, Seattle, WA 98102, US
(72) Reed, Steven G.
2843 122nd Place Northeast, Bellevue, WA 98005, US
Carter, Darrick
836 Northwest 64th, Seattle, WA 98107, US
(74) Leevi Markus
Patendibüroo KÄOSAAR OÜ
Tähe 94, 50107 Tartu, EE
Patendikirjelduse tõlke esitamise kuupäev 23.05.2018

---

(51) ***A61K 39/00 (2006.01)*** (10) **E015443**
C07K 16/14 (2006.01)
C07K 16/24 (2006.01)
(11) **EE-EP 2768859 B1**
(30) 19.10.2011, EP, 11185763
19.10.2011, US, 201161548744 P
(96) 19.10.2012, 12775247.5
(97) 21.02.2018, EP 2768859
(54) IL17C-antagonistid põletikuliste haiguste ravimiseks
(73) MorphoSys AG
Semmelweisstrasse 7, D-82152 Planegg, DE
Galapagos N.V.
Generaal de Wittelaan L11 A3, 2800 Mechelen, BE
(72) BÜLTMANN, Andreas
Josef von Hirsch Str. 46, 82152 Planegg, DE
MÜHLBACHER, Robert
Buchbergerstr. 1a, 82538 Geretsried/Gelting, DE
GARCIA, Teresa
Galapagos SASU, 102 Avenue Gaston Roussel, F-93230 Romainville, FR
BRYS, Reginald Christophe Xavier
Galapagos SASU, 102 Avenue Gaston Roussel, F-93230 Romainville, FR
NELLES, Luc
Galapagos NV, Industriepark Mechelen Noord, Generaal De, Wittelaan L11 A3, B-2800 Mechelen, BE
CONRATH, Katja
Galapagos NV, Industriepark Mechelen Noord, Generaal De, Wittelaan L11 A3, B-2800 Mechelen, BE
(74) Leevi Markus
Patendibüroo KÄOSAAR OÜ
Tähe 94, 50107 Tartu, EE
Patendikirjelduse tõlke esitamise kuupäev 17.05.2018

---

(51) ***A61K 39/395 (2006.01)*** (10) **E015444**
A61P 5/24 (2006.01)
C07K 16/26 (2006.01)
(11) **EE-EP 2380592 B1**
(30) 14.11.2005, US, 736623 P
(96) 02.11.2006, 11166787.9
(97) 07.03.2018, EP 2380592
(54) Kaltsitoniini geeniga seotud peptiidi vastane

antagonist-antikeha
(73) Teva Pharmaceuticals International GmbH
Schlüsselstrasse 12, 8645 Jona, CH
(72) Zeller, Joerg
Rinat Neuroscience Corp., 230 East Grand Avenue, South San Francisco, CA 94080, US
Poulsen, Kristian, Todd
Rinat Neuroscience, Corp., 230 East Grand Avenue, South San Francisco, CA 94080, US
Abdiche, Yasmina, Noubia
Rinat Neuroscience Corp., 230 East Grand Avenue, South San Francisco, CA 94080, US
Pons, Jaume
Rinat Neuroscience, Corp., 230 East Grand Avenue, South San Francisco, CA 94080, US
Rosenthal, Arnon
150 Normandy Lane, Woodside, CA 94062, US
Collier, Sierra, Jones
Rinat Neuroscience, Corp., 230 East Grand Avenue, South San Francisco, CA 94080, US
(74) Lembit Mitt
AAA Patendibüroo OÜ
Tartu mnt 16, 10117 Tallinn, EE
Patendikirjelduse tõlke esitamise kuupäev 18.05.2018

---

(51) ***A61K 45/06 (2006.01)*** (10) **E015445**
A61K 47/02 (2006.01)
A61K 47/06 (2006.01)
A61K 45/08 (2006.01)
A61M 39/22 (2006.01)
B65D 83/14 (2006.01)
A61K 9/00 (2006.01)
A61M 15/00 (2006.01)
B65D 83/54 (2006.01)
A61K 31/167 (2006.01)
A61K 31/40 (2006.01)
A61K 31/537 (2006.01)
A61K 47/08 (2006.01)
A61K 47/10 (2017.01)
A61K 31/573 (2006.01)
(11) **EE-EP 3096737 B1**
(30) 30.12.2013, EP, 13199783
(96) 23.12.2014, 14827449.1
(97) 04.04.2018, EP 3096737
(54) Stabiilne survestatud aerosoolilahus, mis sisaldab glükopürrooniumbromiidi ja formoterooli kombinatsiooni
(73) Chiesi Farmaceutici S.p.A.
Via Palermo, 26/A, 43100 Parma, IT
(72) BONELLI, Sauro
c/o Chiesi Farmaceutici S.p.A., Via Palermo 26/A, I-43100 Parma, IT
COPELLI, Diego
c/o Chiesi Farmaceutici S.p.A., Via Palermo 26/A, I-43100 Parma, IT
DAGLI ALBERI, Massimiliano
c/o Chiesi Farmaceutici S.p.A., Via Palermo 26/A, I-43100 Parma, IT
USBERTI, Francesca
c/o Chiesi Farmaceutici S.p.A., Via Palermo 26/A, I-43100 Parma, IT
ZAMBELLI, Enrico
c/o Chiesi FarmaceuticI S.p.A., Via Palermo 26/A, I-43100 Parma, IT
(74) Enn Urgas
Patendibüroo Turvaja OÜ
Liivalaia 22, 10118 Tallinn, EE
Patendikirjelduse tõlke esitamise kuupäev 06.06.2018

---

(51) ***A61K 45/06 (2006.01)*** (10) **E015446**
A61K 39/00 (2006.01)
C07K 16/28 (2006.01)
A61K 39/395 (2006.01)
C07K 16/30 (2006.01)
(11) **EE-EP 2703486 B1**
(30) 25.04.2011, JP, 2011097645
25.04.2011, US, 201161478878 P
(96) 24.04.2012, 12776528.7
(97) 07.03.2018, EP 2703486
(54) B7-H3-vastane antikeha
(73) Daiichi Sankyo Company, Limited
3-5-1, Nihonbashi Honcho Chuo-ku, Tokyo 103-8426, JP
(72) TAKAHASHI, Shu
c/o Daiichi Sankyo Company, Limited, 1-16-13, Kitakasai, Edogawa-ku, Tokyo 134-8630, JP
MATSUOKA, Tatsuji
c/o Daiichi Sankyo Company, Limited, 1-16-13, Kitakasai, Edogawa-ku, Tokyo 134-8630, JP
MURAKAMI, Kenji
c/o Daiichi Sankyo Company, Limited, 1-16-13, Kitakasai, Edogawa-ku, Tokyo 134-8630, JP
TAKIZAWA, Takeshi
c/o Daiichi Sankyo Company, Limited, 1-16-13, Kitakasai, Edogawa-ku, Tokyo 134-8630, JP
HIROTANI, Kenji
c/o Daiichi Sankyo Company, Limited, 1-16-13, Kitakasai, Edogawa-ku, Tokyo 134-8630, JP
URANO, Atsushi
c/o Daiichi Sankyo Company, Limited, 1-16-13, Kitakasai, Edogawa-ku, Tokyo 134-8630, JP
FUKUCHI, Keisuke
c/o Daiichi Sankyo Company, Limited, 1-16-13, Kitakasai, Edogawa-ku, Tokyo 134-8630, JP
YAZAWA, Mitsuhiro
c/o Daiichi Sankyo Company, Limited, 1-16-13, Kitakasai, Edogawa-ku, Tokyo 134-8630, JP
(74) Lembit Mitt
AAA Patendibüroo OÜ
Tartu mnt 16, 10117 Tallinn, EE
Patendikirjelduse tõlke esitamise kuupäev 10.05.2018

---

(51) ***A61K 45/06 (2006.01)*** (10) **E015447**
C07D 498/04 (2006.01)
(11) **EE-EP 2729474 B1**
(30) 08.07.2011, US, 201161505685 P
(96) 02.07.2012, 12735409.0
(97) 14.03.2018, EP 2729474
(54) (Tieno[2,3-b][1,5]bensoksasepiin-4-üül)piperasiin-1-üüli ühendid duaalse toimega H1-pöörd-

agonistidena/5-HT2A-antagonistidena
(73) Eli Lilly and Company
Lilly Corporate Center, Indianapolis, IN 46285, US
(72) LEDGARD, Andrew James
c/o Eli Lilly and Company, P.O. Box 6288, Indianapolis, Indiana 46206-6288, US
(74) Leevi Markus
Patendibüroo KÄOSAAR OÜ
Tähe 94, 50107 Tartu, EE
Patendikirjelduse tõlke esitamise kuupäev 17.05.2018

---

(51) ***A61K 47/12 (2006.01)*** (10) **E015448**
A61K 31/5575 (2006.01)
(11) **EE-EP 3099330 B1**
(30) 30.01.2014, AT, 500632014
(96) 29.01.2015, 15709819.5
(97) 14.03.2018, EP 3099330
(54) Alprostadiili stabiilne alkoholilahus
(73) Gebro Holding GmbH
Bahnhofbichl 13, 6391 Fieberbrunn, AT
(72) HÄUSLER, Franz
Gabelsbergerstrasse 1, 83435 Bad Reichenhall, DE
SCHEIDL, Helmut
Brunnau 1, A-6391 Fieberbrunn, AT
WAGNER, Daniel
Mozartweg 32, A-6380 St. Johann in Tirol, AT
(74) Kaie Puur
Patendibüroo RestMark Metida OÜ
Kompanii 1c, 51004 Tartu, EE
Patendikirjelduse tõlke esitamise kuupäev 30.05.2018

---

(51) ***A61K 51/12 (2006.01)*** (10) **E015449**
A61N 5/10 (2006.01)
(11) **EE-EP 1909855 B1**
(30) 26.07.2005, US, 702288 P
(96) 23.07.2006, 06766165.2
(97) 07.03.2018, EP 1909855
(54) Radioaktiivne pindallikas ja selle valmistamise meetod
(73) Aplha TAU Medical Ltd.
School of Physics, Tel-Aviv University,
P.O. Box 39040, 6997801 Tel-Aviv, IL
(72) KELSON, Itzhak
8 Halperin Street, 63404 Tel Aviv, IL
SCHMIDT, Michael
32 Remez Street, 53242 Givataim, IL
KEISARI, Yona
8 HaGaon Eliyahu Street, Ramat Gan 52364, IL
(74) Kaie Puur
Patendibüroo RestMark Metida OÜ
Kompanii 1c, 51004 Tartu, EE
Patendikirjelduse tõlke esitamise kuupäev 29.05.2018

---

(51) ***A61L 15/60 (2006.01)*** (10) **E015450**
A61L 15/28 (2006.01)
A61F 13/02 (2006.01)
A61F 13/00 (2006.01)
A61F 13/06 (2006.01)
A61L 15/42 (2006.01)
(11) **EE-EP 2114470 B1**
(30) 18.01.2007, US, 654854
(96) 10.01.2008, 08705300.5
(97) 07.03.2018, EP 2114470
(54) Baktereid imava komponendiga ja niiskuse-hoiusüsteemiga haavamähis
(73) Abigo Medical Ab
Ekonomivägen 5, 436 33 Askim, SE
(72) ROBERTSSON, Peter
Barkgatan 13, S-234 41 Lomma, SE
SMITH, Jan, G.
Varpmossevägen 13, S-436 39 Askim, SE
(74) Raivo Koitel
Patendi- & Kaubamärgibüroo Koitel OÜ
Tina 26, 10126 Tallinn, EE
Patendikirjelduse tõlke esitamise kuupäev 07.06.2018

---

(51) ***A61M 15/00 (2006.01)*** (10) **E015451**
(11) **EE-EP 3151893 B1**
(30) 06.06.2014, EP, 14171551
(96) 05.06.2015, 15732069.8
(97) 04.04.2018, EP 3151893
(54) Hingamisega käitatav kuiva pulbri inhalaator
(73) RIJKSUNIVERSITEIT GRONINGEN
Broerstraat 5, 9712 CP Groningen, NL
(72) DE BOER, Anne Haaije
Department of Pharmaceutical Technology and Biopharmacy, Antonius Deusinglaan 1,
9713 AV Groningen, NL
HAGEDOORN, Paul
Department of Pharmaceutical Technology and Biopharmacy, Antonius Deusinglaan 1,
9713 AV Groningen, NL
FRIJLINK, Henderik Willem
Department of Pharmaceutical Technology and Biopharmacy, Antonius Deusinglaan 1,
9713 AV Groningen, NL
(74) Alla Hämmalov
INTELS Patendibüroo OÜ
Magasini 12, 51005 Tartu, EE
Patendikirjelduse tõlke esitamise kuupäev 15.05.2018

---

(51) ***A61N 1/04 (2006.01)*** (10) **E015452**
A61N 1/32 (2006.01)
(11) **EE-EP 1673140 B1**
(30) 08.09.2003, US, 657725
(96) 03.09.2004, 04788598.3
(97) 21.03.2018, EP 1673140
(54) Konstantse voolu elektroporatsiooniseade
(73) Inovio Pharmaceuticals, Inc.
660 W. Germantown Pike, Suite 110,
Plymouth Meeting, PA 19462, US
(72) SMITH, Louis C.
2339 South Boulevard, Houston, TX 77098, US
DRAGHIA-AKLI, Ruxandra
5215 Starkridge Drive, Houston, TX 77035, US
KHAN, Amir S.
2222 Maroneal, Apt. 122, Houston, TX 77030, US

CARPENTER, Robert H.
1303 Pecan Street, Bastrop, TX 78602, US
DARNELL, Jeff
90 N. Holly Laurel Circle, The Woodlands, TX 77382, US
(74) Marit Meinberg
Patendibüroo KÄOSAAR OÜ
Suur-Patarei 2, 10415 Tallinn, EE
Patendikirjelduse tõlke esitamise kuupäev 24.05.2018

---

(51) ***B03C 1/033 (2006.01)*** (10) **E015453**
B03C 1/22 (2006.01)
(11) **EE-EP 2812119 B1**
(30) 09.02.2012, DE, 102012002528
(96) 15.03.2012, 12718325.9
(97) 28.02.2018, EP 2812119
(54) Meetod ja seade mittemagnetiliste koostisosade eraldamiseks metallijäätmete segust
(73) KOSLOW, Alexander
Am Schloßanger 12, 84036 Landshut, DE
(72) KOSLOW, Alexander
Am Schloßanger 12, 84036 Landshut, DE
(74) Riho Pikkor
Patendibüroo Turvaja OÜ
Liivalaia 22, 10118 Tallinn, EE
Patendikirjelduse tõlke esitamise kuupäev 09.05.2018

---

(51) ***B05B 11/00 (2006.01)*** (10) **E015454**
B05B 11/02 (2006.01)
B65D 83/00 (2006.01)
A61M 15/00 (2006.01)
A61M 5/30 (2006.01)
(11) **EE-EP 2861354 B1**
(30) 15.06.2012, GB, 201210654
(96) 14.06.2013, 13730059.6
(97) 28.03.2018, EP 2861354
(54) Klapiga mahutikooste
(73) Consort Medical PLC
Ground Floor Suite D Breakspear Park Breakspear Way
Hemel Hempstead, Hertfordshire HP2 4TZ, GB
(72) EKMAN, Matt
59 Ecton Avenue, Macclesfield Cheshire SK10 1RD, GB
ANDERSON, Ian
19 Silver Street, Burwell Cambridgeshire CB25 0EF, GB
(74) Alla Hämmalov
INTELS Patendibüroo OÜ
Magasini 12, 51005 Tartu, EE
Patendikirjelduse tõlke esitamise kuupäev 18.04.2018

---

(51) ***B23K 26/00 (2014.01)*** (10) **E015455**
B23K 26/36 (2014.01)
B23K 26/40 (2014.01)
C03B 33/02 (2006.01)
C03B 33/04 (2006.01)
C03B 33/09 (2006.01)
B23K 103/16 (2006.01)
B23K 103/00 (2006.01)
B23K 26/0622 (2014.01)
C03B 33/07 (2006.01)
(11) **EE-EP 2550129 B1**
(30) 22.03.2010, DE, 102010012265
(96) 31.01.2011, 11701667.5
(97) 28.02.2018, EP 2550129
(54) Meetod ja seade lamineeritud klaasplaadist üksiktahvlite väljalõikamiseks
(73) Fraunhofer-Gesellschaft zur Förderung der angewandten Forschung e.V.
Hansastrasse 27c, 80686 München, DE
(72) KÜBLER, Rainer
Klarastrasse 56, 79106 Freiburg, DE
RIST, Tobias
Heuweilerweg 21, 79194 Gundelfingen, DE
HÖTGER, Bernhard
Siekstrasse 11, 37697 Lauenförde, DE
(74) Juhan Hämmalov
INTELS Patendibüroo OÜ
Magasini 12, 51005 Tartu, EE
Patendikirjelduse tõlke esitamise kuupäev 17.05.2018

---

(51) ***B44C 5/04 (2006.01)*** (10) **E015456**
(11) **EE-EP 2927018 B1**
(30) 04.04.2014, EP, 14163502
(96) 02.04.2015, 15162402.0
(97) 21.02.2018, EP 2927018
(54) Meetod ja seade funktsionaalsete puidupõhiste substraatide tootmiseks
(73) Flooring Technologies Ltd.
SmartCity Malta SCM01, Office 406, Ricasoli, Kalkara SCM1001, MT
(72) Dr. Kalwa, Norbert
Birkenweg 18a, 32805 Horn-Bad Meinberg, DE
(74) Marit Meinberg
Patendibüroo KÄOSAAR OÜ
Suur-Patarei 2, 10415 Tallinn, EE
Patendikirjelduse tõlke esitamise kuupäev 11.05.2018

---

(51) ***B60B 7/01 (2006.01)*** (10) **E015457**
B60B 7/06 (2006.01)
(11) **EE-EP 2699428 B1**
(30) 20.04.2011, GB, 201106676
(96) 19.04.2012, 12722795.7
(97) 28.02.2018, EP 2699428
(54) Rattapöiakaitse
(73) Alloygator Limited
61 Heming Road, Washford Industrial Estate, Redditch, Worcestershire B98 0EA, GB
(72) RATHBONE, Christopher Leonard
The Coach House, 127 Atherstone Road, Measham, Derbyshire, DE12 7EJ, GB
RATHBONE, Curt John
Dovecote Barn, Cleeve Prior Manor, Cleeve Prior, WR11 8LQ, GB
(74) Kaie Puur
Patendibüroo RestMark Metida OÜ

Kompanii 1c, 51004 Tartu, EE
Patendikirjelduse tõlke esitamise kuupäev 17.05.2018

---

(51) ***B63H 21/38 (2006.01)*** (10) **E015458**
B63H 23/06 (2006.01)
F16H 57/04 (2010.01)
B63H 23/30 (2006.01)
B63H 23/32 (2006.01)
B63H 5/125 (2006.01)
B63H 23/04 (2006.01)
(11) **EE-EP 2614000 B1**
(30) 06.09.2010, DE, 102010044436
(96) 06.09.2011, 11755276.0
(97) 14.02.2018, EP 2614000
(54) Jõuülekanne
(73) REINTRIEB GmbH
Siebensterngasse 32-34, 1070 Wien, AT
(72) LAIS, Siegfried
Dorfstrasse 3, 56322 Spay, DE
(74) Riho Pikkor
Patendibüroo Turvaja OÜ
Liivalaia 22, 10118 Tallinn, EE
Patendikirjelduse tõlke esitamise kuupäev 26.04.2018

---

(51) ***B67D 1/14 (2006.01)*** (10) **E015459**
(11) **EE-EP 3145855 B1**
(30) 23.05.2014, EP, 14169623
(96) 22.05.2015, 15725303.0
(97) 07.03.2018, EP 3145855
(54) Elastse ventiiliga joogijaotussõlm
(73) Carlsberg Breweries A/S
Ny Carlsberg Vej 100, 1799 Copenhagen V, DK
(72) RASMUSSEN, Jan Nørager
Rytterbakken 22, DK-3650 Ølstykke, DK
VESBORG, Steen
Dronningemarken 4, DK-2820 Gentofte, DK
(74) Kaie Puur
Patendibüroo RestMark Metida OÜ
Kompanii 1c, 51004 Tartu, EE
Patendikirjelduse tõlke esitamise kuupäev 07.06.2018

---

(51) ***C01B 25/37 (2006.01)*** (10) **E015460**
C01B 25/45 (2006.01)
C09D 5/08 (2006.01)
C09K 21/04 (2006.01)
C09D 1/00 (2006.01)
C09D 5/18 (2006.01)
C23F 11/18 (2006.01)
(11) **EE-EP 2523901 B1**
(30) 15.01.2010, EE, 201000005
(96) 14.01.2011, 11707220.7
(97) 06.09.2017, EP 2523901
(54) Raudfosfaadi kompositsioon ja selle valmistamise ja kasutamise meetod
(73) Uusen, Tarvi
Kalda tee 34-33, 50707 Tartu, EE
Paukson, Aleksandr
Piiri 6-12, 76610 Keila, EE
(72) PAUKSON, Aleksandr
Piiri 6-12, EE-76610 Keila, EE
(74) Mart Enn Koppel
KOPPEL patendibüroo OÜ
Oja tee 22-2, Tiskre, Harku vald, 76916 Harjumaa, EE
Patendikirjelduse tõlke esitamise kuupäev 06.12.2017

---

(51) ***C03C 3/083 (2006.01)*** (10) **E015461**
C03C 3/085 (2006.01)
C03C 11/00 (2006.01)
(11) **EE-EP 3184494 B1**
(96) 21.12.2015, 15201520.2
(97) 07.02.2018, EP 3184494
(54) Keemiline kompositsioon suure survetugevusega õõnsate sfääriliste klaasiosakeste valmistamiseks
(73) ADF Materials GmbH
Maulbertschgasse 11, 1190 Wien, AT
(72) Isaev, Alexander
Maulbertschgasse 11, 1190 Wien, AT
(74) Alla Hämmalov
INTELS Patendibüroo OÜ
Magasini 12, 51005 Tartu, EE
Patendikirjelduse tõlke esitamise kuupäev 03.05.2018

---

(51) ***C07C 231/02 (2006.01)*** (10) **E015462**
A61K 47/18 (2017.01)
A61K 9/127 (2006.01)
A61K 47/24 (2006.01)
A61K 31/713 (2006.01)
C12N 15/113 (2010.01)
C12N 15/11 (2006.01)
C07C 279/14 (2006.01)
C07C 209/50 (2006.01)
(11) **EE-EP 1771206 B1**
(30) 05.05.2004, EP, 04010700
27.12.2004, EP, 04030847
(96) 06.05.2005, 05742844.3
(97) 11.04.2018, EP 1771206
(54) Lipiidid, lipiidkompleksid ja nende kasutamine
(73) Silence Therapeutics GmbH
Robert-Rössle-Strasse 10, 13125 Berlin, DE
(72) KEIL, Oliver
Bertramstraße 112A, 13467 Berlin, DE
KAUFMANN, Jörg
Gutshofstrasse 13, 13465 Berlin, DE
(74) Leevi Markus
Patendibüroo KÄOSAAR OÜ
Tähe 94, 50107 Tartu, EE
Patendikirjelduse tõlke esitamise kuupäev 08.05.2018

---

(51) ***C07D 207/22 (2006.01)*** (10) **E015463**
A61K 31/4025 (2006.01)
A61P 5/10 (2006.01)
(11) **EE-EP 3044206 B1**
(30) 10.09.2013, EP, 13183723
(96) 25.07.2014, 14744104.2
(97) 28.02.2018, EP 3044206

(54) (3Z,5S)-5-(hüdroksümetüül)-1-[(2′-metüül-1,1′-bifenüül-4-üül)karbonüül)pürrolidiin-3-oon-*O*-metüüloksiim kui oksütotsiiniretseptorite / vasopressiini V1a-retseptorite antagonist enneaegse sünnitustegevuse raviks
(73) ObsEva S.A.
12, Chemin des Aulx, 1228 Plan-les-Ouates, Geneve, CH
(72) CHOLLET, André
ObsEva S.A., 12, Chemin des Aulx,
CH-1228 Plan les Ouates, CH
(74) Piret Niidas
LASVET Patendibüroo OÜ
Suurtüki 4a, 10133 Tallinn, EE
Patendikirjelduse tõlke esitamise kuupäev 22.05.2018

---

(51) ***C07D 207/34 (2006.01)*** (10) **E015464**
A61K 31/40 (2006.01)
A61P 31/00 (2006.01)
(11) **EE-EP 3024819 B1**
(30) 25.07.2013, EP, 13177926
04.06.2014, EP, 14171062
(96) 25.07.2014, 14745111.6
(97) 21.02.2018, EP 3024819
(54) Glüoksamiid-asendatud pürroolamiidi derivaadid ja nende kasutamine medikamentidena B-hepatiidi ravimisel
(73) Janssen Sciences Ireland UC
Eastgate Village, Eastgate, Little Island,
County Cork, IE
(72) VANDYCK, Koen
Deurnestraat 74, B-3583 Paal-Beringen, BE
KESTELEYN, Bart, Rudolf, Romanie
Weidelandstraat 18, B-9290 Berlare, BE
PIETERS, Serge, Maria, Aloysius
Pizarrostraat 2, NL-4562 AR Hulst, NL
ROMBOUTS, Geert
Eenamelaan 7, B-2150 Borsbeek, BE
VERSCHUEREN, Wim, Gaston
De Wittestraat 5, B-2600 Berchem, BE
RABOISSON, Pierre, Jean-Marie, Bernard
Rue Jolie 3, B-1331 Rosieres, BE
(74) Enn Urgas
Patendibüroo Turvaja OÜ
Liivalaia 22, 10118 Tallinn, EE
Patendikirjelduse tõlke esitamise kuupäev 21.05.2018

---

(51) ***C07D 209/44 (2006.01)*** (10) **E015465**
A61K 31/4035 (2006.01)
A61K 31/454 (2006.01)
C07D 407/10 (2006.01)
C07D 401/06 (2006.01)
C07D 407/06 (2006.01)
(11) **EE-EP 3166925 B1**
(30) 08.07.2014, US, 201462021844 P
16.10.2014, US, 201462064615 P
18.03.2015, US, 201562134616 P
(96) 06.07.2015, 15742106.6
(97) 14.03.2018, EP 3166925
(54) Isoindoliini derivaadid kasutamiseks viirusinfektsioonide ravis
(73) VIIV Healthcare UK Limited
980 Great West Road, Brentford,
Middlesex TW8 9GS, GB
(72) JOHNS, Brian, Alvin
c/o GlaxoSmithKline, Global Patents, Five Moore Drive, Research Triangle Park,
North Carolina 27709, US
VELTHUISEN, Emile, Johann
c/o GlaxoSmithKline, Global Patents, Five Moore Drive, Research Triangle Park,
North Carolina 27709, US
WEATHERHEAD, Jason, Gordon
c/o GlaxoSmithKline, Global Patents, FIve Moore Drive, Research Triangle Park,
North Carolina 27709, US
SUWANDI, Lita
c/o GlaxoSmithKline, Global Patents, Five More Drive, Research Triangle Park,
North Carolina 27709, US
TEMELKOFF, David
c/o GlaxoSmithKline, Global Patents, Five Moore Drive, Research Triangle Park,
North Carolina 27709, US
(74) Leevi Markus
Patendibüroo KÄOSAAR OÜ
Tähe 94, 50107 Tartu, EE
Patendikirjelduse tõlke esitamise kuupäev 23.05.2018

---

(51) ***C07D 249/14 (2006.01)*** (10) **E015466**
A61K 45/06 (2006.01)
A61K 31/4196 (2006.01)
A61K 31/426 (2006.01)
A61K 31/519 (2006.01)
A61P 19/06 (2006.01)
(11) **EE-EP 2582683 B1**
(30) 15.06.2010, US, 355004 P
08.11.2010, US, 411449 P
06.01.2011, US, 201161430522 P
24.05.2011, US, 201161489420 P
(96) 14.06.2011, 11796324.9
(97) 21.03.2018, EP 2582683
(54) Podagra ja hüperuritseemia ravi
(73) Ardea Biosciences, Inc.
9390 Towne Centre Drive, San Diego, CA 92121, US
(72) MINER, Jeffrey
4572 Pauling Avenue, San Diego, CA 92122, US
QUART, Barry, D.
3273 Violet Ridge, Encinitas, CA 92024, US
GIRARDET, Jean-luc
16763 Santa Corina Court, San Diego, CA 92127, US
(74) Juhan Hämmalov
INTELS Patendibüroo OÜ
Magasini 12, 51005 Tartu, EE
Patendikirjelduse tõlke esitamise kuupäev 22.05.2018

---

(51) ***C07D 271/08 (2006.01)*** (10) **E015467**
C07D 413/04 (2006.01)
C07D 413/12 (2006.01)
A61K 31/4245 (2006.01)
A61P 1/00 (2006.01)
A61P 11/00 (2006.01)
A61P 17/00 (2006.01)
A61P 19/00 (2006.01)
A61P 25/00 (2006.01)
A61P 27/00 (2006.01)
A61P 29/00 (2006.01)
A61P 31/00 (2006.01)
A61P 35/00 (2006.01)
A61P 37/00 (2006.01)
A61P 43/00 (2006.01)
A61K 39/395 (2006.01)
A61K 39/00 (2006.01)
(11) **EE-EP 2824100 B1**
(30) 08.07.2008, US, 78876 P
09.02.2009, US, 150873 P
(96) 07.07.2009, 14175271.7
(97) 21.02.2018, EP 2824100
(54) 1,2,5-oksadiasoolid indoolamiin-2,3-dioksügenaasi inhibiitoritena
(73) Incyte Holdings Corporation
1801 Augustine Cut-Off, Wilmington, DE 19803, US
(72) Combs, Andrew, P.
329 East Doe Run Road, Kennett Square, PA 19348, US
Yue, Eddy, W.
9 Altemus Drive, Landenberg, PA 19350, US
Sparks, Richard, B.
2616 Larkin Road, Boothwyn, PA 19061, US
Zhu, Wenyu
21 Abel Place, Media, PA 19063, US
Zhou, Jiacheng
46 Bay Boulevard, Newark, DE 19702, US
Lin, Qiyan
6 Henlopen Court, Newark, DE 19711, US
Weng, Lingkai
28 Landmark Drive, Malvern, PA 19355, US
Yue, Tai-Yuen
501 Blackbird Drive, Hockessin, DE 19707, US
Liu, Pingli
205 Pilot Court, Newark, DE 19702, US
(74) Tõnu Nelsas
AAA Patendibüroo OÜ
Tartu mnt 16, 10117 Tallinn, EE
Patendikirjelduse tõlke esitamise kuupäev 02.05.2018

---

(51) ***C07D 333/64 (2006.01)*** (10) **E015468**
C07D 333/66 (2006.01)
C07D 409/04 (2006.01)
C07D 409/10 (2006.01)
C07D 409/12 (2006.01)
C07D 413/04 (2006.01)
C07D 413/12 (2006.01)
C07D 417/12 (2006.01)
A61K 31/381 (2006.01)
A61P 35/00 (2006.01)
(11) **EE-EP 2958907 B1**
(30) 19.02.2013, US, 201361766439 P
(96) 12.02.2014, 14708992.4
(97) 28.02.2018, EP 2958907
(54) Bensotiofeeni derivaadid ja nende koostised selektiivsete östrogeeniretseptorite lagundajatena
(73) Novartis AG
Lichtstrasse 35, 4056 Basel, CH
(72) BURKS, Heather Elizabeth
Novartis Institutes of Biomedical Research Inc., 250 Massachusetts Avenue, Cambridge, Massachusetts 02139, US
DECHANTSREITER, Michael A.
Novartis Institutes of Biomedical Research Inc., 250 Massachusetts Avenue, Cambridge, Massachusetts 02139, US
HE, Guo
Novartis Institutes of Biomedical Research Inc., 250 Massachusetts Avenue, Cambridge, Massachusetts 02139, US
NUNEZ, Jill
Novartis Institutes of Biomedical Research Inc., 250 Massachusetts Avenue, Cambridge, Massachusetts 02139, US
PEUKERT, Stefan
Novartis Institutes of Biomedical Research Inc., 250 Massachusetts Avenue, Cambridge, Massachusetts 02139, US
SPRINGER, Clayton
Novartis Institutes of Biomedical Research Inc., 400 Technology Square, Cambridge, Massachusetts 02139, US
SUN, Yingchuan
Novartis Institutes of Biomedical Research Inc., 250 Massachusetts Avenue, Cambridge, Massachusetts 02139, US
THOMSEN, Noel Marie-France
Novartis Institutes of Biomedical Research Inc., 250 Massachusetts Avenue, Cambridge, Massachusetts 02139, US
TRIA, George Scott
Novartis Institutes of Biomedical Research Inc., 250 Massachusetts Avenue, Cambridge, Massachusetts 02139, US
YU, Bing
Novartis Institutes of Biomedical Research Inc. 250 Massachusetts Avenue, Cambridge, Massachusetts 02139, US
(74) Leevi Markus
Patendibüroo KÄOSAAR OÜ
Tähe 94, 50107 Tartu, EE
Patendikirjelduse tõlke esitamise kuupäev 11.05.2018

---

(51) ***C07D 401/04 (2006.01)*** (10) **E015469**
A61K 31/4439 (2006.01)
A61K 31/444 (2006.01)
A61K 31/5377 (2006.01)
A61P 1/04 (2006.01)
A61P 3/06 (2006.01)
A61P 3/10 (2006.01)

A61P 9/04 (2006.01)
A61P 9/10 (2006.01)
A61P 9/12 (2006.01)
A61P 11/00 (2006.01)
A61P 11/08 (2006.01)
A61P 13/02 (2006.01)
A61P 13/12 (2006.01)
A61P 19/06 (2006.01)
A61P 29/00 (2006.01)
A61P 35/00 (2006.01)
A61P 43/00 (2006.01)
C07D 401/14 (2006.01)
C07D 405/14 (2006.01)
C07D 409/14 (2006.01)
(11) **EE-EP 2980085 B1**
(30) 29.03.2013, JP, 2013072788
(96) 28.03.2014, 14775913.8
(97) 14.03.2018, EP 2980085
(54) Pürasooli derivaat
(73) Teijin Pharma Limited
2-1, Kasumigaseki 3-chome Chiyoda-ku,
Tokyo 100-0013, JP
(72) KAWANA, Asahi
c/o Teijin Pharma Limited, Tokyo Research Center,
3-2, Asahigaoka 4-chome, Hino-shi
Tokyo 191-0065, JP
KANAZAWA, Chikashi
c/o Teijin Pharma Limited, Tokyo Research Center,
3-2, Asahigaoka 4-chome, Hino-shi
Tokyo 191-0065, JP
TERA, Masayuki
Confort Kabutodai 1-202, 1-3, Kabutodai 5-chome,
Kizugawa-shi Kyoto 619-0224, JP
TAKAHASHI, Yoshimasa
c/o Teijin Pharma Limited, Tokyo Research Center,
3-2, Asahigaoka 4-chome, Hino-shi
Tokyo 191-0065, JP
IMAZEKI, Mariko
c/o Teijin Pharma Limited, 2-1, Kasumigaseki
3-chome, Chiyoda-ku, Tokyo 100-0013, JP
TAKAHASHI, Hiroyuki
c/o Teijin Pharma Limited, Tokyo Research Center,
3-2, Asahigaoka 4-chome, Hino-shi
Tokyo 191-0065, JP
TANOKURA, Akira
c/o Teijin Pharma Limited, Tokyo Research Center,
3-2, Asahigaoka 4-chome, Hino-shi
Tokyo 191-0065, JP
(74) Enn Urgas
Patendibüroo Turvaja OÜ
Liivalaia 22, 10118 Tallinn, EE
Patendikirjelduse tõlke esitamise kuupäev 21.05.2018

---

(51) ***C07D 401/06 (2006.01)*** (10) **E015470**
C07D 409/14 (2006.01)
A61K 31/4439 (2006.01)
A61P 35/00 (2006.01)
A61P 9/00 (2006.01)
(11) **EE-EP 2788343 B1**
(30) 11.12.2011, US, 201161569279 P
14.09.2012, US, 201261701370 P
(96) 10.12.2012, 12858190.7
(97) 28.02.2018, EP 2788343
(54) Metalloensüümide inhibiitorühendid
(73) Viamet Pharmaceuticals (NC), Inc.
4505 Emperor Boulevard, Suite 300, Durham,
NC 27703, US
(72) HOEKSTRA, William, J.
7 Treviso Place, Durham, NC 27707, US
YATES, Christopher, M.
6201 Therfield Drive, Raleigh, NC 27614, US
(74) Harald Tehver
Patendibüroo Turvaja OÜ
Liivalaia 22, 10118 Tallinn, EE
Patendikirjelduse tõlke esitamise kuupäev 22.05.2018

---

(51) ***C07D 401/14 (2006.01)*** (10) **E015471**
C07D 401/06 (2006.01)
C07D 401/08 (2006.01)
C07D 401/12 (2006.01)
C07D 211/32 (2006.01)
A61K 31/4545 (2006.01)
A61P 35/00 (2006.01)
A61P 37/00 (2006.01)
A61P 25/28 (2006.01)
A61P 9/00 (2006.01)
(11) **EE-EP 3030554 B1**
(30) 07.08.2013, EP, 13003949
(96) 09.07.2014, 14738740.1
(97) 28.02.2018, EP 3030554
(54) Piperidiinuurea derivaadid
(73) Merck Patent GmbH
Frankfurter Strasse 250, 64293 Darmstadt, DE
(72) BUCHSTALLER, Hans-Peter
Neckarstrasse 6, 64347 Griesheim, DE
DORSCH, Dieter
Königsberger Strasse 17A, 64372 Ober-Ramstadt,
DE
(74) Piret Niidas
LASVET Patendibüroo OÜ
Suurtüki 4a, 10133 Tallinn, EE
Patendikirjelduse tõlke esitamise kuupäev 23.05.2018

---

(51) ***C07D 401/14 (2006.01)*** (10) **E015472**
C07D 401/04 (2006.01)
C07D 403/10 (2006.01)
C07D 213/82 (2006.01)
A61K 31/4439 (2006.01)
A61P 35/00 (2006.01)
(11) **EE-EP 2861579 B1**
(30) 15.05.2012, US, 201261647174 P
15.03.2013, US, 201361790967 P
(96) 09.05.2013, 13730652.8
(97) 21.02.2018, EP 2861579
(54) Bensamiidi derivaadid ABL1, ABL2 ja BCR-ABL1
toime inhibeerimiseks
(73) Novartis AG
Lichtstrasse 35, 4056 Basel, CH
(72) DODD, Stephanie Kay
Novartis Institutes for BioMedical Research, Inc.,

250 Massachusetts Avenue, Cambridge, Massachusetts 02139, US
FURET, Pascal
Novartis Pharma AG, Werk Klybeck Postfach, 4002 Basel, CH
GROTZFELD, Robert Martin
Novartis Pharma AG, Forum 1 Novartis Campus, 4056 Basel, CH
JONES, Darryl Brynley
Novartis Pharma AG, Forum 1 Novartis Campus, 4056 Basel, CH
MANLEY, Paul
Novartis Pharma AG, Werk Klybeck Postfach, 4002 Basel, CH
MARZINZIK, Andreas
Novartis Pharma AG, Werk Klybeck Postfach, 4002 Basel, CH
PELLE, Xavier Francois Andre
Novartis Pharma AG, Forum 1 Novartis Campus, 4056 Basel, CH
SALEM, Bahaa
Novartis Pharma AG, Werk Klybeck Postfach, 4002 Basel, CH
SCHOEPFER, Joseph
Novartis Pharma AG, Werk Klybeck Postfach, 4002 Basel, CH
JAHNKE, Wolfgang
Novartis Pharma AG, Postfach, 4002 Basel, CH
(74) Leevi Markus
Patendibüroo KÄOSAAR OÜ
Tähe 94, 50107 Tartu, EE
Patendikirjelduse tõlke esitamise kuupäev 14.05.2018

---

(51) ***C07D 401/14 (2006.01)*** (10) **E015473**
A61K 31/496 (2006.01)
A61P 7/02 (2006.01)
(11) **EE-EP 2906551 B1**
(30) 12.10.2012, US, 201261712850 P
(96) 11.10.2013, 13780287.2
(97) 28.02.2018, EP 2906551
(54) Faktori XIa inhibiitori kristallvormid
(73) Bristol-Myers Squibb Company
Route 206 and Province Line Road, Princeton, NJ 08543, US
(72) DABROS, Marta
c/o Bristol-Myers Squibb Company, Route 206&Province Line Road, Princeton, New Jersey 08543, US
WEI, Chenkou
c/o Bristol-Myers Squibb Company, 1 Squibb Drive, New Brunswick, New Jersey 08903, US
(74) Lembit Mitt
AAA Patendibüroo OÜ
Tartu mnt 16, 10117 Tallinn, EE
Patendikirjelduse tõlke esitamise kuupäev 07.05.2018

---

(51) ***C07D 403/12 (2006.01)*** (10) **E015474**
C07D 401/14 (2006.01)
C07D 405/14 (2006.01)
C07D 403/14 (2006.01)
C07D 471/04 (2006.01)
C07D 493/04 (2006.01)
A61K 31/506 (2006.01)
A61P 35/00 (2006.01)
(11) **EE-EP 3057959 B1**
(30) 17.10.2013, US, 201314056560
(96) 17.10.2014, 14800181.1
(97) 28.02.2018, EP 3057959
(54) DNA-PK-inhibiitorid
(73) Vertex Pharmaceuticals Incorporated
50 Northern Avenue, Boston, MA 02210, US
(72) CHARIFSON, Paul, S.
7 Dartmouth Dribe, Framingham, MA 01701, US
COTTRELL, Kevin, Michael
17b Roberts Road, Cambridge, MA 02138, US
DENG, Hongbo
178 Wooodland Road, Southborough, MA 01772, US
DUFFY, John, P.
175 Carriage Hill Toad, Northborough, MA 01532, US
GAO, Huai
82 Summer Street, Unit No. 7, Arlington, MA 02474, US
GIROUX, Simon
27 Wheeler Street 224, Cambridge, MA 02138, US
GREEN, Jeremy
125 Lincoln Woods Road, Waltham, MA 02451, US
JACKSON, Katrina, Lee
345 Franklin Street 404, Cambridge, MA 02139, US
KENNEDY, Joseph, M.
28 Pleasant Street 1, Charlestown, MA 02129, US
LAUFFER, David, J.
254 Taylor Road, Stow, MA 01775, US
LEDEBOER, Mark, Willem
36 Faulkner Hill Road, Acton, MA 01720, US
LI, Pan
3 Malt Lane, Lexington, MA 02421, US
MAXWELL, John, Patrick
69 Gilford Road, Hingham, MA 02043, US
MORRIS, Mark, A.
37 Lowell Street, Somerville, MA 02143, US
PIERCE, Albert, Charles
295 Harvard Street Apt. 911, Cambridge, MA 02138, US
WAAL, Nathan, D.
295 Cardinal Mederios Avenue, Unit 3, Cambridge, MA 02141, US
XU, Jinwang
28 Wesley Road, Framingham, MA 01701, US
(74) Leevi Markus
Patendibüroo KÄOSAAR OÜ
Tähe 94, 50107 Tartu, EE
Patendikirjelduse tõlke esitamise kuupäev 21.05.2018

---

(51) ***C07D 413/14 (2006.01)*** (10) **E015475**
C07D 413/06 (2006.01)
C07D 417/06 (2006.01)
C07D 417/14 (2006.01)
C07D 263/32 (2006.01)

C07D 277/28 (2006.01)
A61K 31/454 (2006.01)
A61K 31/506 (2006.01)
A61K 31/5377 (2006.01)
A61P 1/00 (2006.01)
A61P 13/00 (2006.01)
A61P 21/00 (2006.01)
A61P 25/00 (2006.01)
A61P 27/00 (2006.01)
A61P 29/00 (2006.01)
(11) **EE-EP 3102573 B1**
(30) 05.02.2014, EP, 14154038
(96) 04.02.2015, 15705523.7
(97) 11.04.2018, EP 3102573
(54) Asendatud tiasooli või oksasooli P2X7 retseptori antagonistid
(73) AXXAM S.p.A.
Via Meucci, 3, 20091 Bresso (MI), IT
(72) PEVARELLO, Paolo
Via Meucci 3, I-20091 Bresso (MI), IT
LOHMER, Stefan
Via Meucci 3, I-20091 Bresso (MI), IT
LIBERATI, Chiara
Via Meucci 3, I-20091 Bresso (MI), IT
SENECI, Pierfausto
Via Fantoli 16/15, I-20138 Milano, IT
PESENTI, Cristina
Via Fantoli 16/15, I-20138 Milano, IT
PRANDI, Adolfo
Via Fantoli 16/15, I-20138 Milano, IT
(74) Enn Urgas
Patendibüroo Turvaja OÜ
Liivalaia 22, 10118 Tallinn, EE
Patendikirjelduse tõlke esitamise kuupäev 30.05.2018

---

(51) ***C07D 453/02 (2006.01)*** (10) **E015476**
(11) **EE-EP 2928889 B1**
(30) 06.12.2012, EP, 12195891
(96) 05.12.2013, 13811827.8
(97) 21.03.2018, EP 2928889
(54) Muskariinretseptori antagonistina ja beeta-2 adrenergilise retseptori agonistina toimivad ühendid
(73) Chiesi Farmaceutici S.p.A.
Via Palermo, 26/A, 43100 Parma, IT
(72) RANCATI, Fabio
c/o CHIESI FARMACEUTICI S.p.A.,
Via Palermo 26/A, I-43100 Parma, IT
LINNEY, Ian
c/o CHIESI FARMACEUTICI S.p.A.,
Via Palermo 26/A, I-43100 Parma, IT
(74) Enn Urgas
Patendibüroo Turvaja OÜ
Liivalaia 22, 10118 Tallinn, EE
Patendikirjelduse tõlke esitamise kuupäev 04.06.2018

---

(51) ***C07D 471/04 (2006.01)*** (10) **E015477**
A61K 31/519 (2006.01)
A61P 29/00 (2006.01)
(11) **EE-EP 3106463 B1**
(30) 22.10.2008, US, 107616 P
(96) 21.10.2009, 16166461.0
(97) 28.02.2018, EP 3106463
(54) Asendatud pürasolo[1,5-A]pürimidiinühendid kui TRK-kinaasi inhibiitorid
(73) Array Biopharma, Inc.
3200 Walnut Street, Boulder, CO 80301, US
(72) HAAS, Julia
C/O Array Biopharma Inc., 3200 Walnut Street, Boulder, CO 80301, US
ANDREWS, Steven, W.
C/O Array Biopharma Inc., 3200 Walnut Street, Boulder, CO 80301, US
JIANG, Yutong
C/O Array Biopharma Inc., 3200 Walnut Street, Boulder, CO 80301, US
ZHANG, Gan
C/O Array Biopharma Inc., 3200 Walnut Street, Boulder, CO 80301, US
(74) Enn Urgas
Patendibüroo Turvaja OÜ
Liivalaia 22, 10118 Tallinn, EE
Patendikirjelduse tõlke esitamise kuupäev 15.05.2018

---

(51) ***C07D 471/04 (2006.01)*** (10) **E015478**
A61K 31/551 (2006.01)
A61P 1/04 (2006.01)
A61P 25/16 (2006.01)
A61P 25/28 (2006.01)
(11) **EE-EP 2888259 B1**
(30) 23.08.2012, GB, 201215033
(96) 21.08.2013, 13783671.4
(97) 07.03.2018, EP 2888259
(54) Diasepinooni derivaadid, mis on kasulikud fragiilse X sündroomi, Parkinsoni tõve või reflukshaiguse raviks
(73) Novartis AG
Lichtstrasse 35, 4056 Basel, CH
(72) BEHNKE, Dirk
Novartis Pharma AG, Werk Klybeck, Postfach, CH-4002 Basel, CH
CARCACHE, David
Novartis Pharma AG, Postfach, CH-4002 Basel, CH
ERTL, Peter
Novartis Pharma AG, Postfach, CH-4002 Basel, CH
KOLLER, Manuel
Novartis Pharma AG, Postfach, CH-4002 Basel, CH
ORAIN, David
Novartis Pharma AG, Postfach, CH-4002 Basel, CH
(74) Leevi Markus
Patendibüroo KÄOSAAR OÜ
Tähe 94, 50107 Tartu, EE
Patendikirjelduse tõlke esitamise kuupäev 21.05.2018

---

(51) ***C07D 471/04 (2006.01)*** (10) **E015479**
A61K 31/437 (2006.01)
A61P 35/00 (2006.01)
(11) **EE-EP 3140303 B1**
(30) 08.05.2014, US, 201461990232 P

(96) 05.05.2015, 15724351.0
(97) 28.03.2018, EP 3140303
(54) Imidaso[4,5-c]kinoliin-2-oonühendid ja nende kasutamine vähi ravimisel
(73) AstraZeneca AB
151 85 Södertälje, SE
(72) BARLAAM, Bernard Christophe
AstraZeneca Darwin Building, Cambridge Science Park, Milton Road, Cambridge, CB4 OWG, GB
PIKE, Kurt Gordon
AstraZeneca Darwin Building, Cambridge Science Park, Milton Road, Cambridge CB4 OWG, GB
(74) Harald Tehver
Patendibüroo Turvaja OÜ
Liivalaia 22, 10118 Tallinn, EE
Patendikirjelduse tõlke esitamise kuupäev 21.05.2018

---

(51) ***C07D 471/04 (2006.01)*** (10) **E015480**
C07D 487/04 (2006.01)
A61K 31/437 (2006.01)
A61K 31/519 (2006.01)
A61P 3/10 (2006.01)
A61P 17/00 (2006.01)
A61P 19/02 (2006.01)
A61P 29/00 (2006.01)
A61P 35/00 (2006.01)
(11) **EE-EP 3050882 B1**
(30) 10.03.2010, US, 312588 P
19.11.2010, US, 415602 P
(96) 09.03.2011, 15195698.4
(97) 31.01.2018, EP 3050882
(54) Piperidiin-4-üülasetidiini derivaadid JAK 1 inhibiitoritena
(73) Incyte Holdings Corporation
1801 Augustine Cut-Off, Wilmington, DE 19803, US
(72) HUANG, Taisheng
522 Chariot Court, Wilmington, DE 19808, US
XUE, Chu-Biao
307 Wellspring Court, Hockessin Delaware 19707, US
WANG, Anlai
102 Bunting Drive, Wilmington Delaware 19808, US
KONG, Ling
5 Fritze Court, Hockessin Delaware 19707, US
YE, Hai Fen
45 West Park Place, Newark Delaware 19711, US
YAO, Wenqing
748 Meadowbank Road, Kennett Square, Pennsylvania 19348, US
RODGERS, James D.
2 Hillside Lane, Landenberg Pennsylvania 19350, US
SHEPARD, Stacey
2200 C Inglewood Road, Wilmington
Delaware 19803, US
WANG, Haisheng
207 Hockessin Circle, Hockessin, DE 19707, US
SHAO, Lixin
20 Presidential Drive, Apt C, Wilmington, DE 19807, US
LI, Hui-Yin
161 Thompson Drive, Hockessin, DE 19707, US
LI, Qun
10 Crompton Court, Newark Delaware 19702, US
(74) Lembit Mitt
AAA Patendibüroo OÜ
Tartu mnt 16, 10117 Tallinn, EE
Patendikirjelduse tõlke esitamise kuupäev 10.04.2018

---

(51) ***C07D 471/04 (2006.01)*** (10) **E015481**
A61K 31/4375 (2006.01)
A61P 11/00 (2006.01)
(11) **EE-EP 2989100 B1**
(30) 28.03.2013, GB, 201305668
(96) 26.03.2014, 14712666.8
(97) 28.02.2018, EP 2989100
(54) Naftüridiini derivaadid, mis on kasutatavad alfa-v-beeta-6-integriini antagonistidena
(73) GlaxoSmithKline Intellectual Property Development Limited
980 Great West Road, Brentford,
Middlesex TW8 9GS, GB
(72) ANDERSON, Niall Andrew
GlaxoSmithKline, Gunnels Wood Road, Stevenage Hertfordshire SG1 2NY, GB
FALLON, Brendan John
GlaxoSmithKline, Gunnels Wood Road, Stevenage Hertfordshire SG1 2NY, GB
PRITCHARD, John Martin
GlaxoSmithKline, Gunnels Wood Road, Stevenage Hertfordshire SG1 2NY, GB
(74) Leevi Markus
Patendibüroo KÄOSAAR OÜ
Tähe 94, 50107 Tartu, EE
Patendikirjelduse tõlke esitamise kuupäev 10.05.2018

---

(51) ***C07D 471/04 (2006.01)*** (10) **E015482**
A61K 31/4545 (2006.01)
A61K 31/497 (2006.01)
A61K 31/501 (2006.01)
A61K 31/506 (2006.01)
A61P 3/06 (2006.01)
A61P 9/04 (2006.01)
A61P 9/10 (2006.01)
A61P 13/12 (2006.01)
A61P 43/00 (2006.01)
(11) **EE-EP 3081566 B1**
(30) 13.12.2013, JP, 2013258008
(96) 12.12.2014, 14869320.3
(97) 07.03.2018, EP 3081566
(54) 5-hüdroksü-4-(trifluorometüül)pürasolopüridiini derivaat
(73) Daiichi Sankyo Company, Limited
3-5-1, Nihonbashi-Honcho, Chuo-ku,
Tokyo 103-8426, JP
(72) KOBAYASHI, Hideki
c/o DAIICHI SANKYO COMPANY LIMITED,

1-2-58 Hiromachi, Shinagawa-ku, Tokyo 140-8710, JP
ARAI, Masami
c/o DAIICHI SANKYO COMPANY LIMITED, 1-2-58 Hiromachi, Shinagawa-ku, Tokyo 140-8710, JP
KANEKO, Toshio
c/o DAIICHI SANKYO COMPANY LIMITED, 1-2-58 Hiromachi, Shinagawa-ku, Tokyo 140-8710, JP
TERASAKA, Naoki
c/o DAIICHI SANKYO COMPANY LIMITED, 1-2-58 Hiromachi, Shinagawa-ku, Tokyo 140-8710, JP
(74) Tõnu Nelsas
AAA Patendibüroo OÜ
Tartu mnt 16, 10117 Tallinn, EE
Patendikirjelduse tõlke esitamise kuupäev 22.05.2018

---

(51) ***C07D 471/20 (2006.01)*** (10) **E015483**
A61K 31/407 (2006.01)
A61K 31/437 (2006.01)
A61K 31/4439 (2006.01)
A61K 31/506 (2006.01)
A61K 31/5377 (2006.01)
A61P 35/00 (2006.01)
A61P 35/02 (2006.01)
A61P 43/00 (2006.01)
C07D 487/10 (2006.01)
C07D 519/00 (2006.01)
(11) **EE-EP 2684880 B1**
(30) 10.03.2011, JP, 2011052687
13.10.2011, US, 201161546805 P
(96) 09.03.2012, 12755073.9
(97) 28.02.2018, EP 2684880
(54) Dispiropürrolidiini derivaat
(73) Daiichi Sankyo Company, Limited
3-5-1, Nihonbashi-Honcho, Chuo-ku, Tokyo 103-8426, JP
(72) SUGIMOTO, Yuuichi
c/o Daiichi Sankyo Company, Limited, 1-16-13, Kitakasai, Edogawa-ku, Tokyo 134-8630, JP
UOTO, Kouichi
c/o Daiichi Sankyo Company, Limited, 1-16-13, Kitakasai, Edogawa-ku, Tokyo 134-8630, JP
MIYAZAKI, Masaki
c/o Daiichi Sankyo Company, Limited, 1-16-13, Kitakasai, Edogawa-ku, Tokyo 134-8630, JP
SETOGUCHI, Masaki
c/o Daiichi Sankyo Company, Limited, 1-16-13, Kitakasai, Edogawa-ku, Tokyo 134-8630, JP
TANIGUCHI, Toru
c/o Daiichi Sankyo Company, Limited, 1-16-13, Kitakasai, Edogawa-ku, Tokyo 134-8630, JP
YOSHIDA, Keisuke
c/o Daiichi Sankyo Company, Limited, 1-16-13, Kitakasai, Edogawa-ku, Tokyo 134-8630, JP
YAMAGUCHI, Akitake
c/o Daiichi Sankyo Company, Limited, 1-16-13, Kitakasai, Edogawa-ku, Tokyo 134-8630, JP
YOSHIDA, Shoko
c/o Daiichi Sankyo Company, Limited, 1-2-58, Hiromachi, Shinagawa-ku, Tokyo 140-8710, JP
WAKABAYASHI, Takanori
c/o Daiichi Sankyo Company, Limited, 1-16-13, Kitakasai, Edogawa-ku, Tokyo 134-8630, JP
(74) Tõnu Nelsas
AAA Patendibüroo OÜ
Tartu mnt 16, 10117 Tallinn, EE
Patendikirjelduse tõlke esitamise kuupäev 08.05.2018

---

(51) ***C07D 487/04 (2006.01)*** (10) **E015484**
A61K 31/519 (2006.01)
A61P 29/00 (2006.01)
A61P 31/12 (2006.01)
A61P 37/00 (2006.01)
(11) **EE-EP 2906563 B1**
(30) 10.10.2012, EP, 12187994
(96) 09.10.2013, 13779766.8
(97) 28.02.2018, EP 2906563
(54) Pürrolo[3,2-d]pürimidiini derivaadid viirusnakkuste ja teiste haiguste ravimiseks
(73) Janssen Sciences Ireland UC
Eastgate Village, Eastgate, Little Island, County Cork, IE
(72) MC GOWAN, David Craig
De Biolleylaan 80, B-1150 Brussel, BE
LAST, Stefaan Julien
Crauwelshoeve 59, B-2547 Lint, BE
PIETERS, Serge Maria Aloysius
Pizarrostraat 2, NL-4562 AR Hulst, NL
EMBRECHTS, Werner
Bremstraat 7, B-2340 Beerse, BE
JONCKERS, Tim Hugo Maria
Bollostraat 2a, B-2220 Heist-op-den-Berg, BE
RABOISSON, Pierre Jean-Marie Bernard
Rue Jolie 3, B-1331 Rosieres, BE
(74) Harald Tehver
Patendibüroo Turvaja OÜ
Liivalaia 22, 10118 Tallinn, EE
Patendikirjelduse tõlke esitamise kuupäev 17.05.2018

---

(51) ***C07D 487/04 (2006.01)*** (10) **E015485**
A61K 31/495 (2006.01)
A61P 35/00 (2006.01)
(11) **EE-EP 2941432 B1**
(30) 07.12.2012, US, 201261734726 P
15.03.2013, US, 201361787568 P
21.08.2013, US, 201361868132 P
(96) 06.12.2013, 13811716.3
(97) 07.03.2018, EP 2941432
(54) 2-amino-6-fluoro-N-(5-fluoro-4-(4-(4-(oksetaan-3-üül)piperasiin-1-karbonüül)piperidiin-1-üül)püridiin-3-üül)pürasolo[1,5alfa]pürimidiin-3-karboksamiid ATR-kinaasi inhibiitorina
(73) Vertex Pharmaceuticals Incorporated
50 Northern Avenue, Boston, MA 02210, US
(72) AHMAD, Nadia
86-88 Jubilee Avenue, Milton Park, Abingdon Oxfordshire OX14 4RW, GB

BOYALL, Dean
86-88 Jubilee Avenue, Milton Park, Abingdon Oxfordshire OX14 4RW, GB
CHARRIER, Jean-Damien
86-88 Jubilee Avenue, Milton Park, Abingdon Oxfordshire OX14 4RW, GB
DAVIS, Chris
86-88 Jubilee Avenue, Milton Park, Abingdon Oxfordshire OX14 4RW, GB
DAVIS, Rebecca
86-88 Jubilee Avenue, Milton Park, Abingdon Oxfordshire OX14 4RW, GB
DURRANT, Steven
86-88 Jubilee Avenue, Milton Park, Abingdon Oxfordshire OX14 4RW, GB
ETXEBARRIA I JARDI, Gorka
86-88 Jubilee Avenue, Milton Park, Abingdon Oxfordshire OX14 4RW, GB
FRAYSSE, Damien
86-88 Jubilee Avenue, Milton Park, Abingdon Oxfordshire OX14 4RW, GB
JIMENEZ, Juan-Miguel
86-88 Jubilee Avenue, Milton Park, Agingdon Oxfordshire OX14 4RW, GB
KAY, David
86-88 Jubilee Avenue, Milton Park, Abingdon Oxfordshire OX14 4RW, GB
KNEGTEL, Ronald
86-88 Jubilee Avenue, Milton Park, Abingdon Oxfordshire OX14 4RW, GB
MIDDLETON, Donald
86-88 Jubilee Avenue, Milton Park, Abingdon Oxfordshire OX14 4RW, GB
ODONNELL, Michael
86-88 Jubilee Avenue, Milton Park, Abingdon Oxfordshire OX14 4RW, GB
PANESAR, Maninder
86-88 Jubilee Avenue, Milton Park, Abingdon Oxfordshire OX14 4RW, GB
PIERARD, Francoise
86-88 Jubilee Avenue, Milton Park, Abingdon Oxfordshire OX14 4RW, GB
PINDER, Joanne
86-88 Jubilee Avenue, Milton Park, Abingdon Oxfordshire OX14 4RW, GB
SHAW, David
86-88 Jubilee Avenue, Milton Park, Abingdon Oxfordshire OX14 4RW, GB
STORCK, Pierre-Henri
86-88 Jubilee Avenue, Milton Park, Abingdon Oxfordshire OX14 4RW, GB
STUDLEY, John
86-88 Jubilee Avenue, Milton Park, Abingdon Oxfordshire OX14 4RW, GB
TWIN, Heather
86-88 Jubilee Avenue, Milton Park, Abingdon Oxfordshire OX14 4RW, GB

(74) Leevi Markus
Patendibüroo KÄOSAAR OÜ
Tähe 94, 50107 Tartu, EE

Patendikirjelduse tõlke esitamise kuupäev 17.05.2018

---

(51) ***C07D 487/04 (2006.01)*** (10) **E015486**
A61K 31/5025 (2006.01)
A61P 35/00 (2006.01)
(11) **EE-EP 3174881 B1**
(30) 28.07.2014, US, 201462029676 P
(96) 24.07.2015, 15744308.6
(97) 28.03.2018, EP 3174881
(54) Proliferatiivhaiguste raviks kasutatav [1,2,4] triasolo[4,3-b]püridasiinid
(73) Astrazeneca AB
151 85 Södertälje, SE
(72) BRADBURY, Robert Hugh
c/o AstraZeneca Intellectual Property, AstraZeneca, Alderley Park, Macclesfield Cheshire SK10 4TG, GB
RABOW, Alfred Arthur
c/o AstraZeneca Intellectual Property, AstraZeneca, Alderley Park, Macclesfield Cheshire SK10 4TG, GB
WARING, Michael James
c/o AstraZeneca Intellectual Property, AstraZeneca, Alderley Park, Macclesfield Cheshire SK10 4TG, GB
MCCABE, James Francis
AstraZeneca, Charter Way, Macclesfield Cheshire SK10 2NA, GB
GLOSSOP, Steven Christopher
c/o AstraZeneca Intellectual Property, AstraZeneca, Alderley Park, Macclesfield Cheshire SK10 4TG, GB
MAHMOOD, Arshed
c/o AstraZeneca Intellectual Property, AstraZeneca, Alderley Park, Macclesfield Cheshire SK10 4TG, GB
COTTER, Zoe Ann
AstraZeneca, Charter Way, Macclesfield Cheshire SK10 2NA, GB
(74) Urmas Kauler
Patendibüroo Turvaja OÜ
Liivalaia 22, 10118 Tallinn, EE

Patendikirjelduse tõlke esitamise kuupäev 17.05.2018

---

(51) ***C07D 491/107 (2006.01)*** (10) **E015487**
A61P 33/00 (2006.01)
A61K 31/4155 (2006.01)
A61K 45/06 (2006.01)
A61K 31/422 (2006.01)
(11) **EE-EP 2890699 B1**
(30) 31.08.2012, US, 201261695410 P
(96) 28.08.2013, 13756985.1
(97) 11.04.2018, EP 2890699
(54) 1-(5'-(5-(3,5-dikloro-4-fluorofenüül)-5-(trifluorometüül)-4,5-dihüdroisoksasool-3-üül)-3'*H*-spiro[asetidiin-3,1'-isobensofuraan]-1-üül)-2-(metüülsulfonüül)etanooni kristalsed vormid
(73) Zoetis Services LLC
10 Sylvan Way, Parsippany, New Jersey 07054, US

(72) BILLEN, Denis
7798 Clydesdale Avenue, Kalamazoo,
Michigan 49009, US
BIRCHMEIER, Matthew Joseph
7203 S. 6th Street, Kalamazoo, Michigan 49009, US
VANDERROEST, Ronald J.
5839 North 14th Street, Kalamazoo,
Michigan 49009, US
(74) Raivo Koitel
Patendi- & Kaubamärgibüroo Koitel OÜ
Tina 26, 10126 Tallinn, EE
Patendikirjelduse tõlke esitamise kuupäev 07.06.2018

---

(51) ***C07D 498/14 (2006.01)*** (10) **E015488**
A61K 31/519 (2006.01)
A61P 35/00 (2006.01)
(11) **EE-EP 2970332 B1**
(30) 15.03.2013, EP, 13382089
(96) 14.03.2014, 14716910.6
(97) 28.02.2018, EP 2970332
(54) Keemilised ühendid
(73) Fundación Centro Nacional de Investigaciones Oncológicas Carlos III
C/ Melchor Fernandez Almagro 3, 28029 Madrid, ES
(72) PASTOR FERNÁNDEZ, Joaquín
Centro Nacional de Investigaciones Oncológicas (CNIO), Melchor Fernández Almagro 3,
Madrid E-28029, ES
FERNÁNDEZ-CAPETILLO RUIZ, Oscar
Fermin Caballero 56, 3D., Madrid E-28029, ES
MARTÍNEZ GONZÁLEZ, Sonia
Centro Nacional de Investigaciones Oncológicas (CNIO), Melchor Fernández Almagro 3,
Madrid E-28029, ES
BLANCO APARICIO, Carmen
Centro Nacional de Investigaciones Oncológicas (CNIO), Melchor Fernández Almagro 3,
Madrid E-28029, ES
RICO FERREIRA, María del Rosario
Centro Nacional de Investigaciones Oncológicas (CNIO), Melchor Fernández Almagro 3,
Madrid E-28029, ES
TOLEDO LÁZARO, Luis Ignacio
María Zambrano 4, 10D, Zaragoza 50015, ES
RODRÍGUEZ ARÍSTEGUÍ, Sonsoles
Centro Nacional de Investigaciones Oncológicas (CNIO), Melchor Fernández Almagro 3,
Madrid E-28029, ES
MURGA COSTA, Matilde
Fermin Caballero 56, 3D., Madrid E-28029, ES
VARELA BUSTO, Carmen
Centro Nacional de Investigaciones Oncológicas (CNIO), Melchor Fernández Almagro 3,
Madrid E-28029, ES
LOPEZ CONTRERAS, Andrés Joaquín
Martin Lutero King 22,
Molina de Segura (Murcia) 30500, ES
RENNER, Oliver
Centro Nacional de Investigaciones Oncológicas (CNIO), Melchor Fernández Almagro 3,
Madrid E-28029, ES
NIETO SOLER, María
Calle Josep Pla 37, Bajo 2, Mataró 08304, Barcelona, ES
CEBRIÁN MUÑOZ, David Alvaro
Centro Nacional de Investigaciones Oncológicas (CNIO), Melchor Fernández Almagro 3,
Madrid E-28029, ES
(74) Leevi Markus
Patendibüroo KÄOSAAR OÜ
Tähe 94, 50107 Tartu, EE
Patendikirjelduse tõlke esitamise kuupäev 22.05.2018

---

(51) ***C07H 19/06 (2006.01)*** (10) **E015489**
C07H 19/10 (2006.01)
C07H 19/16 (2006.01)
C07H 19/20 (2006.01)
C07H 21/00 (2006.01)
C12Q 1/68 (2018.01)
(11) **EE-EP 3002289 B1**
(30) 23.08.2002, US, 227131
23.12.2002, GB, 0230037
20.02.2003, GB, 0303924
(96) 22.08.2003, 15184520.3
(97) 28.02.2018, EP 3002289
(54) Modifitseeritud nukleotiidid polünukleotiidide sekveneerimiseks
(73) Illumina Cambridge Limited
Chesterford Research Park, Little Chesterford, Saffron Walden, Essex CB10 1XL, GB
(72) Milton, John
c/o Solexa Limited, Chesterford Research Park, Little Chesterford, Nr. Saffron Walden,
Essex CB10 1XL, GB
Wu, Xiaolin
c/o Solexa Limited, Chesterford Research Park, Little Chesterford, Nr. Saffron Walden,
Essex CB10 1XL, GB
Smith, Mark
c/o Solexa Limited, Chesterford Research Park, Little Chesterford, Nr. Saffron Walden,
Essex CB10 1XL, GB
Brennan, Joseph
c/o Solexa Limited, Chesterford Research Park, Little Chesterford, Nr. Saffron Walden,
Essex CB10 1XL, GB
Barnes, Colin
c/o Solexa Limited, Chesterford Research Park, Little Chesterford, Nr. Saffron Walden,
Essex CB10 1XL, GB
Liu, Xiaohai
c/o Solexa Limited, Chesterford Research Park, Little Chesterford, Nr. Saffron Walden,
Essex CB10 1XL, GB
Ruediger, Silke
c/o Solexa Limited, Chesterford Research Park, Little Chesterford, Nr. Saffron Walden,
Essex CB10 1XL, GB
(74) Alla Hämmalov

INTELS Patendibüroo OÜ
Magasini 12, 51005 Tartu, EE
Patendikirjelduse tõlke esitamise kuupäev 04.04.2018

---

(51) ***C07J 1/00 (2006.01)*** (10) **E015490**
C07J 7/00 (2006.01)
C07J 41/00 (2006.01)
C07J 51/00 (2006.01)
(11) **EE-EP 3083655 B1**
(30) 16.12.2013, HU, P1300722
(96) 15.12.2014, 14833541.7
(97) 07.02.2018, EP 3083655
(54) 19-norpregn-4-een-3,20-dioon-17α-ooli (gestonorooni) ja selle vahesaaduste valmistamise protsess
(73) Richter Gedeon Nyrt.
Gyömröi út 19-21, 1103 Budapest, HU
(72) CSÖRGEI, János
Párnás u. 5/A, H-1213 Budapest, HU
HORVÁTH, Anita
Törökvári út 120., H-8800 Nagykanizsa, HU
SÁNTA, Csaba
Szentmihályi út 25-27., H-1144 Budapest, HU
MAHÓ, Sándor
Rím u. 20., H-1183 Budapest, HU
BÉNI, Zoltán
Bercsényi utca 20., H-2234 Maglód, HU
HORVÁTH, János
Ecseri út 6., H-1098 Budapest, HU
(74) Kaie Puur
Patendibüroo RestMark Metida OÜ
Kompanii 1c, 51004 Tartu, EE
Patendikirjelduse tõlke esitamise kuupäev 03.05.2018

---

(51) ***C07K 1/36 (2006.01)*** (10) **E015491**
C07K 1/30 (2006.01)
C07K 1/18 (2006.01)
(11) **EE-EP 2920199 B1**
(30) 02.08.2013, KR, 20130092024
(96) 07.05.2014, 14832966.7
(97) 07.03.2018, EP 2920199
(54) Botuliintoksiini tootmise meetod
(73) Daewoong Co., Ltd.
244, Galmachi-ro Jungwon-gu Seongnam-si, Gyeonggi-do 462-807, KR
(72) KIM, Chung Sei
1221-903 Mokdong 12danji Apt. 50 Mokdongdong-ro Yangcheon-gu, Seoul 158-772, KR
SONG, Kwan Young
105-604 Dongbu centrel vill 42 Angok-ro 279beon-gil Wonmi-gu, Bucheon-si Gyeonggi-do 420-100, KR
MIN, Kyoung Min
8 Baengnyeong-ro 119beon-gil, Chuncheon-si Gangwon-do 220-950, KR
AN, Yeong Duk
103-307 Baengmongnyeon Apt. 21 Jeongnimseo-ro 138beon-gil Seo-gu, Daegu 302-770, KR
(74) Lembit Mitt
AAA Patendibüroo OÜ
Tartu mnt 16, 10117 Tallinn, EE
Patendikirjelduse tõlke esitamise kuupäev 21.05.2018

---

(51) ***C07K 7/56 (2006.01)*** (10) **E015492**
C07K 14/47 (2006.01)
A61K 38/12 (2006.01)
(11) **EE-EP 2807183 B1**
(30) 27.01.2012, US, 201261591557 P
24.10.2012, US, 201261717760 P
30.11.2012, US, 201261731697 P
(96) 25.01.2013, 13711953.3
(97) 28.02.2018, EP 2807183
(54) Sünteetilised apeliini mimeetikumid südamepuudulikkuse raviks
(73) Novartis AG
Lichtstrasse 35, 4056 Basel, CH
(72) GOLOSOV, Andrei
Novartis Institutes for BioMedical Research Inc., 100 Technology Square, Cambridge, MA 02139, US
GROSCHE, Philipp
Novartis Pharma AG, Postfach, CH-4002 Basel, CH
HU, Qi-Ying
Novartis Institutes for BioMedical Research Inc., 100 Technology Square, Cambridge, MA 02139, US
IMASE, Hidetomo
Novartis Institutes for BioMedical Research Inc., 100 Technology Square, Cambridge, MA 02139, US
PARKER, David, Thomas
Novartis Institutes for BioMedical Research Inc., 250 Massachusetts Avenue, Cambridge, MA 02139, US
YASOSHIMA, Kayo
Novartis Institutes for BioMedical Research Inc., 100 Technology Square, Cambridge, MA 02139, US
ZECRI, Frederic
Novartis Institutes for BioMedical Research Inc., 100 Technology Square, Cambridge, MA 02139, US
ZHAO, Hongjuan
Novartis Institutes for BioMedical Research Inc., 250 Massachusetts Avenue, Cambridge, MA 02139, US
(74) Leevi Markus
Patendibüroo KÄOSAAR OÜ
Tähe 94, 50107 Tartu, EE
Patendikirjelduse tõlke esitamise kuupäev 22.05.2018

---

(51) ***C07K 16/28 (2006.01)*** (10) **E015493**
C07K 16/46 (2006.01)
A61K 39/395 (2006.01)
A61P 35/00 (2006.01)
(11) **EE-EP 3018145 B1**
(30) 27.10.2010, US, 407107 P
(96) 27.10.2011, 15195076.3
(97) 04.04.2018, EP 3018145
(54) DLBCL-i (difuusse B-suurerakulise lümfoomi) ravimise vahendid ja meetodid
(73) Amgen Research (Munich) GmbH
Staffelseestrasse 2, 81477 München, DE

(72) ZUGMAIER, Gerhard
c/o Amgen Research (Munich) GmbH, Staffelseestrasse 2, 81477 München, DE
NAGORSEN, Dirk
c/o Amgen Research (Munich) GmbH, Staffelseestrasse 2, 81477 München, DE
SCHEELE, Juergen
c/o Amgen Research (Munich) GmbH, Staffelseestrasse 2, 81477 München, DE
(74) Tõnu Nelsas
AAA Patendibüroo OÜ
Tartu mnt 16, 10117 Tallinn, EE
Patendikirjelduse tõlke esitamise kuupäev 21.05.2018

---

(51) ***C07K 16/28 (2006.01)*** (10) **E015494**
A61K 39/395 (2006.01)
A61P 35/00 (2006.01)
(11) **EE-EP 2935331 B1**
(30) 24.12.2012, US, 201261745707 P
(96) 23.12.2013, 13821368.1
(97) 28.02.2018, EP 2935331
(54) Prolaktiini retseptorit siduvad valgud ja nende kasutusalad
(73) AbbVie Inc.
1 North Waukegan Road, North Chicago, IL 60064, US
(72) ANDERSON, Mark
410 Sommerset Street, Grayslake, IL 60030, US
WANG, Jieyi
2317 Hastings Drive, Belmont, CA 94002, US
THAKUR, Archana
8378 Moller Ranch Drive, Pleasanton, CA 94588, US
CHAO, Debra
4846 Balthazar Terrace, Fremont, CA 94555, US
HSIEH, Chung-Ming
22 Olde Field Road, Newton, MA 02459, US
ZHANG, Qian
210 White Fence Court, Vernon Hills, IL 60061, US
REILLY, Edward, B.
1136 Winners Circle, Libertyville, IL 60048, US
DIGIAMMARINO, Enrico, L.
161 Rose Tree Lane, Lindenhurst, IL 60046, US
LONGENECKER, Kenton, L.
1371 Osage Orange Road, Grayslake, IL 60030, US
JUDGE, Russell, A.
5186 Alder Court, Gurnee, IL 60031, US
EGAN, David, A.
4023 Kenwood Avenue, Gurnee, IL 60031, US
HUTCHINS, Charles, W.
31005 Prairie Ridge Road, Green Oaks, IL 60048, US
(74) Leevi Markus
Patendibüroo KÄOSAAR OÜ
Tähe 94, 50107 Tartu, EE
Patendikirjelduse tõlke esitamise kuupäev 24.05.2018

---

(51) ***C07K 16/28 (2006.01)*** (10) **E015495**
A61K 39/395 (2006.01)
(11) **EE-EP 2195023 B1**
(30) 29.08.2007, US, 968792 P
(96) 27.08.2008, 08798744.2
(97) 07.03.2018, EP 2195023
(54) Humaniseeritud CXCR5-vastased antikehad, nende derivaadid ja nende rakendused
(73) SANOFI
54, rue La Boétie, 75008 Paris, FR
(72) LEE, Renata
8 Lucinda Court, Edison, NJ 08820, US
MIKOL, Vincent
48 Rue Gabrielle, F-94220 Charenton-le-Pont, FR
ALLEN, Elizabeth
1103 Monroe Drive, Stewartsville, NJ 08886, US
RUETSCH, Norman
35 Apple Orchard Road, Moorestown, NJ 08057, US
CAMERON, Beatrice
11 Bis Rue Vauquelin, F-75005 Paris, FR
OLIGINO, Thomas
2422 Fringe Lane, Forks Township, PA 18040, US
BAURIN, Nicolas
35 Rue De La Bretoniere,
F-91180 St. Germain Les Arpajon, FR
(74) Harald Tehver
Patendibüroo Turvaja OÜ
Liivalaia 22, 10118 Tallinn, EE
Patendikirjelduse tõlke esitamise kuupäev 07.06.2018

---

(51) ***C07K 16/28 (2006.01)*** (10) **E015496**
A61K 39/395 (2006.01)
A61P 25/00 (2006.01)
A61K 31/70 (2006.01)
A61K 38/16 (2006.01)
C07K 14/00 (2006.01)
C07K 16/00 (2006.01)
C07H 21/00 (2006.01)
C12N 15/13 (2006.01)
C12N 5/20 (2006.01)
C12N 15/113 (2010.01)
(11) **EE-EP 2740744 B1**
(30) 09.01.2007, US, 879324 P
(96) 09.01.2008, 14154372.8
(97) 28.03.2018, EP 2740744
(54) Sp35 antikehad ja nende kasutusviisid
(73) Biogen MA Inc.
225 Binney Street, Cambridge, MA 02142, US
(72) Mi, Sha
4 Vernon Road, Belmont, MA 02478, US
Pepinsky, R. Blake
30 Falmouth Road, Arlington, MA 02474, US
Shao, Zhaohui
10 Francis Street, Brookline, MA 02466, US
Garber Stark, Ellen A.
14 Donnell Street, Cambridge, Massachusetts 02138, US
Miklasz, Steven D.
74 High Street, Upton, MA 01568, US
Graff, Christilyn
632 Massachusetts Avenue, nr. 614, Cambridge, MA 02139, US

(74) Kaie Puur
Patendibüroo RestMark Metida OÜ
Kompanii 1c, 51004 Tartu, EE
Patendikirjelduse tõlke esitamise kuupäev 30.05.2018

---

(51) ***C07K 16/32 (2006.01)*** (10) **E015497**
C07K 16/06 (2006.01)
C07K 1/18 (2006.01)
A61K 39/395 (2006.01)
A61P 35/00 (2006.01)
(11) **EE-EP 2238172 B1**
(30) 30.01.2008, US, 24825 P
(96) 28.01.2009, 09709065.8
(97) 21.02.2018, EP 2238172
(54) Antikeha sisaldav kompositsioon, mis seondub HER2 domeeniga II ja selle happeliste variantidega
(73) Genentech, Inc.
1 DNA Way, South San Francisco, CA 94080, US
(72) HARRIS, Reed, J.
1587 Forge Road, San Mateo, CA 94402, US
MOTCHNIK, Paul, A.
1020 Lassen Drive, Belmont, CA 94002, US
(74) Piret Niidas
LASVET Patendibüroo OÜ
Suurtüki 4a, 10133 Tallinn, EE
Patendikirjelduse tõlke esitamise kuupäev 09.05.2018

---

(51) ***C08B 37/10 (2006.01)*** (10) **E015498**
A61K 31/727 (2006.01)
A61P 7/00 (2006.01)
A61K 45/06 (2006.01)
C08B 37/00 (2006.01)
(11) **EE-EP 2794666 B1**
(30) 19.12.2011, WO, PCT/SE2011/051538
(96) 19.12.2012, 12859384.5
(97) 21.02.2018, EP 2794666
(54) Keemiliselt modifitseeritud hepariini derivaatide kasutamine sirprakulise aneemia korral
(73) Modus Therapeutics AB
Sankt Eriksgatan 117, 113 43 Stockholm, SE
(72) EKRE, Hans-Peter
Stenkullavägen 26, S-112 65 Stockholm, SE
LEITGEB, Anna
Sandviksvägen 5, 133 35 Saltsjöbaden, SE
WAHLGREN, Mats
Ljungvägen 7, 182 79 Stocksund, SE
PIKAS, Dagmar
Hällbygatan 25, 752 19 Uppsala, SE
(74) Leevi Markus
Patendibüroo KÄOSAAR OÜ
Tähe 94, 50107 Tartu, EE
Patendikirjelduse tõlke esitamise kuupäev 09.05.2018

---

(51) ***C08B 37/10 (2006.01)*** (10) **E015499**
A61K 31/727 (2006.01)
A61P 33/06 (2006.01)
A61K 45/06 (2006.01)
C08B 37/00 (2006.01)
(11) **EE-EP 2794667 B1**
(30) 19.12.2011, WO, PCTSE2011051538
(96) 19.12.2012, 12860938.5
(97) 21.02.2018, EP 2794667
(54) Madala antikoagulantse aktiivsusega hepariinid
(73) Modus Therapeutics AB
Sankt Eriksgatan 117, 113 43 Stockholm, SE
(72) EKRE, Hans-Peter
Stenkullavägen 26, S-112 65 Stockholm, SE
LINDAHL, Ulf
Torgvägen 7, S-756 46 Uppsala, SE
HOLMER, Erik
Aluddsvägen 14, S-112 65 Stockholm, SE
ERIKSSON, Per-Olov
Erikslund, Norrlänna, S-645 91 Strängnäs, SE
LEITGEB, Anna
Sandviksvägen 5, 133 35 Saltsjöbaden, SE
WAHLGREN, Mats
Ljungvägen 7, 182 79 Stocksund, SE
TIDIA, Stefania
Via R. Triva 77, I-41122 Modena, IT
LIVERANI, Lino
Via Drei 2, I-48018 Faenza, IT
(74) Leevi Markus
Patendibüroo KÄOSAAR OÜ
Tähe 94, 50107 Tartu, EE
Patendikirjelduse tõlke esitamise kuupäev 09.05.2018

---

(51) ***C08J 5/04 (2006.01)*** (10) **E015500**
C08K 7/14 (2006.01)
C08J 9/00 (2006.01)
C08J 5/08 (2006.01)
C08J 11/06 (2006.01)
(11) **EE-EP 2776494 B1**
(30) 07.11.2011, DE, 102011117760
(96) 07.11.2012, 12798596.8
(97) 02.05.2018, EP 2776494
(54) Termoplastiline materjal, mis sisaldab taaskasutatavat polüolefiini ja klaaskiudu
(73) KRAIBURG STRAIL GmbH & Co. KG
Göllstrasse 8, 84529 Tittmoning, DE
(72) Brauer, Hans-Joachim
deceased, 12203 Berlin, DE
(74) Riho Pikkor
Patendibüroo Turvaja OÜ
Liivalaia 22, 10118 Tallinn, EE
Patendikirjelduse tõlke esitamise kuupäev 15.05.2018

---

(51) ***C08L 67/00 (2006.01)*** (10) **E015501**
C08K 5/00 (2006.01)
B65D 81/00 (2006.01)
C08G 63/00 (2006.01)
(11) **EE-EP 2588528 B1**
(30) 30.06.2010, EP, 10006748
(96) 16.06.2011, 11725648.7
(97) 03.01.2018, EP 2588528
(54) Hapnikku eemaldav plastmaterjal
(73) Clariant Plastics & Coatings (Italia) S.p.A.
Via Lainate, 26, 20010 Pogliano Milanese, IT

(72) FAVA, Flavio
via del Monastero 6, I-20015 Parabiago, IT
(74) Kaie Puur
Patendibüroo RestMark Metida OÜ
Kompanii 1c, 51004 Tartu, EE
Patendikirjelduse tõlke esitamise kuupäev 22.02.2018

---

(51) ***C12M 1/107 (2006.01)*** (10) **E015502**
C12M 1/16 (2006.01)
(11) **EE-EP 2823031 B1**
(30) 06.03.2012, DE, 202012100788 U
07.03.2012, DE, 202012100816 U
(96) 05.03.2013, 13707627.9
(97) 11.04.2018, EP 2823031
(54) Bioreaktor biomassi metaniseerimiseks ja meetod sellise bioreaktori toimimiseks
(73) BEKON GmbH
Feringastrasse 9, 85774 Unterföhring, DE
(72) LUTZ, Peter
Oberföhringer Straße 89, 81925 München, DE
LIEBENEINER, Rolf
Grubmühl 18, 82131 Stockdorf, DE
(74) Riho Pikkor
Patendibüroo Turvaja OÜ
Liivalaia 22, 10118 Tallinn, EE
Patendikirjelduse tõlke esitamise kuupäev 01.06.2018

---

(51) ***C12N 9/64 (2006.01)*** (10) **E015503**
(11) **EE-EP 2543724 B1**
(30) 12.06.2007, AT, 9132007
08.04.2008, EP, 08450052
(96) 12.06.2008, 12165189.7
(97) 21.03.2018, EP 2543724
(54) ACE2 polüpeptiid
(73) Apeiron Biologics AG
Campus-Vienna-Biocenter 5, 1030 Wien, AT
(72) Schuster, Manfred
Josef Weilandstraße 84, 2191 Schrick, AT
Loibner, Hans
Heimgasse 23, 1230 Wien, AT
Janzek-Hawlat, Evelyne
Korbgasse 2-4, 1230 Wien, AT
Peball, Bernhard
Burggasse 99, 1070 Wien, AT
Stranner, Stefan
Zwerggrabengasse 18-24/25, 1230 Wien, AT
Wagner, Bettina
Brüder Renner-Gasse 3, Stg. 4/4,
2700 Wiener Neustadt, AT
Weik, Robert
Hauptstraße 122, 2724 Hohe Wand-Stollhof, AT
(74) Leevi Markus
Patendibüroo KÄOSAAR OÜ
Tähe 94, 50107 Tartu, EE
Patendikirjelduse tõlke esitamise kuupäev 23.05.2018

---

(51) ***C12N 15/11 (2006.01)*** (10) **E015504**
C12N 15/63 (2006.01)
C07K 19/00 (2006.01)
C12N 15/10 (2006.01)
C12N 15/90 (2006.01)
A61K 38/46 (2006.01)
A61K 48/00 (2006.01)
(11) **EE-EP 3241902 B1**
(30) 25.05.2012, US, 201261652086 P
19.10.2012, US, 201261716256 P
28.01.2013, US, 201361757640 P
15.02.2013, US, 201361765576 P
(96) 15.03.2013, 17163434.8
(97) 28.02.2018, EP 3241902
(54) Meetodid ja kompositsioonid RNA poolt suunatud siht-DNA modifitseerimiseks ja RNA poolt suunatud transkriptsiooni moduleerimiseks
(73) The Regents of the University of California
1111 Franklin Street, 12th Floor, Oakland,
CA 94607, US
University of Vienna
Universitätsring 1, 1010 Vienna, AT
Charpentier, Emmanuelle
Department Of Regulation in Infection Biology,
Max Planck Institute for Infection Biology,
Charitéplatz 1, 10117 Berlin, DE
(72) CHARPENTIER, Emmanuelle
Department of Regulation in Infection Biology,
Max Planck Institute for Infection Biology,
Charitéplatz 1, 10117 Berlin, DE
JINEK, Martin
1846 Spruce Street, Berkeley, California 94709, US
DOUDNA CATE, James Harrison
164 Vicente Road, Berkeley, California, US
LIM, Wendell
149 Collins Street, San Francisco, California 94118, US
QI, Lei
730 Kinkead Way 302, Albany, California 94706, US
CHYLINSKI, Krzysztof
Simmeringer Hauptstrasse 45/8, 1110 Vienna, AT
DOUDNA, Jennifer A.
164 Vicente Road, Berkeley, California 94705, US
(74) Piret Niidas
LASVET Patendibüroo OÜ
Suurtüki 4a, 10133 Tallinn, EE
Patendikirjelduse tõlke esitamise kuupäev 28.05.2018

---

(51) ***C12N 15/113 (2010.01)*** (10) **E015505**
C12N 5/071 (2010.01)
C12N 5/02 (2006.01)
(11) **EE-EP 3112467 B1**
(30) 07.12.2009, US, 267312 P
(96) 07.12.2010, 16181434.8
(97) 14.02.2018, EP 3112467
(54) Puhastatud modifitseeritud RNA-d sisaldavad RNA-preparaadid rakkude reprogrammeerimiseks
(73) The Trustees of The University of Pennsylvania
3160 Chestnut Street, Suite 200, Philadelphia,
PA 19104-6283, US
(72) Dahl, Gary

2131 Kendall Avenue, Madison, WI 53726, US
Meis, Judith
726 Post Road, Madison, WI 53713, US
Person, Anthony
7129 Birchstone Drive, Madison, WI 53719, US
Jendrisak, Jerome
2721 Mason Street, Madison, WI 53705, US
Karikó, Katalin
1022 Kipling Road, Rydal, PA 19046, US
Weissman, Drew
218 Lolyd Ln, Wynnewood, PA 19096, US
(74) Raivo Koitel
Patendi- & Kaubamärgibüroo Koitel OÜ
Tina 26, 10126 Tallinn, EE
Patendikirjelduse tõlke esitamise kuupäev 10.05.2018

---

(51) ***C12N 15/63 (2006.01)*** (10) **E015506**
(11) **EE-EP 3066201 B1**
(30) 07.11.2013, US, 201361901215 P
(96) 07.11.2014, 14802772.5
(97) 07.03.2018, EP 3066201
(54) CRISPR-seotud meetodid ja kompositsioonid juhtivate GRNA-dega
(73) Editas Medicine, Inc.
300 Third Street, First Floor, Cambridge, MA 02142, US
The Broad Institute Inc.
415 Main Street, Cambridge, MA 02142, US
Massachusetts Institute of Technology
77 Massachusetts Avenue, Cambridge, MA 02139, US
The University of Iowa Research Foundation
112 N. Capitol Street, 6 Gilmore Hall, Iowa City IA 52242-5500, US
(72) PALESTRANT, Deborah
9 Avondale Rd, Newton, MA 02459, US
MATA-FINK, Jordi
8 Windsor Rd 1, Somerville, MA 02144, US
BORISY, Alexis
117 Gray Street, Arlington, MA 02476, US
ZHANG, Feng
100 Pacific Street, Apt. 11, Cambridge, MA 02139, US
DAVIDSON, Beverly
c/o University of Iowa Research Foundation, 112 N. Capitol Street, 6 Gilmore Hall, Iowa City, IA 52242-5500, US
RODRIGUEZ, Edgardo
c/o University of Florida, 1275 Center Drive, Bms J-487, P.O. Box 100159, Gainesville, FL 32610, US
(74) Leevi Markus
Patendibüroo KÄOSAAR OÜ
Tähe 94, 50107 Tartu, EE
Patendikirjelduse tõlke esitamise kuupäev 15.05.2018

---

(51) ***C12N 15/863 (2006.01)*** (10) **E015507**
C12N 5/071 (2010.01)
C12N 5/10 (2006.01)
C12N 7/00 (2006.01)
C12N 15/33 (2006.01)
(11) **EE-EP 3063278 B1**
(30) 01.11.2013, AU, 2013904242
07.02.2014, AU, 2014900370
(96) 03.11.2014, 14858802.3
(97) 28.02.2018, EP 3063278
(54) Viirusvektori valmistamine
(73) Sementis Limited
9 Sing Crescent, Berwick, Victoria 3806, AU
(72) HOWLEY, Paul Michael
9 Sing Crescent, Berwick, Victoria 3806, AU
LIU, Liang
57 Sixth Avenue, St Peters, South Australia 5069, AU
(74) Harald Tehver
Patendibüroo Turvaja OÜ
Liivalaia 22, 10118 Tallinn, EE
Patendikirjelduse tõlke esitamise kuupäev 25.05.2018

---

(51) ***C12N 15/869 (2006.01)*** (10) **E015508**
C12N 15/33 (2006.01)
A61K 39/12 (2006.01)
A61P 31/12 (2006.01)
A61P 35/00 (2006.01)
(11) **EE-EP 2772265 B1**
(30) 14.05.2010, US, 334976 P
25.08.2010, US, 376911 P
25.03.2011, WO, PCT/US2011/029930
(96) 16.05.2011, 14162929.5
(97) 17.01.2018, EP 2772265
(54) Rekombinantsed HCMV- ja RHCMV-vektorid ja nende kasutamine
(73) Oregon Health & Science University
690 SW Bancroft Street, Mail Code L 106TT, Portland, OR 97239, US
(72) Picker, Louis
10568 SW Washington Street, Portland, OR 97225, US
Nelson, Jay, A.
630 Ridgeway Road, Lake Oswego, OR 97034, US
Frueh, Klaus
1980 NW 113th, Portland, OR 97229, US
Jarvis, Michael, A.
1554 SE Linn Street, Portland, OR 97202, US
Hansen, Scott, G.
3050 NW Valle Vista Terrace, Portland, OR 97210, US
(74) Leevi Markus
Patendibüroo KÄOSAAR OÜ
Tähe 94, 50107 Tartu, EE
Patendikirjelduse tõlke esitamise kuupäev 02.05.2018

---

(51) ***C12Q 1/68 (2018.01)*** (10) **E015509**
(11) **EE-EP 2591125 B1**
(30) 09.07.2010, US, 362778 P
(96) 08.07.2011, 11736190.7
(97) 04.04.2018, EP 2591125
(54) V3-D huvipakkuva genoomse piirkonna

sekveneerimise strateegiad
(73) Cergentis B.V.
Yalelaan 62, 3584 CM Utrecht, NL
(72) VAN MIN, Max, Jan
44, Böttgerwater, 2497 ZJ Den Haag, NL
DE LAAT, Wouter, Leonard
8 Uppsalalaan, 3584 CT Utrecht, NL
(74) Leevi Markus
Patendibüroo KÄOSAAR OÜ
Tähe 94, 50107 Tartu, EE
Patendikirjelduse tõlke esitamise kuupäev 24.04.2018

---

(51) ***C23C 2/00 (2006.01)*** (10) **E015510**
C23C 2/20 (2006.01)
(11) **EE-EP 3221486 B1**
(30) 21.11.2014, DE, 102014223818
(96) 02.10.2015, 15775410.2
(97) 11.04.2018, EP 3221486
(54) Meetod ja seade metalllindi katmiseks esialgu veel vedela kattematerjaliga
(73) Fontaine Engineering und Maschinen GmbH
Industriestraße 28, 40764 Langenfeld, DE
(72) FONTAINE, Dominique
Montessoristrasse 33, 40764 Langenfeld, DE
(74) Riho Pikkor
Patendibüroo Turvaja OÜ
Liivalaia 22, 10118 Tallinn, EE
Patendikirjelduse tõlke esitamise kuupäev 31.05.2018

---

(51) ***E01C 3/00 (2006.01)*** (10) **E015511**
E01C 3/06 (2006.01)
E01C 7/14 (2006.01)
E01C 9/00 (2006.01)
E01C 11/22 (2006.01)
E01C 19/50 (2006.01)
(11) **EE-EP 2631364 B1**
(30) 19.10.2010, CN, 201010526375
(96) 08.09.2011, 11833694.0
(97) 07.02.2018, EP 2631364
(54) Tehissillutise valmistamismeetod, mis aitab globaalset soojenemist leevendada
(73) Chen, Jui-Wen
No.288-48, Zhongzheng Rd., Shulin Dist.,
New Taipei City, TW
Chen, Ting-Hao
No.288-48, Zhongzheng Rd., Shulin Dist.,
New Taipei City, TW
(72) Chen, Jui-Wen
No.288-48, Zhongzheng Rd., Shulin Dist.,
New Taipei City, TW
Chen, Ting-Hao
No.288-48, Zhongzheng Rd., Shulin Dist.,
New Taipei City, TW
(74) Reet Maasikamäe
Patendibüroo Kaitsepurus OÜ
Mulla 4-3, 10611 Tallinn, EE
Patendikirjelduse tõlke esitamise kuupäev 04.05.2018

---

(51) ***E01D 19/10 (2006.01)*** (10) **E015512**
B66F 11/04 (2006.01)
E04G 1/22 (2006.01)
(11) **EE-EP 2998442 B1**
(30) 17.09.2014, PL, 40953114
(96) 27.05.2015, 15169297.7
(97) 07.03.2018, EP 2998442
(54) Seade ja meetod sillatugede ehitamiseks
(73) Wojskowy Instytut Techniki Inzynieryjnej im. profesora Jozefa Kosackiego
ul. Obornicka 136, 50-961 Wroclaw, PL
(72) KAMYK, Zbigniew
ul. Hebanowa 4, 55-093 Kielczow, PL
SLIWINSKI, Cezary
ul. Orzechowa 105/17, 50-540 Wroclaw, PL
(74) Kaie Puur
Patendibüroo RestMark Metida OÜ
Kompanii 1c, 51004 Tartu, EE
Patendikirjelduse tõlke esitamise kuupäev 26.04.2018

---

(51) ***E01F 15/08 (2006.01)*** (10) **E015513**
(11) **EE-EP 3088609 B1**
(30) 27.04.2015, FI, 20155308
(96) 26.04.2016, 16167034.4
(97) 07.02.2018, EP 3088609
(54) Kinnituselement kaitsepiirdeelementide kinnitamiseks ja kaitsepiire
(73) Anstar Oy
Erstantie 2, 15540 Villähde, FI
(72) Viljakainen, Tero
Tartuntamarkkinointi Oy, c/o Tartuntamarkkinointi Oy, Erstantie 2, 15540 Villähde, FI
(74) Marit Meinberg
Patendibüroo KÄOSAAR OÜ
Suur-Patarei 2, 10415 Tallinn, EE
Patendikirjelduse tõlke esitamise kuupäev 04.05.2018

---

(51) ***E03C 1/04 (2006.01)*** (10) **E015514**
(11) **EE-EP 2430248 B1**
(30) 15.05.2009, FI, 20095543
(96) 07.05.2010, 10774596.0
(97) 21.02.2018, EP 2430248
(54) Meetod ja seade kraani kinnitamiseks paigalduspinnale
(73) Grana Oy
Ilomäentie 25, 37800 Akaa, FI
(72) REIMAN, Hannu
Terholantie 44 A, FI-04430 Järvenpää, FI
KAUKINEN, Raimo
Kauppatie 1 N 7, FI-15550 Nastola, FI
SAVOLAINEN, Esko
Karhutie 8, FI-15880 Hollola, FI
(74) Marit Meinberg
Patendibüroo KÄOSAAR OÜ
Suur-Patarei 2, 10415 Tallinn, EE
Patendikirjelduse tõlke esitamise kuupäev 08.05.2018

(51) ***E05B 27/00 (2006.01)*** (10) **E015515**
E05B 19/06 (2006.01)
E05B 47/00 (2006.01)
(11) **EE-EP 2886754 B1**
(30) 19.12.2013, DE, 102013114423
(96) 05.12.2014, 14196545.9
(97) 14.03.2018, EP 2886754
(54) Magnetmuugitihvtiga lukusilinder
(73) M. van der Wal Holding B.V.
Vlierbes 20, 7559 RN Hengelo, NL
(72) Koenhorst, Erwin
Sicilialaan 35, 7577 KE Oldenzaal, NL
Mebius, Daniël Albertus Geert
Beltstraat 110-74, 7512 AB Enschede, NL
(74) Riho Pikkor
Patendibüroo Turvaja OÜ
Liivalaia 22, 10118 Tallinn, EE
Patendikirjelduse tõlke esitamise kuupäev 04.05.2018

---

(51) ***E05B 47/06 (2006.01)*** (10) **E015516**
E05B 17/00 (2006.01)
A47F 10/00 (2006.01)
A47B 81/00 (2006.01)
E05B 51/00 (2006.01)
E05B 65/00 (2006.01)
E05C 3/00 (2006.01)
E05C 19/12 (2006.01)
E05C 19/10 (2006.01)
E05C 21/00 (2006.01)
E05B 65/462 (2017.01)
A47B 88/40 (2017.01)
E05B 47/02 (2006.01)
E05B 63/14 (2006.01)
E05C 3/24 (2006.01)
E05B 47/00 (2006.01)
(11) **EE-EP 2992153 B1**
(30) 02.05.2013, DE, 102013104495
(96) 23.04.2014, 14733497.3
(97) 14.02.2018, EP 2992153
(54) Ohutusseadisega lukk hoiustusautomaadile ja hoiustusautomaat
(73) KEBA AG
Gewerbepark Urfahr 14 bis 16, 4041 Linz, AT
(72) HAIDVOGL, Franz Engelbert
Enserweg 9, A-4694 Ehrendorf, AT
(74) Lembit Mitt
AAA Patendibüroo OÜ
Tartu mnt 16, 10117 Tallinn, EE
Patendikirjelduse tõlke esitamise kuupäev 27.04.2018

---

(51) ***F03G 3/00 (2006.01)*** (10) **E015517**
(11) **EE-EP 3177830 B1**
(30) 30.12.2015, WO, PCT/FR2015/053769
(96) 27.01.2016, 16707840.1
(97) 14.03.2018, EP 3177830
(54) Tasakaalustatud mehhanism energiasäästu saavutamiseks, pöörlev masin ja meetod sellise mehhanismi valmistamiseks
(73) Granger, Maurice
Urb. Aldeia Coelha, Vila Beatriz LT 3,
Albufeira 8200-385, PT
(72) Granger, Maurice
Urb. Aldeia Coelha, Vila Beatriz LT 3,
Albufeira 8200-385, PT
(74) Kaie Puur
Patendibüroo RestMark Metida OÜ
Kompanii 1c, 51004 Tartu, EE
Patendikirjelduse tõlke esitamise kuupäev 06.04.2018

---

(51) ***F16L 1/24 (2006.01)*** (10) **E015518**
F16L 9/14 (2006.01)
(11) **EE-EP 3067607 B1**
(30) 11.03.2015, DE, 102015103582
(96) 07.03.2016, 16158890.0
(97) 14.02.2018, EP 3067607
(54) Ballastümbrisega terastoru ja meetod sellise toru valmistamiseks
(73) Mannesmann Line Pipe GmbH
In der Steinwiese 31, 57074 Siegen, DE
(72) KOCKS, Hans-Jürgen
Friedenshortstraße 5, 57258 Freudenberg, DE
WINKELS, Jörn
Scheidinger Str. 40, 59457 WERL, DE
(74) Marit Meinberg
Patendibüroo KÄOSAAR OÜ
Suur-Patarei 2, 10415 Tallinn, EE
Patendikirjelduse tõlke esitamise kuupäev 08.05.2018

---

(51) ***F26B 3/10 (2006.01)*** (10) **E015519**
F26B 17/10 (2006.01)
F26B 25/00 (2006.01)
(11) **EE-EP 3080534 B1**
(96) 12.12.2013, 13814485.2
(97) 14.03.2018, EP 3080534
(54) Meetod ja seade tahkete osakestega materjali kuivatamiseks ja seadme kasutamise meetod
(73) Outotec (Finland) Oy
Rauhalanpuisto 9, 02230 Espoo, FI
(72) STRÖDER, Michael
Zur Kalbacher Höhe 25, 60438 Frankfurt, DE
SELT, Wolfgang
Zaunkönigweg 13, 65719 Hofheim, DE
(74) Marit Meinberg
Patendibüroo KÄOSAAR OÜ
Suur-Patarei 2, 10415 Tallinn, EE
Patendikirjelduse tõlke esitamise kuupäev 29.05.2018

---

(51) ***F42B 15/01 (2006.01)*** (10) **E015520**
(11) **EE-EP 2734806 B1**
(30) 19.07.2011, IL, 21419111
(96) 18.07.2012, 12750825.7
(97) 14.02.2018, EP 2734806
(54) Laskemoona sihtimise süsteem ja meetod selle monteerimiseks
(73) Elbit Systems Ltd.
Science Industry Center (Matam), P.O. Box 539,
3100401 Haifa, IL

(72) ELKAYAM, Ami
3 Narkisim Street, 2721610 Kiryat-Bialik, IL
AZAR, Zeev
88 HaKovshim Street, 3094369 Zikhron-Yaakov, IL
(74) Kaie Puur
Patendibüroo RestMark Metida OÜ
Kompanii 1c, 51004 Tartu, EE
Patendikirjelduse tõlke esitamise kuupäev 08.05.2018

---

(51) ***G01M 9/04 (2006.01)*** (10) **E015521**
A63G 31/00 (2006.01)
B64D 23/00 (2006.01)
F28F 1/02 (2006.01)
F28F 9/02 (2006.01)
F28F 9/06 (2006.01)
F28F 9/26 (2006.01)
(11) **EE-EP 2524199 B1**
(30) 15.01.2010, US, 295229 P
(96) 15.01.2011, 11702317.6
(97) 02.05.2018, EP 2524199
(54) Tuuletunneli tiivik-soojusvaheti
(73) Skyventure International (UK) Ltd.
5 Deansway, Worcester WR1 2JG, GB
(72) METNI, N, Alan
9807 Westminster Glen Avenue, Austin, Texas 78730, US
ARLITT, Mark
10815 Chestnut Ridge Road, Austin, Texas 78726, US
(74) Lembit Mitt
AAA Patendibüroo OÜ
Tartu mnt 16, 10117 Tallinn, EE
Patendikirjelduse tõlke esitamise kuupäev 28.05.2018

---

(51) ***G01N 33/14 (2006.01)*** (10) **E015522**
G01N 30/88 (2006.01)
C07C 1/24 (2006.01)
(11) **EE-EP 2277042 B1**
(30) 15.05.2008, RS, 20080208
(96) 19.06.2008, 08793979.9
(97) 14.02.2018, EP 2277042
(54) Seade ja meetod etanooliproovides mittevahetatavate vesiniku- ja deuteeriumiaatomite isotoopilise koostise määramiseks
(73) Smajlovic, Ivan
Samu Mihalja 30, 21220 Becej, RS
(72) Smajlovic, Ivan
Samu Mihalja 30, 21220 Becej, RS
(74) Juhan Hämmalov
INTELS Patendibüroo OÜ
Magasini 12, 51005 Tartu, EE
Patendikirjelduse tõlke esitamise kuupäev 14.05.2018

---

(51) ***G01N 33/50 (2006.01)*** (10) **E015523**
G01N 33/569 (2006.01)
(11) **EE-EP 3042199 B1**
(30) 04.09.2013, GB, 201315748
(96) 04.09.2014, 14789334.1
(97) 10.01.2018, EP 3042199
(54) Meetodid ja komplektid tuberkuloosinakkuse staadiumi määramiseks
(73) MJO Innovation Limited
Jag Shaw Baker Berners House,
47-48 Berners Street, London W1T 3NF, GB
(72) LALVANI, Ajit
39 Lonsdale Road, Oxford OX2 7ES, GB
POLLOCK, Katrina, Mary
14 Kinnoul Road, London W6 8NQ, GB
TAYLOR, Graham
8c Chevening Road, London NW6 6DD, GB
WHITWORTH, Hilary, Sian
37b St Pauls Avenue, London NW2 5SS, GB
(74) Leevi Markus
Patendibüroo KÄOSAAR OÜ
Tähe 94, 50107 Tartu, EE
Patendikirjelduse tõlke esitamise kuupäev 08.05.2018

---

(51) ***G01N 33/68 (2006.01)*** (10) **E015524**
C07K 7/06 (2006.01)
C07K 7/08 (2006.01)
C12Q 1/34 (2006.01)
C12N 9/64 (2006.01)
(11) **EE-EP 2652512 B1**
(30) 13.12.2010, FR, 1060429
23.12.2010, US, 201061457083 P
(96) 12.12.2011, 11805225.7
(97) 14.03.2018, EP 2652512
(54) IDE kasutamine peanaha haigusseisundi biomarkerina
(73) L`Oréal
14, rue Royale, 75008 Paris, FR
(72) DELATTRE, Caroline
22 rue de l`Orme du Geai, F-95470 Vemars, FR
SIRVEN, Philémon
100 rue de la Bruyère, F-78300 Poissy, FR
BERNARD, Dominique
20 rue Raymond Marcheron, F-92170 Vanves, FR
(74) Harald Tehver
Patendibüroo Turvaja OÜ
Liivalaia 22, 10118 Tallinn, EE
Patendikirjelduse tõlke esitamise kuupäev 07.06.2018

---

(51) ***G01N 33/92 (2006.01)*** (10) **E015525**
(11) **EE-EP 2567240 B1**
(30) 05.05.2010, US, 331463 P
05.05.2010, EP, 10162066
(96) 05.05.2011, 11719802.8
(97) 04.04.2018, EP 2567240
(54) Lipidoomilised biomarkerid ateroskleroosi ja kardiovaskulaarhaiguse jaoks
(73) Zora Biosciences OY
Biologinkuja 1, 02150 Espoo, FI
(72) LAAKSONEN, Reijo
Himminpolku 11, FIN-37500 Lempäälä, FI
EKROOS, Kim
Kyyluodontie 1 B 1, FIN-00200 Helsinki, FI
HURME, Reini

Keltonkuja 4 B 4, FIN-02180 Espoo, FI
JÄNIS, Minna
Nöykkiönniitty 3 A 2, FIN-02330 Espoo, FI
KATAINEN, Riikka
Museokatu 34 B 35, FIN-00100 Helsinki, FI
TARASOV, Kirill
Leenankuja 2G 71, FIN-02230 Espoo, FI
(74) Leevi Markus
Patendibüroo KÄOSAAR OÜ
Tähe 94, 50107 Tartu, EE
Patendikirjelduse tõlke esitamise kuupäev 28.05.2018

---

(51) ***G01V 1/104 (2006.01)*** (10) **E015526**
G10K 15/04 (2006.01)
(11) **EE-EP 1922568 B1**
(30) 05.09.2005, CH, 14372005
(96) 31.08.2006, 06775164.4
(97) 28.02.2018, EP 1922568
(54) Meetod ja seade lööklainete tekitamiseks
(73) Explo Engineering AG
Rebhaldenstrasse 3, 5622 Waltenschwil, CH
Rüegg, Hans
Rebhaldenstrasse 3, 5622 Waltenschwil, CH
Martin GmbH für Umwelt- und Energietechnik
Leopoldstrasse 248, 80807 München, DE
Hitachi Zosen Inova AG
Hardturmstrasse 127, 8005 Zürich, CH
(72) RÜEGG, Hans
Rebhaldenstrasse 3, CH-5622 Waltenschwil, CH
(74) Jürgen Toome
LASVET Patendibüroo OÜ
Suurtüki 4a, 10133 Tallinn, EE
Patendikirjelduse tõlke esitamise kuupäev 24.05.2018

---

(51) ***G06T 9/00 (2006.01)*** (10) **E015527**
H04N 19/11 (2014.01)
H04N 19/124 (2014.01)
H04N 19/129 (2014.01)
H04N 19/159 (2014.01)
H04N 19/176 (2014.01)
H04N 19/463 (2014.01)
H04N 19/593 (2014.01)
H04N 19/61 (2014.01)
(11) **EE-EP 2774122 B1**
(30) 04.11.2011, KR, 20110114609
(96) 02.11.2012, 12846401.3
(97) 11.04.2018, EP 2774122
(54) Rekonstrueeritud ploki genereerimise meetod
(73) Infobridge Pte. Ltd.
10 Anson Road, 23-14O International Plaza, Singapore 079903, SG
(72) OH, Soo Mi
707-1102 BaekhyeonMaeul, Baekhyeon-dong, Bundang-gu, Seongnam-si Gyeonggi-do 463-887, KR
YANG, Moonock
Block 405 Bedok North Avenue 3 no. 16-199, Singapore 460405, SG
(74) Jürgen Toome
LASVET Patendibüroo OÜ
Suurtüki 4a, 10133 Tallinn, EE
Patendikirjelduse tõlke esitamise kuupäev 04.05.2018

---

(51) ***H01C 7/12 (2006.01)*** (10) **E015528**
H01H 37/08 (2006.01)
H02H 9/04 (2006.01)
(11) **EE-EP 2537164 B1**
(30) 19.02.2010, SI, 201000063
(96) 18.02.2011, 11713385.0
(97) 07.03.2018, EP 2537164
(54) Pööratava kettaga ülepinge-kaitselüliti ning elektroonne seade ülepinge-kaitselüliti töökindluse tõstmiseks
(73) CRDCE d.o.o.
Stegne 25A, 1000 Ljubljana, SI
(72) BURGER, Miran
Mercnikova ulica 5/a, 1111 Ljubljana, SI
VUKOTIC, Milenko
Clevelandska 43, 1111 Ljubljana, SI
JURICEV, Igor
Smrekarjeva 19, 6310 Izola, SI
(74) Riho Pikkor
Patendibüroo Turvaja OÜ
Liivalaia 22, 10118 Tallinn, EE
Patendikirjelduse tõlke esitamise kuupäev 04.05.2018

---

(51) ***H01L 23/14 (2006.01)*** (10) **E015529**
H01L 23/15 (2006.01)
(11) **EE-EP 2218101 B1**
(30) 06.12.2007, DE, 102007059609
(96) 04.12.2008, 08856359.8
(97) 14.02.2018, EP 2218101
(54) Räni-keraamika-komposiitsubstraat
(73) Technische Universität Ilmenau
Ehrenbergstrasse 29, 98693 Ilmenau, DE
Fraunhofer-Gesellschaft zur Förderung der angewandten Forschung e.V.
Hansastrasse 27c, 80686 München, DE
(72) FISCHER, Michael
Engerda 15, 07407 Uhlstädt-Kirchhasel, DE
BARTSCH DE TORRES, Heike
Wallgraben 3, 98693 Ilmenau, DE
HOFFMANN, Martin
Schöne Aussicht 18, 98704 Langewiesen, DE
MÜLLER, Jens
Buchenstrasse 12, 98693 Ilmenau, DE
PAWLOWSKI, Beate
Rheinlandstrasse 37, 07743 Jena, DE
BARTH, Stefan
Karl-Günther-Strasse 22, 07749 Jena, DE
(74) Raivo Koitel
Patendi- & Kaubamärgibüroo Koitel OÜ
Tina 26, 10126 Tallinn, EE
Patendikirjelduse tõlke esitamise kuupäev 14.05.2018

---

(51) ***H01P 7/10 (2006.01)*** (10) **E015530**
H01P 1/208 (2006.01)

(11) **EE-EP 2748889 B1**
(30) 23.08.2011, AU, 2011903389
(96) 23.08.2012, 12759806.8
(97) 28.02.2018, EP 2748889
(54) Dielektrilise resonantstoega degenereeruvate resonantsmoodides multimoodulfilter
(73) Mesaplexx Pty Ltd
7 Clunies Ross Court, Eight Mile Plains, Queensland 4113, AU
(72) HENDRY, David Robert
2/4 Sheehan Street, Milton, Brisbane Queensland 4064, AU
COOPER, Steven John
139 Hamilton Road, Moorooka, Brisbane Queensland 4105, AU
KENINGTON, Peter Blakeborough
Trap Farm, Devauden Chepstow NP16 6PE, GB
(74) Marit Meinberg
Patendibüroo KÄOSAAR OÜ
Suur-Patarei 2, 10415 Tallinn, EE
Patendikirjelduse tõlke esitamise kuupäev 25.05.2018

---

(51) ***H01Q 1/12 (2006.01)*** (10) **E015531**
H01Q 15/16 (2006.01)
H01Q 19/13 (2006.01)
H01Q 19/19 (2006.01)
H01Q 23/00 (2006.01)
(11) **EE-EP 2834879 B1**
(30) 06.04.2012, US, 201261621396 P
06.04.2012, US, 201261621401 P
15.03.2013, US, 201313839473
(96) 04.04.2013, 13716932.2
(97) 07.03.2018, EP 2834879
(54) Antennikoost kiire traadita pikamaaside jaoks
(73) Ubiquiti Networks, Inc.
685 Third Ave., 27th Floor, New York, NY 10017, US
(72) LEE, Jude
35514 Collier Place, Fremont, California 94536, US
HUERTA, Gerardo
4064 Pepper Tree Lane, San Jose, California 95127, US
(74) Riho Pikkor
Patendibüroo Turvaja OÜ
Liivalaia 22, 10118 Tallinn, EE
Patendikirjelduse tõlke esitamise kuupäev 05.06.2018

---

(51) ***H02S 40/44 (2014.01)*** (10) **E015532**
F24J 2/46 (2014.01)
F24J 2/20 (2014.01)
F24J 2/50 (2014.01)
F24J 2/52 (2014.01)
(11) **EE-EP 2567410 B1**
(30) 07.05.2010, CH, 702102010
(96) 09.05.2011, 11720369.5
(97) 28.02.2018, EP 2567410
(54) Hübriidkollektor
(73) Bluesolar AG
Dufourstrasse 31, 8008 Zürich, CH
(72) Ramani, Ditran
Untere Gasse 35, 7012 Felsberg, CH
(74) Raivo Koitel
Patendi- & Kaubamärgibüroo Koitel OÜ
Tina 26, 10126 Tallinn, EE
Patendikirjelduse tõlke esitamise kuupäev 28.05.2018

---

(51) ***H04B 7/06 (2006.01)*** (10) **E015533**
H04B 7/04 (2017.01)
(11) **EE-EP 2793405 B1**
(30) 05.12.2005, US, 294823
20.12.2005, US, 313532
(96) 04.12.2006, 14169148.5
(97) 21.02.2018, EP 2793405
(54) Mitme sisendi ja mitme väljundiga traadita sidesüsteem ning seotud meetodid
(73) Intel Corporation
2200 Mission College Boulevard, Santa Clara, CA 95054, US
(72) Lin, Xintian E
111 Rengstorff Avenue, Mountain View, CA 94043, US
Li, Qinghua
5117 Chiltern Lane, San Ramon, CA 94583, US
Holt, Keith
2337 Inverness, El Dorado Hill, CA 95762, US
Blackham, Raymond
12909 Long Valley Road, Penn Valley, CA 95946, US
Ho, Minnie
Becker Lane, Los Altos, CA 94022, US
(74) Enn Urgas
Patendibüroo Turvaja OÜ
Liivalaia 22, 10118 Tallinn, EE
Patendikirjelduse tõlke esitamise kuupäev 08.05.2018

---

(51) ***H04B 7/26 (2006.01)*** (10) **E015534**
H04B 7/04 (2017.01)
(11) **EE-EP 2865108 B1**
(30) 26.06.2012, US, 201213532946
(96) 06.06.2013, 13809877.7
(97) 14.03.2018, EP 2865108
(54) Mobiilsuse mõõtmine kasutades CSI-RS-i lisakandjas
(73) Intel Corporation
2200 Mission College Boulevard, Santa Clara, CA 95054, US
(72) NIU, Huaning
1308 Knollview Drive, Milpitas, California 95035, US
FWU, Jong-Kae
1519 Dminion Ave., Sunnyvale, California 94087, US
ZHU, Yuan
Room 605, Building 16, Mo Lin Yuan Bei Yuan Jia Yuan, Chao Yan District, Beijing 100012, CN
CHEN, Xiaogang
Raycom Building A 8F, Ke Xue Yuan Nan Lu 2, Haidian District, Beijing 100080, CN

(74) Enn Urgas
Patendibüroo Turvaja OÜ
Liivalaia 22, 10118 Tallinn, EE
Patendikirjelduse tõlke esitamise kuupäev 28.05.2018

---

(51) ***H04L 1/18 (2006.01)*** (10) **E015535**
H04L 5/00 (2006.01)
H04W 4/00 (2018.01)
H04L 5/14 (2006.01)
H04W 28/08 (2009.01)
H04W 36/22 (2009.01)
H04W 48/12 (2009.01)
H04W 68/00 (2009.01)
H04W 72/04 (2009.01)
H04W 88/08 (2009.01)
H04W 52/02 (2009.01)
H04W 92/02 (2009.01)
(11) **EE-EP 2868004 B1**
(30) 02.07.2012, US, 201261667325 P
(96) 27.06.2013, 13813734.4
(97) 21.02.2018, EP 2868004
(54) Samaaegne saade ja vastuvõtt
(73) Intel Corporation
2200 Mission College Boulevard, Santa Clara, CA 95054, US
(72) CHOI, Yang-Seok
13643 NW Hogan Street, Portland, Oregon 97229, US
(74) Enn Urgas
Patendibüroo Turvaja OÜ
Liivalaia 22, 10118 Tallinn, EE
Patendikirjelduse tõlke esitamise kuupäev 03.05.2018

---

(51) ***H04L 5/00 (2006.01)*** (10) **E015536**
H04W 28/06 (2009.01)
H04B 7/04 (2017.01)
H04J 11/00 (2006.01)
H04J 99/00 (2009.01)
H04B 7/0413 (2017.01)
(11) **EE-EP 2584827 B1**
(30) 30.09.2010, JP, 2010221392
21.06.2010, JP, 2010140751
(96) 07.06.2011, 11797776.9
(97) 21.03.2018, EP 2584827
(54) Terminaliaparaat ja selle sidemeetod
(73) Sun Patent Trust
437 Madison Avenue, 35th Floor, New York, NY 10022, US
(72) OGAWA, Yoshihiko
Panasonic Corporation Intellectual Property Center, IP Development Group, 7F OBP Panasonic Tower, 2-1-61, Shiromi, Chuo-ku, Osaka 540-6207, JP
NISHIO, Akihiko
Panasonic Corporation Intellectual Property Center, IP Development Group, 7F OBP Panasonic Tower, 2-1-61, Shiromi, Chuo-ku, Osaka 540-6207, JP
NAKAO, Seigo
Panasonic Corporation Intellectual Property Center, IP Development Group, 7F OBP Panasonic Tower, 2-1-61, Shiromi, Chuo-ku, Osaka 540-6207, JP
(74) Kaie Puur
Patendibüroo RestMark Metida OÜ
Kompanii 1c, 51004 Tartu, EE
Patendikirjelduse tõlke esitamise kuupäev 31.05.2018

---

(51) ***H04L 25/03 (2006.01)*** (10) **E015537**
(11) **EE-EP 2979413 B1**
(30) 29.03.2013, US, 201361806821 P
26.12.2013, US, 201314141220
(96) 28.03.2014, 14776328.8
(97) 14.03.2018, EP 2979413
(54) Võrgupõhine interferentsi tühistamine ja mahasurumine segava juhtkanali andmeedastuse suhtes
(73) Intel IP Corporation
2200 Mission College Boulevard, Santa Clara, CA 95054, US
(72) DAVYDOV, Alexei
Lenin Ave 28/11-40, Nizhny Novgorod NIZ 603132, RU
MOROZOV, Gregory
Geroya Davydova Str. 2-9,
Nizhny Novgorod NIZ 603047, RU
HAN, Seunghee
c/o Intel IP Corporation, 2200 Mission College Boulevard, Santa Clara, CA 95054, US
(74) Enn Urgas
Patendibüroo Turvaja OÜ
Liivalaia 22, 10118 Tallinn, EE
Patendikirjelduse tõlke esitamise kuupäev 31.05.2018

---

(51) ***H04L 29/06 (2006.01)*** (10) **E015538**
G07C 5/00 (2006.01)
G07C 5/08 (2006.01)
(11) **EE-EP 1922822 B1**
(30) 11.08.2005, US, 707448 P
(96) 11.08.2006, 06824809.5
(97) 21.03.2018, EP 1922822
(54) Universaalne sündmuste ja andmete registreerimise süsteem
(73) WI-Tronix, LLC
413 Foxborough Trail, Bolingbrook, IL 60440-4835, US
(72) JORDAN, Lawrence, B.
413 Foxborough Trail, Bolingbrook, IL 60440-4835, US
(74) Juhan Hämmalov
INTELS Patendibüroo OÜ
Magasini 12, 51005 Tartu, EE
Patendikirjelduse tõlke esitamise kuupäev 02.05.2018

---

(51) ***H04L 29/06 (2006.01)*** (10) **E015539**
H04L 29/08 (2006.01)
(11) **EE-EP 3094063 B1**
(30) 26.04.2013, US, 201361816662 P
17.12.2013, US, 201314109121
(96) 16.04.2014, 16168880.9

(97) 07.03.2018, EP 3094063
(54) Interaktiivne suumimine videokonverentside pidamisel
(73) Intel IP Corporation
2200 Mission College Boulevard, Santa Clara, CA 95054, US
(72) OYMAN, Ozgur
425 Navaro Way 117, San Jose, CA 95134, US
(74) Enn Urgas
Patendibüroo Turvaja OÜ
Liivalaia 22, 10118 Tallinn, EE
Patendikirjelduse tõlke esitamise kuupäev 29.05.2018

---

(51) ***H04L 29/06 (2006.01)*** (10) **E015540**
G06F 21/31 (2013.01)
G06F 21/34 (2013.01)
H04L 29/14 (2006.01)
H04L 9/08 (2006.01)
H04L 9/32 (2006.01)
G06F 21/60 (2013.01)
(11) **EE-EP 2997708 B1**
(30) 16.05.2013, SG, 201303827
(96) 16.05.2014, 14727968.1
(97) 21.03.2018, EP 2997708
(54) Eneseautentimise seade ja meetod
(73) Fast And Safe Technology Private Limited
9 Temasek Boulevard, 09-01, Suntec Tower Two, Singapore 038989, SG
(72) HSU, Hsiang Ke Desmond
c/o Fast And Safe Technology Private Limited, 9 Temasek Boulevard, 09-01, Suntec Tower Two, Singapore 038989, SG
(74) Riho Pikkor
Patendibüroo Turvaja OÜ
Liivalaia 22, 10118 Tallinn, EE
Patendikirjelduse tõlke esitamise kuupäev 04.06.2018

---

(51) ***H04M 3/52 (2006.01)*** (10) **E015541**
(11) **EE-EP 1800462 B1**
(30) 01.10.2004, US, 956730
(96) 23.11.2004, 04812041.4
(97) 10.01.2018, EP 1800462
(54) Marsruutimise päringute töötlemise meetod ja aparatuur
(73) Telecomcia Properties Limited
Palm Grove House, P.O.Box 438, Road Town Tortola, VG
(72) HINES, Patrick
200 Executive Way, Ponte Vedra, FL 32082, US
(74) Reet Maasikamäe
Patendibüroo Kaitsepurus OÜ
Mulla 4-3, 10611 Tallinn, EE
Patendikirjelduse tõlke esitamise kuupäev 10.04.2018

---

(51) ***H04N 19/105 (2014.01)*** (10) **E015542**
H04N 19/52 (2014.01)
H04N 19/176 (2014.01)
H04N 19/70 (2014.01)
H04N 19/172 (2014.01)
H04N 19/46 (2014.01)
H04N 19/51 (2014.01)
H04N 19/61 (2014.01)
H04N 19/103 (2014.01)
H04N 19/107 (2014.01)
H04N 19/109 (2014.01)
H04N 19/127 (2014.01)
H04N 19/136 (2014.01)
H04N 19/137 (2014.01)
H04N 19/16 (2014.01)
H04N 19/423 (2014.01)
H04N 19/58 (2014.01)
H04N 19/577 (2014.01)
(11) **EE-EP 3054681 B1**
(30) 19.04.2002, JP, 2002118598
23.04.2002, JP, 2002121053
09.05.2002, US, 378643 P
10.05.2002, US, 378954 P
29.05.2002, JP, 2002156266
19.06.2002, JP, 2002177889
02.07.2002, JP, 2002193027
12.07.2002, JP, 2002204713
06.09.2002, JP, 2002262151
02.10.2002, JP, 2002290542
06.11.2002, JP, 2002323096
(96) 16.04.2003, 16157928.9
(97) 28.02.2018, EP 3054681
(54) Liikumisvektori arvutamismeetod
(73) Panasonic Intellectual Property Corporation of America
20000 Mariner Avenue, Suite 200, Torrance, CA 90503, US
(72) KONDO, Satoshi
c/o Panasonic Intellectual Property Management Co., Ltd., IP Management Department, 7F OBP Panasonic Tower, 2-1-61 Shiromi, Chuo-ku, Osaka, 540-6207, JP
KADONO, Shinya
c/o Panasonic Intellectual Property Management Co., Ltd., IP Management Department, 7F OBP Panasonic Tower, 2-1-61 Shiromi, Chuo-ku, Osaka, 540-6207, JP
HAGAI, Makoto
c/o Panasonic Intellectual Property Management Co., Ltd., IP Management Department, 7F OBP Panasonic Tower, 2-1-61 Shiromi, Chuo-ku, Osaka, 540-6207, JP
ABE, Kiyofumi
c/o Panasonic Intellectual Property Management Co., Ltd., IP Management Department, 7F OBP Panasonic Tower, 2-1-61 Shiromi, Chuo-ku, Osaka, 540-6207, JP
(74) Kaie Puur
Patendibüroo RestMark Metida OÜ
Kompanii 1c, 51004 Tartu, EE
Patendikirjelduse tõlke esitamise kuupäev 10.05.2018

---

(51) ***H04N 19/11 (2014.01)*** (10) **E015543**
H04N 19/117 (2014.01)

H04N 19/159 (2014.01)
H04N 19/122 (2014.01)
H04N 19/124 (2014.01)
H04N 19/129 (2014.01)
H04N 19/157 (2014.01)
H04N 19/176 (2014.01)
H04N 19/186 (2014.01)
H04N 19/463 (2014.01)
H04N 19/593 (2014.01)
H04N 19/82 (2014.01)
(11) **EE-EP 2774374 B1**
(30) 04.11.2011, KR, 20110114610
(96) 02.11.2012, 12845753.8
(97) 04.04.2018, EP 2774374
(54) Videoandmete dekodeerimisseade
(73) Infobridge Pte. Ltd.
10 Anson Road, 23-14O International Plaza, Singapore 079903, SG
(72) OH, Soo Mi
707-1102 BaekhyeonMaeul, Baekhyeon-dong, Bundang-gu, Seongnam-si Gyeonggi-do 463-887, KR
YANG, Moonock
Block 405, Bedok North Avenue 3, nr. 16-199, Singapore 46045, SG
(74) Jürgen Toome
LASVET Patendibüroo OÜ
Suurtüki 4a, 10133 Tallinn, EE
Patendikirjelduse tõlke esitamise kuupäev 04.06.2018

---

(51) ***H04N 19/117 (2014.01)*** (10) **E015544**
H04N 19/176 (2014.01)
H04N 19/82 (2014.01)
H04N 19/86 (2014.01)
H04N 19/157 (2014.01)
H04N 19/593 (2014.01)
(11) **EE-EP 2680583 B1**
(30) 22.02.2011, US, 201161445115 P
(96) 21.02.2012, 12749678.4
(97) 11.04.2018, EP 2680583
(54) Filtreerimismeetodid, dünaamilise kujutise kodeerimise seade, dünaamilise kujutise dekodeerimise seade ja dünaamilise kujutise kodeerimise/ dekodeerimise seade
(73) TAGIVAN II LLC
5425 Wisconsin Avenue, Suite 801, Chevy Chase, MD 20815, US
(72) LIM, Chong Soon
c/o Panasonic Singapore Laboratories Pte. Ltd., BLK 1022 Tai Seng Avenue No.06-3530, Ta Seng Industrial Estate Singapore 534415, SG
WAHADANIAH, Viktor
c/o Panasonic Singapore Laboratories Pte. Ltd.,BLK 1022 Tai Seng Avenue No.06-3530, Tai Seng Industrial Estate Singapore 534415, SG
NAING, Sue Mon Thet
c/o Panasonic Singapore Laboratories Pte. Ltd., BLK 1022 Tai Seng Avenue No.06-3530, Tai Seng Industrial Estate Singapore 534415, SG
NISHI, Takahiro
c/o Panasonic Corporation, Intellectual Property Center IP Development Group, 7F Twin 21 OBP Panasonic Tower, 2-1-61, Shiromi, Chuo-ku Osaka 540-6207, JP
SHIBAHARA, Youji
c/o Panasonic Corporation, Intellectual Property Center IP Development Group, 7F Twin 21 OBP Panasonic Tower, 2-1-61, Shiromi, Chuo-ku Osaka 540-6207, JP
SASAI, Hisao
c/o Panasonic Corporation, Intellectual Property Center IP Development Group, 7F Twin 21 OBP Panasonic Tower, 2-1-61, Shiromi, Chuo-ku Osaka 540-6207, JP
SUGIO, Toshiyasu
c/o Panasonic Corporation, Intellectual Property Center IP Development Group, 7F Twin 21 OBP Panasonic Tower, 2-1-61, Shiromi, Chuo-ku Osaka 540-6207, JP
(74) Enn Urgas
Patendibüroo Turvaja OÜ
Liivalaia 22, 10118 Tallinn, EE
Patendikirjelduse tõlke esitamise kuupäev 10.05.2018

---

(51) ***H04N 19/463 (2014.01)*** (10) **E015545**
H04N 19/176 (2014.01)
H04N 19/159 (2014.01)
H04N 19/44 (2014.01)
H04N 19/11 (2014.01)
H04N 19/593 (2014.01)
(11) **EE-EP 3125555 B1**
(30) 17.08.2010, KR, 20100079529
30.06.2011, KR, 20110064301
(96) 12.08.2011, 16184572.2
(97) 18.04.2018, EP 3125555
(54) Meetod intra-prognoosimisrežiimi kodeerimiseks
(73) M&K Holdings Inc.
3rd Floor, Kisan Building, 67, Seocho-Daero 25-Gil, Seocho-Gu, Seoul 06586, KR
(72) OH, Soo Mi
707-1102, Baekhyeonmaeul, Baekhyeon-dong, Bundang-gu, Seongnam-si, 463-887 Gyeonggi-do, KR
YANG, Moonock
Block 405, Bedok North Avenue 3, No. 16-199, 460405 Singapore, SG
(74) Riho Pikkor
Patendibüroo Turvaja OÜ
Liivalaia 22, 10118 Tallinn, EE
Patendikirjelduse tõlke esitamise kuupäev 11.05.2018

---

(51) ***H04N 19/463 (2014.01)*** (10) **E015546**
H04N 19/176 (2014.01)
H04N 19/159 (2014.01)
H04N 19/44 (2014.01)
H04N 19/11 (2014.01)
H04N 19/593 (2014.01)
(11) **EE-EP 3125553 B1**
(30) 17.08.2010, KR, 20100079529
30.06.2011, KR, 20110064301

(96) 12.08.2011, 16184568.0
(97) 18.04.2018, EP 3125553
(54) Meetod intra-prognoosimisrežiimi kodeerimiseks
(73) M&K Holdings Inc.
3rd Floor, Kisan Building, 67, Seocho-Daero 25-Gil, Seocho-Gu, Seoul 06586, KR
(72) OH, Soo Mi
707-1102, Baekhyeonmaeul, Baekhyeon-dong, Bundang-gu, Seongnam-si, 463-887 Gyeonggi-do, KR
YANG, Moonock
Block 405, Bedok North Avenue 3, No. 16-199, 460405 Singapore, SG
(74) Riho Pikkor
Patendibüroo Turvaja OÜ
Liivalaia 22, 10118 Tallinn, EE
Patendikirjelduse tõlke esitamise kuupäev 11.05.2018

---

(51) ***H04N 19/70 (2014.01)*** (10) **E015547**
H04N 19/13 (2014.01)
H04N 19/159 (2014.01)
H04N 19/176 (2014.01)
H04N 19/44 (2014.01)
(11) **EE-EP 2777281 B1**
(30) 07.11.2011, US, 201113291015
(96) 07.11.2012, 12848184.3
(97) 28.02.2018, EP 2777281
(54) CABAC-dekodeerimisega täiendatud videodekooder
(73) Huawei Technologies Co., Ltd.
Huawei Administration Building, Bantian, Longgang District, Shenzhen, Guangdong 518129, CN
(72) MISRA, Kiran
c/o SHARP LABORATORIES OF AMERICA, INC., 5750 Northwest Pacific Rim Bouldevard, Camas, Washington 98607, US
SEGALL, Christopher A.
c/o SHARP LABORATORIES OF AMERICA, INC., 5750 Northwest Pacific Rim Bouldevard, Camas, Washington 98607, US
(74) Riho Pikkor
Patendibüroo Turvaja OÜ
Liivalaia 22, 10118 Tallinn, EE
Patendikirjelduse tõlke esitamise kuupäev 16.05.2018

---

(51) ***H04W 28/02 (2009.01)*** (10) **E015548**
H04W 24/02 (2009.01)
H04W 52/24 (2009.01)
(11) **EE-EP 2944135 B1**
(30) 14.01.2013, US, 201361752386 P
(96) 27.09.2013, 13870587.6
(97) 21.02.2018, EP 2944135
(54) Meetod ja seade kärjeinterferentsi haldamiseks traadita sidevõrkudes
(73) Intel IP Corporation
2200 Mission College Boulevard, Santa Clara, CA 95054, US
(72) CHOU, Joey
8825 N. 85th Place, Scottsdale, AR 85258, US
HE, Hong
8F Raycom Infotech Park A, No.2 KeXueYuan South Road, Haidian District, Beijing 100190, CN
PINHEIRO, Ana Lucia
5833 NW 170th Avenue, Portland, Oregon 97229, US
(74) Enn Urgas
Patendibüroo Turvaja OÜ
Liivalaia 22, 10118 Tallinn, EE
Patendikirjelduse tõlke esitamise kuupäev 07.05.2018

---

(51) ***H04W 28/08 (2009.01)*** (10) **E015549**
(11) **EE-EP 3005785 B1**
(30) 07.06.2013, US, 201361832644 P
20.12.2013, US, 201314137243
(96) 04.06.2014, 14807726.6
(97) 21.02.2018, EP 3005785
(54) Liikluse jaotamine latentsuse põhjal kärgede vahel
(73) Intel Corporation
2200 Mission College Boulevard, Santa Clara, CA 95054, US
(72) JHA, Satish Chandra
2111 NE 25th Avenue, Hillsboro, Oregon 97124, US
GUPTA, Maruti
3538 SW Dolph Court, Portland, Oregon 97219, US
KOC, Ali T.
c/o Intel Corporation, 2200 Mission College Boulevard, M/S: RNB4-140, Santa Clara, CA 95054, US
VANNITHAMBY, Rath
13470 NW Alvada Street, Portland, Oregon 97229, US
(74) Enn Urgas
Patendibüroo Turvaja OÜ
Liivalaia 22, 10118 Tallinn, EE
Patendikirjelduse tõlke esitamise kuupäev 04.05.2018

---

(51) ***H04W 52/02 (2009.01)*** (10) **E015550**
H04L 12/28 (2006.01)
H04B 7/26 (2006.01)
H04J 3/06 (2006.01)
H04W 56/00 (2009.01)
H04W 8/00 (2009.01)
H04W 84/18 (2009.01)
(11) **EE-EP 2080320 B1**
(30) 07.11.2006, FI, 20060979
(96) 06.11.2007, 07848136.3
(97) 21.02.2018, EP 2080320
(54) Energiatõhus naabrituvastus mobiilsetele juhtmevabadele sensorvõrkudele
(73) Wirepas Oy
Visiokatu 4, 33720 Tampere, FI
(72) Kohvakka, Mikko
Närhinpolku 3A, 33540 Tampere, FI
Suhonen, Jukka
Teekkarinkatu 7 B 36, 33720 Tampere, FI
Hännikäinen, Marko
Prunnintie 14 D 10, 44960 Pirkkala, FI
Hämäläinen, Timo D.
Ahulinranta 55, 36200 Kangasala, FI

(74) Kaie Puur
Patendibüroo RestMark Metida OÜ
Kompanii 1c, 51004 Tartu, EE
Patendikirjelduse tõlke esitamise kuupäev 03.05.2018

---

(51) ***H04W 52/14 (2009.01)*** (10) **E015551**
H04W 52/22 (2009.01)
H04W 52/26 (2009.01)
H04W 52/28 (2009.01)
H04W 52/34 (2009.01)
H04W 52/60 (2009.01)
H04W 72/02 (2009.01)
(11) **EE-EP 1976144 B1**
(30) 09.01.2004, US, 535426 P
22.12.2004, US, 19489
(96) 07.01.2005, 08155377.8
(97) 28.02.2018, EP 1976144
(54) Transpordivormingu kombinatsiooni valimine traadita saate-/vastuvõtuüksuses
(73) Intel Corporation
2200 Mission College Boulevard, Santa Clara, CA 95054, US
(72) ZHANG, Guodong
490 Main Street, Apt C8, Farmingdale, NY 11735, US
TERRY, Stephen E.
15 Summit Avenue, Northport, NY 11768, US
DICK, Steven G.
61 Bobann Drive, Nesconset, NY 11767, US
(74) Enn Urgas
Patendibüroo Turvaja OÜ
Liivalaia 22, 10118 Tallinn, EE
Patendikirjelduse tõlke esitamise kuupäev 17.05.2018

---

(51) ***H04W 52/14 (2009.01)*** (10) **E015552**
H04W 52/22 (2009.01)
H04W 52/26 (2009.01)
H04W 52/28 (2009.01)
H04W 52/34 (2009.01)
H04W 52/60 (2009.01)
H04W 72/02 (2009.01)
(11) **EE-EP 1704654 B1**
(30) 09.01.2004, US, 535426 P
22.12.2004, US, 19489
(96) 07.01.2005, 05711312.8
(97) 28.02.2018, EP 1704654
(54) Transpordivormingu kombinatsiooni valimine traadita saate-/vastuvõtuüksuses
(73) Intel Corporation
2200 Mission College Boulevard, Santa Clara, CA 95054, US
(72) ZHANG, Guodong
490 Main Street, Apt. C8, Farmingdale, New York 11735, US
TERRY, Stephen, E.
15 Summit Avenue, Northport, NY 11768, US
DICK, Stephen, G.
61 Bobann Drive, Nesconset, New York 11767, US
(74) Riho Pikkor
Patendibüroo Turvaja OÜ
Liivalaia 22, 10118 Tallinn, EE
Patendikirjelduse tõlke esitamise kuupäev 16.05.2018

---

(51) ***H04W 52/22 (2009.01)*** (10) **E015553**
H04W 72/02 (2009.01)
H04W 52/60 (2009.01)
H04W 52/14 (2009.01)
H04W 52/26 (2009.01)
H04W 52/28 (2009.01)
H04W 52/34 (2009.01)
(11) **EE-EP 2434656 B1**
(30) 09.01.2004, US, 535426 P
22.12.2004, US, 19489
(96) 07.01.2005, 11185642.3
(97) 14.03.2018, EP 2434656
(54) Transpordivormingu kombinatsiooni valimine traadita saate-/vastuvõtuüksuses
(73) Intel Corporation
2200 Mission College Boulevard, Santa Clara, CA 95054, US
(72) Zhang, Guodong
14 Walnut Drive, Syosset, NY 11791, US
Terry, Stephen E.
15 Summit Avenue, Northport, NY 11768, US
Dick, Stephen G.
61 Bobann Drive, Nesconset, NY 11767, US
(74) Riho Pikkor
Patendibüroo Turvaja OÜ
Liivalaia 22, 10118 Tallinn, EE
Patendikirjelduse tõlke esitamise kuupäev 01.06.2018

LD4A. MUUDATUSED EUROOPA PATENTIDES

Teade avaldatakse "Euroopa patentide väljaandmise konventsiooni kohaldamise seaduse" § 13 lõike 3 alusel.

Eesti Patendilehe number	Registreeringu number	Euroopa patendikirjelduse tõlke ja publikatsiooni number	Rahvusvahelise patendi-klassifikatsiooni indeksid	Muudatuse lühiiseloomustus
2007, 4	E001224	EE-EP 1622880 B3	C07D 239/84 A61K 31/517 A61P 31/22	Muudetud patendikirjeldust
2012, 4	E006784	EE-EP 1680520 B2	C14B 1/58 C14B 15/06	Muudetud patendikirjeldust
2015, 6	E010538	EE-EP 1982087 B2	F16D 65/092 F16D 55/00	Muudetud patendikirjeldust
2015, 8	E010704	EE-EP 2420690 B2	F16D 55/226	Muudetud patendikirjeldust

TZ4A. REGISTREERINGU ANDMETE PARANDUSED JA MUUDATUSED

Eesti Patendilehe number	Regist-reeringu number	Rahvusvahelise patendiklassi-fikatsiooni indeksid	Avaldatud andmed	Parandatud ja muudetud andmed	Kood (WIPO ST. 17)
2011, 1	E004957	E06B 3/58	PROMAT GmbH Scheifenkamp 16, 40878 Ratingen, DE Holzbau Schmid GmbH & Co. KG Ziegelhau 1-4, 73099 Adelberg, DE	Etex Building Performance GmbH Scheifenkampf 16, 40878 Ratingen, DE Holzbau Schmid GmbH & Co. KG Ziegelhau 1-4, 73099 Adelberg, DE	TC4A
2015, 10	E010928	C12N 5/077 A61K 35/36 A61L 27/38 A61P 17/02	Cellerix, S.L. Marconi, 1, Parque Tecnologico de Madrid, 28760 Tres Cantos (Madrid), ES Universidad Autonoma de Madrid C/Einstein 3, 28049 Madrid, ES	TiGenix, S.A.U. Parque Tecnológico de Madrid C/ Marconi, 1, 28760 Tres Cantos (Madrid), ES Universidad Autonoma de Madrid C/Einstein 3, 28049 Madrid, ES	TC4A
2017, 5	E013474	A61K 39/08 C07K 14/33	Valneva Austria GmbH Campus Vienna Biocenter 3, 1030 Vienna, AT Intercell USA, Inc. 20 Firstfield Road Suite 250, Gaithersburg, MD 20878, US	Valneva Austria GmbH Campus Vienna Biocenter 3, 1030 Vienna, AT Valneva USA Inc. 910 Clopper Road, Suite 160S Gaithersburg, MD 20878, US	 TC4A TE4A

2017, 5	E013474	A61K 39/08 C07K 14/33	Leevi Markus Patendibüroo KÄOSAAR OÜ Tähe 94, 50107 Tartu, EE	Kristiina Aasna Patendibüroo KÄOSAAR OÜ Tähe 94, 50107 Tartu, EE	TC4A

2014, 6	E009705	B41J 2/175		ennistatud	TH4A
2016, 7	E011902	B41M 3/00 B41M 5/28 G09F 3/00 B65D 79/02		ennistatud	TH4A

PZ4A. EUROOPA PATENTIDE ÕIGUSLIKU STAATUSE MUUDATUSED

Eesti Patendi-lehe number	Regist-reeringu number	Rahvusvahelise patendiklassi-fikatsiooni indeksid	Viimasena enne muudatust patendiregistrisse kantud patendiomaniku andmed	Uue patendiomaniku andmed	Kood (WIPO ST. 17)
2016, 3 II osa PZ4A	E002465	B22F 9/20 B22F 1/00 C22C 1/04	H.C. Starck GmbH Im Schleeke 78-91, 38642 Goslar, DE	H.C. Starck Tantalum and Niobium GmbH Landsberger Str. 98,, 80339 München, DE	PC4A
2018, 3 II osa PZ4A	E006520	C07D 261/08 C07D 413/12 A61K 31/42 A61P 3/06	Elanco US Inc. 2500 Innovation Way, Greenfield, IN 46140, US	Eli Lilly and Company Lilly Corporate Center, Indianapolis, IN 46285, US	PC4A
2009, 3	E003098	C01G 33/00	H.C. Starck GmbH Im Schleeke 78-91, 38642 Goslar, DE	H.C. Starck Tantalum and Niobium GmbH Landsberger Str. 98, 80339 München, DE	PC4A
2009, 5	E003447	B22F 9/22 C22B 5/12 C22B 34/24 H01G 9/042	H.C. Starck GmbH Im Schleeke 78-91, 38642 Goslar, DE H.C. Starck Ltd. 1-6-5, Marunouchi Chiyoda-ku, Tokyo 100-8266, JP	H.C. Starck Tantalum and Niobium GmbH Landsberger Str. 98, 80339 München, DE H.C. Starck Ltd., 1-6-5, Marunouchi Chiyoda-ku, Tokyo 100-8266, JP	PC4A
2012, 1	E006072	B22F 9/22 C22B 5/12 C22B 34/24 H01G 9/042	H.C. Starck GmbH Im Schleeke 78-91, 38642 Goslar, DE H.C. Starck Ltd. 1-6-5, Marunouchi Chiyoda-ku, Tokyo 100-8266, JP	H.C. Starck Tantalum and Niobium GmbH Landsberger Str. 98,, 80339 München, DE H.C. Starck Ltd., 1-6-5, Marunouchi Chiyoda-ku, Tokyo 100-8266, JP	PC4A
2013, 2	E007564	B22F 9/22 C22B 5/12 C22B 34/24 H01G 9/042	H.C. Starck GmbH Patentabteilung, Im Schleeke 78 - 91, 38642 Goslar, DE H.C. Starck Ltd. 1-6-5, Marunouchi, Chiyoda-ku, Tokyo 100-8266, JP	H.C. Starck Tantalum and Niobium GmbH Landsberger Str. 98,, 80339 München, DE H.C. Starck Ltd., 1-6-5, Marunouchi , Chiyoda-ku, Tokyo 100-8266, JP	PC4A
2014, 2	E008886	B22F 1/00 B22F 9/02 C22B 5/04 C22B 9/00 C22B 34/24 H01G 9/00	H.C. Starck GmbH Im Schleeke 78-91, 38642 Goslar, DE	H.C. Starck Tantalum and Niobium GmbH Landsberger Str. 98, 80339 München, DE	PC4A

Eesti Patendi-lehe number	Regist-reeringu number	Rahvusvahelise patendiklassi-fikatsiooni indeksid	Viimasena enne muudatust patendiregistrisse kantud patendiomaniku andmed	Uue patendiomaniku andmed	Kood (WIPO ST. 17)
2014, 2	E008975	C22B 34/00	H.C. Starck GmbH Im Schleeke 78-91, 38642 Goslar, DE	H.C. Starck Tantalum and Niobium GmbH Landsberger Str. 98, 80339 München, DE	PC4A
2015, 3	E010195	C22B 34/24 B22F 9/24 H01G 9/052	H.C. Starck GmbH Im Schleeke 78-91, 38642 Goslar, DE	H.C. Starck Tantalum and Niobium GmbH Landsberger Str. 98, 80339 München, DE	PC4A
2016, 1	E011289	C07D 405/12 C07D 417/12 A01N 43/40 A01N 43/78 C07D 277/22 C07D 277/32 C07D 213/04 C07D 213/26 C07D 213/61	Bayer Intellectual Property GmbH Alfred-Nobel-Strasse 10, 40789 Monheim, DE	Bayer CropScience Aktiengesellschaft Alfred-Nobel-Strasse 50, 40789 Monheim, DE	PC4A
2016, 4	E011582	A61K 31/557 A61P 1/16	Dignity Sciences Limited Trintech Building 3rd Floor, South Country Business Park, Leopardstown, Dublin 18, IE	Afimmune Limited Trintech Building, South Country Business Park, Leopardstown, Dublin 18, IE	PC4A
2018, 1	E014584	B05D 3/06 B05D 5/02 B05D 3/02 B05D 3/04 C09D 133/08 C09D 133/14	Akzo Nobel Coatings International B.V. Velperweg 76, 6824 BM Arnhem, NL Allnex IP S.à.r.l. 76 Grand-Rue, 1660 Luxembourg, LU	Akzo Nobel Coatings International B.V. Velperweg 76, 6824 BM Arnhem, NL	PC4A

MZ4A. EUROOPA PATENTIDE KEHTIVUSE LÕPPEMINE EESTIS

Eesti Patendilehe number	Registreeringu number	Rahvusvahelise patendiklassi-fikatsiooni indeksid	Patendi kehtivuse lõppemise kuupäev	Kood (WIPO ST. 17)
2006, 1	E000209	C07D215/00	31.12.2017	MM4A
2006, 4	E000399	A61K 31/415	31.12.2017	MM4A
2006, 6	E000688	C12N 1/20	31.12.2017	MM4A
2007, 1	E000848	H04L 29/08 H04L 12/28	31.12.2017	MM4A
2007, 2	E000947	C07K 5/083	31.12.2017	MM4A
2007, 3	E001010	A61K 31/135 A61P 25/00 A61P 43/00	31.12.2017	MM4A
2007, 4	E001157	A61K 31/381 A61K 9/70	31.12.2017	MM4A
2007, 4	E001188	A61K 45/00 A61P 27/02	31.12.2017	MM4A
2007, 4	E001200	B22D 11/041	31.12.2017	MM4A
2007, 4	E001201	B22D 11/055	31.12.2017	MM4A
2007, 4	E001282	H04N 7/16	31.12.2017	MM4A
2007, 6	E001536	C07K 5/087 C07K 7/23 C07K 1/02	31.12.2017	MM4A
2008, 1	E001611	A61K 31/496 A61K 31/381 A61K 31/343 A61K 31/15 A61K 31/4525 A61K 31/135 A61P 25/24	31.12.2017	MM4A
2008, 4	E002161	C07K 7/56 C12P 21/06	31.12.2017	MM4A
2008, 6	E002428	A61K 31/465 A61P 25/34	19.06.2018	MF4A

Eesti Patendilehe number	Registreeringu number	Rahvusvahelise patendiklassi-fikatsiooni indeksid	Patendi kehtivuse lõppemise kuupäev	Kood (WIPO ST. 17)
2008, 6	E002430	A61K 31/495 C07D 241/08 A61P 15/06 C07D 401/08 C07D 401/12 C07D 417/12 C07D 403/12 C07D 403/08 C07D 405/14 C07D 417/08 C07D 403/06 C07D 405/06 C07D 417/06 C07D 413/06 C07D 409/06 C07D 401/06 A61K 31/496	31.12.2017	MM4A
2008, 6	E002538	C07K 16/30	31.12.2017	MM4A
2009, 1	E002769	D01D 1/02 C08J 3/075 D01F 6/04	31.12.2017	MM4A
2009, 1	E002808	H04M 7/00 H04Q 3/66 H04Q 11/04	31.12.2017	MM4A
2009, 3	E003077	A61P 27/02 A61K 31/555	31.12.2017	MM4A
2009, 3	E003093	B65D 75/58	05.06.2018	MF4A
2009, 3	E003103	C07C 69/74 C07D 209/52	31.12.2017	MM4A
2009, 6	E003611	B44D 3/12	31.12.2017	MM4A
2010, 2	E003994	C07C 255/26 A01N 37/34	31.12.2017	MM4A
2010, 3	E004129	A61K 9/20 A61K 31/515 A61K 31/485 A61K 31/5513	31.12.2017	MM4A
2010, 4	E004334	B21D 5/01	31.12.2017	MM4A
2010, 6	E004633	A61K 9/14 B32B 15/02 B32B 17/02 B32B 21/02 B32B 5/16	31.12.2017	MM4A
2011, 1	E004806	A61K 9/52	31.12.2017	MM4A
2011, 1	E004866	C07D 231/12 C07D 413/10 C07D 401/10 A61K 31/415 A61P 37/02	31.12.2017	MM4A

Eesti Patendilehe number	Registreeringu number	Rahvusvahelise patendiklassi-fikatsiooni indeksid	Patendi kehtivuse lõppemise kuupäev	Kood (WIPO ST. 17)
2011, 2	E005028	A61K 38/16 C07K 19/00 C07K 14/435 C12N 15/62	31.12.2017	MM4A
2011, 2	E005078	C07C 235/60 C07D 213/81 C07C 237/42 C07C 255/57	22.05.2018	MF4A
2011, 3	E005251	B01F 3/04	31.12.2017	MM4A
2011, 4	E005556	D01F 6/04	31.12.2017	MM4A
2011, 5	E005736	C08L 5/08 A61K 9/00	31.12.2017	MM4A
2012, 1	E006050	A61K 45/00 A61P 27/00	31.12.2017	MM4A
2012, 1	E006063	A61P 25/04 A61K 31/137 A61K 31/445	31.12.2017	MM4A
2012, 2	E006316	C07D 471/08 A61K 31/439 A61P 25/00	31.12.2017	MM4A
2012, 2	E006317	C07D 471/08 A61K 31/439 A61P 25/00	31.12.2017	MM4A
2012, 5	E006889	A61K 39/395 C07K 16/18	22.05.2018	MF4A
2012, 5	E006898	A63B 69/00 A63B 69/40 A63B 63/00 A63B 47/02	31.12.2017	MM4A
2012, 5	E006972	C07K 16/28 C12N 15/13 C12N 5/10	31.12.2017	MM4A
2012, 5	E006975	C07K 16/30 C12N 5/00 A61K 39/00	31.12.2017	MM4A
2013, 1	E007474	H01R 13/502	31.12.2017	MM4A
2013, 2	E007655	C07K 16/24 A61K 39/395	31.12.2017	MM4A
2013, 4	E007991	A61K 45/06 A61K 31/55 A61K 31/4525 A61K 31/343 A61K 31/135 A61P 25/00 A61P 27/00 A61K 31/53	31.12.2017	MM4A

Eesti Patendilehe number	Registreeringu number	Rahvusvahelise patendiklassi-fikatsiooni indeksid	Patendi kehtivuse lõppemise kuupäev	Kood (WIPO ST. 17)
2013, 5	E008202	B29C 44/34 B29B 7/74 B01F 3/04 B01F 5/10 A61J 1/00 A61J 1/20	31.12.2017	MM4A
2013, 5	E008245	C07D 213/12 C07D 213/14 C07D 401/14 A61K 31/33 A61P 25/06	31.12.2017	MM4A
2013, 5	E008337	H04L 12/14 H04W 4/24	31.12.2017	MM4A
2014, 1	E008631	A61K 9/06 A61K 31/00 A61K 47/00 A61K 31/726	31.12.2017	MM4A
2014, 1	E008744	C07D 491/00	31.12.2017	MM4A
2014, 1	E008757	C07K 14/33	31.12.2017	MM4A
2014, 1	E008758	C07K 14/33	31.12.2017	MM4A
2014, 2	E008813	A01N 43/58 A61K 31/50 A61K 31/495 C07D 237/32 C07D 403/10 C07D 403/12 C07D 403/14	31.12.2017	MM4A
2014, 2	E008915	C07D 215/48 C07D 401/12 C07D 407/12 C07D 409/12 C07D 413/12 C07D 417/12 A61K 31/4709 A61P 31/10	31.12.2017	MM4A
2014, 2	E008921	C07D 231/18 A61K 31/415 A61P 11/00	31.12.2017	MM4A
2014, 2	E008952	C07K 7/08	31.12.2017	MM4A
2014, 3	E009073	A61L 2/12 A61L 2/24 A61L 11/00 B09B 3/00 H05B 6/80	31.12.2017	MM4A
2014, 3	E009145	C07F 9/22 C05G 3/08	31.12.2017	MM4A
2014, 4	E009228	A61F 2/915 A61F 2/91	31.12.2017	MM4A

Eesti Patendilehe number	Registreeringu number	Rahvusvahelise patendiklassi-fikatsiooni indeksid	Patendi kehtivuse lõppemise kuupäev	Kood (WIPO ST. 17)
2014, 4	E009305	C07D 215/48 C07D 401/12 C07D 407/12 C07D 409/12 C07D 413/12 C07D 417/12 A61K 31/4709 A61P 31/10	31.12.2017	MM4A
2014, 5	E009514	C07D 401/14 C07D 409/14 A61K 31/4439 G01N 33/68 C07D 401/04	31.12.2017	MM4A
2014, 6	E009767	C07D 471/04 C07D 498/04 C07D 498/14 A61K 31/4741 A61P 35/00	31.12.2017	MM4A
2014, 6	E009770	C07D 471/04 C07D 405/12 C07D 409/12 C07D 213/73 C07D 401/12 C07D 495/04 A61K 31/4427 A61P 31/04	31.12.2017	MM4A
2014, 6	E009772	C07D 471/04 C07D 491/04 C07D 513/04 A61K 31/4162 A61P 27/06 C07D 213/72 C07D 213/77 C07D 401/12 C07D 405/12 C07D 409/12 C07D 403/04 C07D 495/04	31.12.2017	MM4A
2015, 2	E009987	A61K 38/00 C07K 14/605 C07K 14/575	31.12.2017	MM4A
2015, 2	E010053	C07K 16/28 A61K 39/395	31.12.2017	MM4A
2015, 2	E010056	C07K 16/30 C12N 5/00 A61K 39/00 A61K 47/48 A61K 51/10	31.12.2017	MM4A
2015, 4	E010217	A61F 9/007	31.12.2017	MM4A

Eesti Patendilehe number	Registreeringu number	Rahvusvahelise patendiklassi-fikatsiooni indeksid	Patendi kehtivuse lõppemise kuupäev	Kood (WIPO ST. 17)
2015, 5	E010346	A61K 31/13 A61K 31/731 A61K 31/19	31.12.2017	MM4A
2015, 10	E010889	C07D 215/48 C07D 401/06 C07D 401/12 C07D 407/06 C07D 407/12 C07D 417/06 C07D 491/113 A61K 31/4709 A61P 31/10	31.12.2017	MM4A
2015, 10	E010901	C07D 401/14 C07D 405/14 A01N 43/713	31.12.2017	MM4A
2015, 11	E010955	A01N 43/58 A61K 31/50 A61K 31/495 C07D 237/32 C07D 403/10 C07D 403/12 C07D 403/14	31.12.2017	MM4A
2015, 11	E010967	A61K 31/192 A61K 31/327 A61P 17/10	08.05.2018	MF4A
2015, 12	E011087	A61K 9/52 A61K 9/48 A61K 31/485 A61K 47/26	31.12.2017	MM4A
2016, 1	E011242	A61M 1/00 A61F 9/007	31.12.2017	MM4A
2016, 1	E011258	B44C 3/10 B44F 1/06 B44F 7/00	31.12.2017	MM4A
2016, 2	E011445	E02D 5/80	31.12.2017	MM4A
2016, 4	E011604	B44C 3/10 B44F 1/06 B44F 7/00	31.12.2017	MM4A
2016, 4	E011673	H04W 8/26 H04W 76/02 H04W 88/04	31.12.2017	MM4A
2016, 7	E011934	C07D 405/06 C07D 413/06 C07D 417/06 A61K 31/42 A61K 31/425 A61K 31/41	31.12.2017	MM4A
2016, 7	E011987	H01F 27/08	31.12.2017	MM4A

Eesti Patendilehe number	Registreeringu number	Rahvusvahelise patendiklassi-fikatsiooni indeksid	Patendi kehtivuse lõppemise kuupäev	Kood (WIPO ST. 17)
2016, 8	E012072	C07D 413/10 C07D 401/04 C07D 401/10 C07D 417/10 C07D 215/48 C07D 215/60 C07D 401/06 C07D 401/14 C07D 405/12 C07D 405/14 C07D 409/14 C07D 413/06 C07D 413/14 C07D 417/14	31.12.2017	MM4A
2016, 9	E012180	B65D 85/00 A45C 11/16 B65D 50/00 A47G 1/12	31.12.2017	MM4A
2016, 9	E012187	C07D 207/46 C07D 211/94 C07D 223/12 C07D 401/12 A61K 31/40 A61K 31/4427 A61K 31/4439 A61K 31/444 A61K 31/4468 A61K 31/55 A61P 9/10 A61P 39/00 A61P 25/28	31.12.2017	MM4A
2016, 9	E012211	C12N 7/04 A61K 39/395 A61K 39/245 A61K 38/16	31.12.2017	MM4A
2016, 10	E012380	E06B 1/64	31.12.2017	MM4A
2016, 11	E012475	C07D 215/22 C07D 215/28 C07D 401/04 C07D 401/06 C07D 401/10 C07D 401/12 C07D 407/04 C07D 407/12 C07D 409/04 C07D 471/04 C07D 493/04 A61K 31/4741 A61K 31/4745 A61K 31/506 A61P 25/00	31.12.2017	MM4A

Eesti Patendilehe number	Registreeringu number	Rahvusvahelise patendiklassi-fikatsiooni indeksid	Patendi kehtivuse lõppemise kuupäev	Kood (WIPO ST. 17)
2016, 11	E012533	F42D 1/14 C06B 33/06 F42D 1/045 F42D 3/04 C06B 29/02	31.12.2017	MM4A
2016, 11	E012545	H04W 36/12 H04W 88/16	31.12.2017	MM4A
2016, 12	E012551	A01N 43/707 A01N 43/40 A01N 43/82 A01P 13/00	31.12.2017	MM4A
2016, 12	E012656	B65D 85/804	19.06.2018	MF4A
2016, 12	E012707	C07K 16/28 A61K 39/00 C07K 1/107	31.12.2017	MM4A
2017, 1	E012889	E04B 9/12	31.12.2017	MM4A
2017, 2	E012942	A61K 31/427 A61K 38/05 A61K 45/06 A61P 17/00	31.12.2017	MM4A
2017, 2	E012965	A61P 25/08 A61P 25/04 A61P 25/28 A61P 25/18 A61K 31/55 A61K 45/06	22.05.2018	MF4A
2017, 3	E013108	A61K 31/427 A61K 45/06 A61K 38/05 A61P 17/06	31.12.2017	MM4A
2017, 3	E013152	A61L 27/38	31.12.2017	MM4A
2017, 4	E013358	C07D 475/04 C07D 317/26 C07D 317/28 C07D 317/32 C07D 239/50 C07C 221/00 C07D 301/03 C07D 301/12 C07D 301/14	31.12.2017	MM4A
2017, 7	E013749	C07C 49/17	31.12.2017	MM4A

Eesti Patendilehe number	Registreeringu number	Rahvusvahelise patendiklassi-fikatsiooni indeksid	Patendi kehtivuse lõppemise kuupäev	Kood (WIPO ST. 17)
2017, 7	E013761	C07D 403/12 C07D 401/14 C07D 413/14 C07D 401/12 C07D 407/12 C07D 241/04 C07D 413/12 C07D 417/12 C07D 417/14 C07D 471/04 A61K 31/495 A61K 31/496 A61K 31/506 A61K 31/501 A61K 31/497	31.12.2017	MM4A
2017, 7	E013792	C12N 5/00	31.12.2017	MM4A
2017, 11	E014348	H04N 17/00	31.12.2017	MM4A
2017, 12	E014465	C07K 16/24 A61K 39/395 A61K 51/10	31.12.2017	MM4A

III OSA
MEDITSIINITOODETE JA TAIMEKAITSETOODETE TÄIENDAV KAITSE

AA1Y. TÄIENDAVA KAITSE TAOTLUSED

(21) **C20180017**
(22) 12.06.2018
(71) Glaxo Group Limited
980 Great West Road, Brentford,
Middlesex TW8 9GS, GB
(68) E015004
(54) Muskariiniretseptori antagonisti ja
beeta-2-adrenoretseptori agonisti kombinatsioonid
(92) EU/1/17/1236, 17.11.2017
(93) EU/1/17/1236, 17.11.2017
(95) Flutikasoonfuroaat/umeklidiinium/vilanterool
(74) Leevi Markus
Patendibüroo KÄOSAAR OÜ,
Tähe 94, 50107 Tartu, EE

---

(21) **C20180018**
(22) 12.06.2018
(71) Novartis AG
Lichtstrasse 35, 4056 Basel, CH
(68) E015032
(54) Perekondliku Vahemere palaviku ravimine
anti-IL-1beeta antikehadega
(92) EU/1/09/564, 27.02.2017
(93) EU/1/09/564, 27.02.2017
(95) Kanakinumab
(74) Leevi Markus
Patendibüroo KÄOSAAR OÜ,
Tähe 94, 50107 Tartu, EE

AC1Y. PEDIAATRIAS KASUTATAVATE RAVIMITE TÄIENDAVA KAITSE PIKENDAMISE TAOTLUSED

(21) **C20180016**
(98) 29.05.2018
(71) Gilead Sciences, Inc.
333 Lakeside Drive, Foster City, CA 94404, US
(68) E011003
(54) Ravimite farmakokineetiliste omaduste modulaatorid
(95) Kobitsistaat
(74) Tõnu Nelsas
AAA Patendibüroo OÜ
Tartu mnt 16, 10117 Tallinn, EE

Pediaatrilise uuringu programmile vastavust kinnitava dokumendi number ja kuupäev
EMA/CHMP/596576/2017 14.09.2017

FG1Y. TÄIENDAVA KAITSE ANDMINE

(11) **00238**
(94) 20.12.2030
(21) C20180006
(22) 21.02.2018
(71) Merck Serono SA
Centre Industriel, 1267 Coinsins, Vaud, CH
(68) E014851
(54) Kladribiinirežiim hulgiskleroosi raviks
(92) EU/1/17/1212, 24.08.2017
(93) EU/1/17/1212, 24.08.2017
(95) Kladribiin
(74) Jaak Ostrat
LASVET Patendibüroo OÜ
Suurtüki 4a, 10133 Tallinn, EE

---

(11) **00239**
(94) 16.12.2028
(21) C20180011
(22) 15.03.2018
(71) Genentech, Inc.
1 DNA Way, South San Francisco,
CA 94080-4990, US
(68) E004736
(54) Immunoglobuliini variandid ja nende kasutamine
(92) EU/1/17/1231, 10.01.2018
(93) CH 66185, 21.09.2017
(95) Okrelizumab
(74) Jaak Ostrat
LASVET Patendibüroo OÜ
Suurtüki 4a, 10133 Tallinn, EE

---

(11) **00240**
(94) 28.12.2031
(21) C20180014
(22) 07.05.2018
(71) Janssen Biotech, Inc.
800/850 Ridgeview Drive, Horsham, PA 19044, US
(68) E009798
(54) Inimese IL-23-vastased antikehad, nende koostised, meetodid ja kasutamisviisid
(92) EU/1/17/1234, 14.11.2017
(93) EU/1/17/1234, 14.11.2017
(95) Guselkumab
(74) Tõnu Nelsas
AAA Patendibüroo OÜ
Tartu mnt 16, 10117 Tallinn, EE

---

(11) **00241**
(94) 07.06.2032
(21) C20180015
(22) 17.05.2018
(71) Novo Nordisk A/S
Novo Allé, 2880 Bagsværd, DK
(68) E014762
(54) Glütserooliga seotud pegüleeritud suhkrud ja glükopeptiidid
(92) EU/1/17/1193, 07.06.2017
(93) EU/1/17/1193, 07.06.2017
(95) Beetanonakogpegool
(74) Harald Tehver
Patendibüroo Turvaja OÜ
Liivalaia 22, 10118 Tallinn, EE

V OSA
LOENDID

BA1A. AVALDATUD PATENDITAOTLUSTE SÜSTEMAATILINE LOEND

Rahvusvahelise patendiklassifikat-siooni indeks	Patenditaotluse number
A47C 19/02	P201600028
A61K 35/747	P201800005

FG4A. VÄLJAANTUD PATENTIDE SÜSTEMAATILINE LOEND

Rahvusvahelise patendiklassifikat-siooni indeks	Patendi number
A61B 5/00	05807
B82Y 40/00	05808

FG4A. VÄLJAANTUD PATENTIDE PATENDITAOTLUSTE NUMBRILINE LOEND

Patenditaotluse number	Patendi number
P201600017	05808
P201600025	05807

FG4A. EESTIS KEHTIVATE EUROOPA PATENTIDE SÜSTEMAATILINE LOEND

Rahvusvahelise patendiklassifikat-siooni indeks	Registreeringu number	Patendikirjelduse tõlke number
A01K 61/00	E015404	EE-EP 2760282 B1
A01K 67/027	E015405	EE-EP 2883449 B1
A01N 43/50	E015406	EE-EP 2538785 B1
A01N 43/90	E015407	EE-EP 2908644 B1
A23G 1/00	E015408	EE-EP 3114942 B1
A23G 1/00	E015409	EE-EP 3114940 B1
A23G 1/00	E015410	EE-EP 3114941 B1
A23K 50/10	E015411	EE-EP 2809176 B1
A24D 1/02	E015412	EE-EP 2317881 B1
A24F 47/00	E015413	EE-EP 3125706 B1
A24F 47/00	E015414	EE-EP 2814344 B1
A24F 47/00	E015415	EE-EP 3187057 B1
A24F 47/00	E015416	EE-EP 3072407 B1
A47B 9/04	E015417	EE-EP 2454969 B1
A61J 1/14	E015418	EE-EP 2623085 B1
A61K 8/65	E015419	EE-EP 2666462 B1
A61K 9/20	E015420	EE-EP 3106148 B1
A61K 9/20	E015421	EE-EP 2705839 B1
A61K 9/48	E015422	EE-EP 2299987 B1
A61K 9/48	E015423	EE-EP 2637645 B1
A61K 31/135	E015424	EE-EP 2956129 B1
A61K 31/4162	E015425	EE-EP 3065738 B1
A61K 31/417	E015426	EE-EP 2893936 B1
A61K 31/4178	E015427	EE-EP 2432467 B1
A61K 31/436	E015428	EE-EP 1983984 B1
A61K 31/437	E015429	EE-EP 2780011 B1
A61K 31/4709	E015430	EE-EP 2961407 B1
A61K 31/517	E015431	EE-EP 3124025 B1
A61K 31/519	E015432	EE-EP 2564846 B1
A61K 31/536	E015433	EE-EP 1940349 B1
A61K 31/5365	E015434	EE-EP 2932970 B1
A61K 31/675	E015435	EE-EP 2849758 B1
A61K 31/7034	E015436	EE-EP 2928476 B1
A61K 35/74	E015437	EE-EP 3209309 B1
A61K 38/17	E015438	EE-EP 2550972 B1
A61K 39/00	E015439	EE-EP 2739311 B1
A61K 39/00	E015440	EE-EP 2833907 B1
A61K 39/00	E015441	EE-EP 2197481 B1
A61K 39/00	E015442	EE-EP 2486938 B1
A61K 39/00	E015443	EE-EP 2768859 B1
A61K 39/395	E015444	EE-EP 2380592 B1
A61K 45/06	E015445	EE-EP 3096737 B1
A61K 45/06	E015446	EE-EP 2703486 B1
A61K 45/06	E015447	EE-EP 2729474 B1
A61K 47/12	E015448	EE-EP 3099330 B1
A61K 51/12	E015449	EE-EP 1909855 B1
A61L 15/60	E015450	EE-EP 2114470 B1
A61M 15/00	E015451	EE-EP 3151893 B1
A61N 1/04	E015452	EE-EP 1673140 B1
B03C 1/033	E015453	EE-EP 2812119 B1
B05B 11/00	E015454	EE-EP 2861354 B1
B23K 26/00	E015455	EE-EP 2550129 B1
B44C 5/04	E015456	EE-EP 2927018 B1
B60B 7/01	E015457	EE-EP 2699428 B1
B63H 21/38	E015458	EE-EP 2614000 B1
B67D 1/14	E015459	EE-EP 3145855 B1
C01B 25/37	E015460	EE-EP 2523901 B1
C03C 3/083	E015461	EE-EP 3184494 B1
C07C 231/02	E015462	EE-EP 1771206 B1
C07D 207/22	E015463	EE-EP 3044206 B1
C07D 207/34	E015464	EE-EP 3024819 B1
C07D 209/44	E015465	EE-EP 3166925 B1
C07D 249/14	E015466	EE-EP 2582683 B1
C07D 271/08	E015467	EE-EP 2824100 B1
C07D 333/64	E015468	EE-EP 2958907 B1
C07D 401/04	E015469	EE-EP 2980085 B1
C07D 401/06	E015470	EE-EP 2788343 B1
C07D 401/14	E015471	EE-EP 3030554 B1
C07D 401/14	E015472	EE-EP 2861579 B1
C07D 401/14	E015473	EE-EP 2906551 B1
C07D 403/12	E015474	EE-EP 3057959 B1
C07D 413/14	E015475	EE-EP 3102573 B1
C07D 453/02	E015476	EE-EP 2928889 B1
C07D 471/04	E015477	EE-EP 3106463 B1
C07D 471/04	E015478	EE-EP 2888259 B1
C07D 471/04	E015479	EE-EP 3140303 B1
C07D 471/04	E015480	EE-EP 3050882 B1
C07D 471/04	E015481	EE-EP 2989100 B1
C07D 471/04	E015482	EE-EP 3081566 B1
C07D 471/20	E015483	EE-EP 2684880 B1
C07D 487/04	E015484	EE-EP 2906563 B1
C07D 487/04	E015485	EE-EP 2941432 B1
C07D 487/04	E015486	EE-EP 3174881 B1
C07D 491/107	E015487	EE-EP 2890699 B1
C07D 498/14	E015488	EE-EP 2970332 B1
C07H 19/06	E015489	EE-EP 3002289 B1
C07J 1/00	E015490	EE-EP 3083655 B1
C07K 1/36	E015491	EE-EP 2920199 B1
C07K 7/56	E015492	EE-EP 2807183 B1
C07K 16/28	E015493	EE-EP 3018145 B1
C07K 16/28	E015494	EE-EP 2935331 B1
C07K 16/28	E015495	EE-EP 2195023 B1
C07K 16/28	E015496	EE-EP 2740744 B1
C07K 16/32	E015497	EE-EP 2238172 B1
C08B 37/10	E015498	EE-EP 2794666 B1
C08B 37/10	E015499	EE-EP 2794667 B1
C08J 5/04	E015500	EE-EP 2776494 B1
C08L 67/00	E015501	EE-EP 2588528 B1
C12M 1/107	E015502	EE-EP 2823031 B1
C12N 9/64	E015503	EE-EP 2543724 B1
C12N 15/11	E015504	EE-EP 3241902 B1
C12N 15/113	E015505	EE-EP 3112467 B1
C12N 15/63	E015506	EE-EP 3066201 B1
C12N 15/863	E015507	EE-EP 3063278 B1
C12N 15/869	E015508	EE-EP 2772265 B1
C12Q 1/68	E015509	EE-EP 2591125 B1
C23C 2/00	E015510	EE-EP 3221486 B1
E01C 3/00	E015511	EE-EP 2631364 B1
E01D 19/10	E015512	EE-EP 2998442 B1
E01F 15/08	E015513	EE-EP 3088609 B1

Rahvusvahelise patendiklassifikat-siooni indeks	Registreeringu number	Patendikirjelduse tõlke number
E03C 1/04	E015514	EE-EP 2430248 B1
E05B 27/00	E015515	EE-EP 2886754 B1
E05B 47/06	E015516	EE-EP 2992153 B1
F03G 3/00	E015517	EE-EP 3177830 B1
F16L 1/24	E015518	EE-EP 3067607 B1
F26B 3/10	E015519	EE-EP 3080534 B1
F42B 15/01	E015520	EE-EP 2734806 B1
G01M 9/04	E015521	EE-EP 2524199 B1
G01N 33/14	E015522	EE-EP 2277042 B1
G01N 33/50	E015523	EE-EP 3042199 B1
G01N 33/68	E015524	EE-EP 2652512 B1
G01N 33/92	E015525	EE-EP 2567240 B1
G01V 1/104	E015526	EE-EP 1922568 B1
G06T 9/00	E015527	EE-EP 2774122 B1
H01C 7/12	E015528	EE-EP 2537164 B1
H01L 23/14	E015529	EE-EP 2218101 B1
H01P 7/10	E015530	EE-EP 2748889 B1
H01Q 1/12	E015531	EE-EP 2834879 B1
H02S 40/44	E015532	EE-EP 2567410 B1
H04B 7/06	E015533	EE-EP 2793405 B1
H04B 7/26	E015534	EE-EP 2865108 B1
H04L 1/18	E015535	EE-EP 2868004 B1
H04L 5/00	E015536	EE-EP 2584827 B1
H04L 25/03	E015537	EE-EP 2979413 B1
H04L 29/06	E015538	EE-EP 1922822 B1
H04L 29/06	E015539	EE-EP 3094063 B1
H04L 29/06	E015540	EE-EP 2997708 B1
H04M 3/52	E015541	EE-EP 1800462 B1
H04N 19/105	E015542	EE-EP 3054681 B1
H04N 19/11	E015543	EE-EP 2774374 B1
H04N 19/117	E015544	EE-EP 2680583 B1
H04N 19/463	E015545	EE-EP 3125555 B1
H04N 19/463	E015546	EE-EP 3125553 B1
H04N 19/70	E015547	EE-EP 2777281 B1
H04W 28/02	E015548	EE-EP 2944135 B1
H04W 28/08	E015549	EE-EP 3005785 B1
H04W 52/02	E015550	EE-EP 2080320 B1
H04W 52/14	E015551	EE-EP 1976144 B1
H04W 52/14	E015552	EE-EP 1704654 B1
H04W 52/22	E015553	EE-EP 2434656 B1

FG4A. EESTIS KEHTIVATE EUROOPA PATENTIDE NUMBRILINE LOEND

Registreeringu number	Patendikirjelduse tõlke number				
E015404	EE-EP 2760282 B1	E015454	EE-EP 2861354 B1	E015504	EE-EP 3241902 B1
E015405	EE-EP 2883449 B1	E015455	EE-EP 2550129 B1	E015505	EE-EP 3112467 B1
E015406	EE-EP 2538785 B1	E015456	EE-EP 2927018 B1	E015506	EE-EP 3066201 B1
E015407	EE-EP 2908644 B1	E015457	EE-EP 2699428 B1	E015507	EE-EP 3063278 B1
E015408	EE-EP 3114942 B1	E015458	EE-EP 2614000 B1	E015508	EE-EP 2772265 B1
E015409	EE-EP 3114940 B1	E015459	EE-EP 3145855 B1	E015509	EE-EP 2591125 B1
E015410	EE-EP 3114941 B1	E015460	EE-EP 2523901 B1	E015510	EE-EP 3221486 B1
E015411	EE-EP 2809176 B1	E015461	EE-EP 3184494 B1	E015511	EE-EP 2631364 B1
E015412	EE-EP 2317881 B1	E015462	EE-EP 1771206 B1	E015512	EE-EP 2998442 B1
E015413	EE-EP 3125706 B1	E015463	EE-EP 3044206 B1	E015513	EE-EP 3088609 B1
E015414	EE-EP 2814344 B1	E015464	EE-EP 3024819 B1	E015514	EE-EP 2430248 B1
E015415	EE-EP 3187057 B1	E015465	EE-EP 3166925 B1	E015515	EE-EP 2886754 B1
E015416	EE-EP 3072407 B1	E015466	EE-EP 2582683 B1	E015516	EE-EP 2992153 B1
E015417	EE-EP 2454969 B1	E015467	EE-EP 2824100 B1	E015517	EE-EP 3177830 B1
E015418	EE-EP 2623085 B1	E015468	EE-EP 2958907 B1	E015518	EE-EP 3067607 B1
E015419	EE-EP 2666462 B1	E015469	EE-EP 2980085 B1	E015519	EE-EP 3080534 B1
E015420	EE-EP 3106148 B1	E015470	EE-EP 2788343 B1	E015520	EE-EP 2734806 B1
E015421	EE-EP 2705839 B1	E015471	EE-EP 3030554 B1	E015521	EE-EP 2524199 B1
E015422	EE-EP 2299987 B1	E015472	EE-EP 2861579 B1	E015522	EE-EP 2277042 B1
E015423	EE-EP 2637645 B1	E015473	EE-EP 2906551 B1	E015523	EE-EP 3042199 B1
E015424	EE-EP 2956129 B1	E015474	EE-EP 3057959 B1	E015524	EE-EP 2652512 B1
E015425	EE-EP 3065738 B1	E015475	EE-EP 3102573 B1	E015525	EE-EP 2567240 B1
E015426	EE-EP 2893936 B1	E015476	EE-EP 2928889 B1	E015526	EE-EP 1922568 B1
E015427	EE-EP 2432467 B1	E015477	EE-EP 3106463 B1	E015527	EE-EP 2774122 B1
E015428	EE-EP 1983984 B1	E015478	EE-EP 2888259 B1	E015528	EE-EP 2537164 B1
E015429	EE-EP 2780011 B1	E015479	EE-EP 3140303 B1	E015529	EE-EP 2218101 B1
E015430	EE-EP 2961407 B1	E015480	EE-EP 3050882 B1	E015530	EE-EP 2748889 B1
E015431	EE-EP 3124025 B1	E015481	EE-EP 2989100 B1	E015531	EE-EP 2834879 B1
E015432	EE-EP 2564846 B1	E015482	EE-EP 3081566 B1	E015532	EE-EP 2567410 B1
E015433	EE-EP 1940349 B1	E015483	EE-EP 2684880 B1	E015533	EE-EP 2793405 B1
E015434	EE-EP 2932970 B1	E015484	EE-EP 2906563 B1	E015534	EE-EP 2865108 B1
E015435	EE-EP 2849758 B1	E015485	EE-EP 2941432 B1	E015535	EE-EP 2868004 B1
E015436	EE-EP 2928476 B1	E015486	EE-EP 3174881 B1	E015536	EE-EP 2584827 B1
E015437	EE-EP 3209309 B1	E015487	EE-EP 2890699 B1	E015537	EE-EP 2979413 B1
E015438	EE-EP 2550972 B1	E015488	EE-EP 2970332 B1	E015538	EE-EP 1922822 B1
E015439	EE-EP 2739311 B1	E015489	EE-EP 3002289 B1	E015539	EE-EP 3094063 B1
E015440	EE-EP 2833907 B1	E015490	EE-EP 3083655 B1	E015540	EE-EP 2997708 B1
E015441	EE-EP 2197481 B1	E015491	EE-EP 2920199 B1	E015541	EE-EP 1800462 B1
E015442	EE-EP 2486938 B1	E015492	EE-EP 2807183 B1	E015542	EE-EP 3054681 B1
E015443	EE-EP 2768859 B1	E015493	EE-EP 3018145 B1	E015543	EE-EP 2774374 B1
E015444	EE-EP 2380592 B1	E015494	EE-EP 2935331 B1	E015544	EE-EP 2680583 B1
E015445	EE-EP 3096737 B1	E015495	EE-EP 2195023 B1	E015545	EE-EP 3125555 B1
E015446	EE-EP 2703486 B1	E015496	EE-EP 2740744 B1	E015546	EE-EP 3125553 B1
E015447	EE-EP 2729474 B1	E015497	EE-EP 2238172 B1	E015547	EE-EP 2777281 B1
E015448	EE-EP 3099330 B1	E015498	EE-EP 2794666 B1	E015548	EE-EP 2944135 B1
E015449	EE-EP 1909855 B1	E015499	EE-EP 2794667 B1	E015549	EE-EP 3005785 B1
E015450	EE-EP 2114470 B1	E015500	EE-EP 2776494 B1	E015550	EE-EP 2080320 B1
E015451	EE-EP 3151893 B1	E015501	EE-EP 2588528 B1	E015551	EE-EP 1976144 B1
E015452	EE-EP 1673140 B1	E015502	EE-EP 2823031 B1	E015552	EE-EP 1704654 B1
E015453	EE-EP 2812119 B1	E015503	EE-EP 2543724 B1	E015553	EE-EP 2434656 B1

FG4A. EESTIS KEHTIVATE EUROOPA PATENTIDE PATENDIKIRJELDUSE TÕLGETE NUMBRILINE LOEND

Patendikirjelduse tõlke number	Registreeringu number
EE-EP 1673140 B1	E015452
EE-EP 1704654 B1	E015552
EE-EP 1771206 B1	E015462
EE-EP 1800462 B1	E015541
EE-EP 1909855 B1	E015449
EE-EP 1922568 B1	E015526
EE-EP 1922822 B1	E015538
EE-EP 1940349 B1	E015433
EE-EP 1976144 B1	E015551
EE-EP 1983984 B1	E015428
EE-EP 2080320 B1	E015550
EE-EP 2114470 B1	E015450
EE-EP 2195023 B1	E015495
EE-EP 2197481 B1	E015441
EE-EP 2218101 B1	E015529
EE-EP 2238172 B1	E015497
EE-EP 2277042 B1	E015522
EE-EP 2299987 B1	E015422
EE-EP 2317881 B1	E015412
EE-EP 2380592 B1	E015444
EE-EP 2430248 B1	E015514
EE-EP 2432467 B1	E015427
EE-EP 2434656 B1	E015553
EE-EP 2454969 B1	E015417
EE-EP 2486938 B1	E015442
EE-EP 2523901 B1	E015460
EE-EP 2524199 B1	E015521
EE-EP 2537164 B1	E015528
EE-EP 2538785 B1	E015406
EE-EP 2543724 B1	E015503
EE-EP 2550129 B1	E015455
EE-EP 2550972 B1	E015438
EE-EP 2564846 B1	E015432
EE-EP 2567240 B1	E015525
EE-EP 2567410 B1	E015532
EE-EP 2582683 B1	E015466
EE-EP 2584827 B1	E015536
EE-EP 2588528 B1	E015501
EE-EP 2591125 B1	E015509
EE-EP 2614000 B1	E015458
EE-EP 2623085 B1	E015418
EE-EP 2631364 B1	E015511
EE-EP 2637645 B1	E015423
EE-EP 2652512 B1	E015524
EE-EP 2666462 B1	E015419
EE-EP 2680583 B1	E015544
EE-EP 2684880 B1	E015483
EE-EP 2699428 B1	E015457
EE-EP 2703486 B1	E015446
EE-EP 2705839 B1	E015421
EE-EP 2729474 B1	E015447
EE-EP 2734806 B1	E015520
EE-EP 2739311 B1	E015439
EE-EP 2740744 B1	E015496
EE-EP 2748889 B1	E015530
EE-EP 2760282 B1	E015404
EE-EP 2768859 B1	E015443
EE-EP 2772265 B1	E015508
EE-EP 2774122 B1	E015527
EE-EP 2774374 B1	E015543
EE-EP 2776494 B1	E015500
EE-EP 2777281 B1	E015547
EE-EP 2780011 B1	E015429
EE-EP 2788343 B1	E015470
EE-EP 2793405 B1	E015533
EE-EP 2794666 B1	E015498
EE-EP 2794667 B1	E015499
EE-EP 2807183 B1	E015492
EE-EP 2809176 B1	E015411
EE-EP 2812119 B1	E015453
EE-EP 2814344 B1	E015414
EE-EP 2823031 B1	E015502
EE-EP 2824100 B1	E015467
EE-EP 2833907 B1	E015440
EE-EP 2834879 B1	E015531
EE-EP 2849758 B1	E015435
EE-EP 2861354 B1	E015454
EE-EP 2861579 B1	E015472
EE-EP 2865108 B1	E015534
EE-EP 2868004 B1	E015535
EE-EP 2883449 B1	E015405
EE-EP 2886754 B1	E015515
EE-EP 2888259 B1	E015478
EE-EP 2890699 B1	E015487
EE-EP 2893936 B1	E015426
EE-EP 2906551 B1	E015473
EE-EP 2906563 B1	E015484
EE-EP 2908644 B1	E015407
EE-EP 2920199 B1	E015491
EE-EP 2927018 B1	E015456
EE-EP 2928476 B1	E015436
EE-EP 2928889 B1	E015476
EE-EP 2932970 B1	E015434
EE-EP 2935331 B1	E015494
EE-EP 2941432 B1	E015485
EE-EP 2944135 B1	E015548
EE-EP 2956129 B1	E015424
EE-EP 2958907 B1	E015468
EE-EP 2961407 B1	E015430
EE-EP 2970332 B1	E015488
EE-EP 2979413 B1	E015537
EE-EP 2980085 B1	E015469
EE-EP 2989100 B1	E015481
EE-EP 2992153 B1	E015516
EE-EP 2997708 B1	E015540
EE-EP 2998442 B1	E015512
EE-EP 3002289 B1	E015489
EE-EP 3005785 B1	E015549
EE-EP 3018145 B1	E015493
EE-EP 3024819 B1	E015464
EE-EP 3030554 B1	E015471
EE-EP 3042199 B1	E015523
EE-EP 3044206 B1	E015463
EE-EP 3050882 B1	E015480
EE-EP 3054681 B1	E015542
EE-EP 3057959 B1	E015474
EE-EP 3063278 B1	E015507
EE-EP 3065738 B1	E015425
EE-EP 3066201 B1	E015506
EE-EP 3067607 B1	E015518
EE-EP 3072407 B1	E015416
EE-EP 3080534 B1	E015519
EE-EP 3081566 B1	E015482
EE-EP 3083655 B1	E015490
EE-EP 3088609 B1	E015513
EE-EP 3094063 B1	E015539
EE-EP 3096737 B1	E015445
EE-EP 3099330 B1	E015448
EE-EP 3102573 B1	E015475
EE-EP 3106148 B1	E015420
EE-EP 3106463 B1	E015477
EE-EP 3112467 B1	E015505
EE-EP 3114940 B1	E015409
EE-EP 3114941 B1	E015410
EE-EP 3114942 B1	E015408
EE-EP 3124025 B1	E015431
EE-EP 3125553 B1	E015546
EE-EP 3125555 B1	E015545
EE-EP 3125706 B1	E015413
EE-EP 3140303 B1	E015479
EE-EP 3145855 B1	E015459
EE-EP 3151893 B1	E015451
EE-EP 3166925 B1	E015465
EE-EP 3174881 B1	E015486
EE-EP 3177830 B1	E015517
EE-EP 3184494 B1	E015461
EE-EP 3187057 B1	E015415
EE-EP 3209309 B1	E015437
EE-EP 3221486 B1	E015510
EE-EP 3241902 B1	E015504

AA1Y. TÄIENDAVA KAITSE TAOTLUSTE NUMBRILINE LOEND

Täiendava kaitse taotluse number	Aluspatendi number	Ravimi/taimekaitsevahendi Eesti Vabariigis kehtiva esmase müügiloa number
C20180017	E015004	EU/1/17/1236
C20180018	E015032	EU/1/09/564

FG1Y. TÄIENDAVA KAITSE TUNNISTUSTE NUMBRILINE LOEND

Tunnistuse number	Täiendava kaitse taotluse number	Aluspatendi number	Ravimi/taimekaitsevahendi Eesti Vabariigis kehtiva esmase müügiloa number
00238	C20180006	E014851	EU/1/17/1212
00239	C20180011	E004736	EU/1/17/1231
00240	C20180014	E009798	EU/1/17/1234
00241	C20180015	E014762	EU/1/17/1193

VI OSA. PATENDIALASED ÕIGUSAKTID JA MUU INFO

RIIKLIKUS PATENDIVOLINIKE REGISTRIS REGISTREERITUD PATENDIVOLINIKE NIMEKIRI

(seisuga 20. märts 2018)

Register on asutatud 1. septembril 2001. a Vabariigi Valitsuse 7. augusti 2001. a määrusega nr 271 "Riikliku patendivolinike registri asutamine ja registri pidamise põhimäärus" (RT I 2001, 70, 426) patendivoliniku seaduse § 21 alusel (RT I 2001, 27, 151).

TEGEVUSVALDKOND: LEIUTIS (PATENT, KASULIK MUDEL), MIKROLÜLITUSTE TOPOLOOGIA

Kristiina AASNA
Patendibüroo KÄOSAAR OÜ
Tähe 94, 50107 Tartu
telefon: 738 3051
telefaks: 738 3055
e-post: info@kaosaar.ee
http://www.kaosaar.ee
võõrkeeled: inglise, vene

Arno ANIJALG
Patendibüroo Ustervall OÜ
Kivi 21-6
51009 Tartu
telefon: 744 1980
telefaks: 744 1785
e-post: anijalg@ustervall.ee
http://www.ustervall.ee
võõrkeeled: saksa, vene

Aivo ARULA
Patendibüroo KÄOSAAR OÜ
Tähe 94
50107 Tartu
telefon: 738 3051
telefaks: 738 3055
e-post: info@kaosaar.ee
http://www.kaosaar.ee
võõrkeeled: inglise, vene

Alla HÄMMALOV
INTELS Patendibüroo OÜ
Magasini 12
51005 Tartu
telefon: 742 0401
telefaks: 742 0326
e-post: intels@intels.ee
http://www.intels.ee
võõrkeeled: inglise, poola, vene

Juhan HÄMMALOV
INTELS Patendibüroo OÜ
Magasini 12
51005 Tartu
telefon: 742 0401
telefaks: 742 0326
e-post: intels@intels.ee
http://www.intels.ee
võõrkeeled: inglise, saksa, vene

Uno JÄÄGER
Patendibüroo Uneko OÜ
Rüütli 23, 80010 Pärnu
telefon: 447 1021
telefaks: 447 1001
GSM: 515 1844
e-post: info@uneko.ee
http://www.uneko.ee
võõrkeeled: inglise, soome, vene

Sirje KAHU
Patendibüroo Ustervall OÜ
Kivi 21-6
51009 Tartu
telefon: 744 1980
telefaks: 744 1785
e-post: skahu@ustervall.ee
http://www.ustervall.ee
võõrkeeled: inglise, vene

Anneli KAPP
Patendibüroo KÄOSAAR OÜ
Tähe 94, 50107 Tartu
telefon: 738 3051
telefaks: 738 3055
e-post: info@kaosaar.ee
http://www.kaosaar.ee
võõrkeeled: inglise, vene

Urmas KAULER
Patendibüroo TURVAJA OÜ
Liivalaia 22
10118 Tallinn
telefon: 640 3109
telefaks: 640 3105
e-post: turvaja@turvaja.ee
http://www.turvaja.ee
võõrkeeled: inglise, vene, soome

Urmas KERNU
AAA Patendibüroo OÜ
Tartu mnt 16
10117 Tallinn
pk 3926, 10509 Tallinn
telefon: 660 5910, 660 5911
telefaks: 660 5912
e-post: aaa@aaa.ee
http://www.aaa.ee
võõrkeeled: inglise, saksa, soome, vene

Ljubov KESSELMAN
Kesna Patendibüroo OÜ
Tedre 77-52
10616 Tallinn
telefon: 660 8068
telefaks: 660 8069
e-post: kesna@kesna.ee
http://www.kesna.ee
võõrkeeled: inglise, vene

Raivo KOITEL
Patendi- & Kaubamärgibüroo Koitel OÜ
Tina 26
10126 Tallinn
pk 1759, 10902 Tallinn
telefon: 603 3260
telefaks: 603 3261
e-post: koitel@koitel.ee
http://www.koitel.ee
võõrkeeled: vene, inglise, soome

Mart Enn KOPPEL
KOPPEL patendibüroo OÜ
Oja tee 22-2, Tiskre
Harku vald, 76916 Harjumaa
telefon: 677 4136
telefaks: 677 4138
e-post: info@koppelpb.com
http://www.koppelpb.com
võõrkeeled: inglise, vene, soome

Jüri KÄOSAAR
Patendibüroo KÄOSAAR OÜ
Tähe 94, 50107 Tartu
telefon: 738 3051
telefaks: 738 3055
e-post: info@kaosaar.ee
http://www.kaosaar.ee
võõrkeeled: inglise, vene

Anu MAASIK
AAA Patendibüroo OÜ
Tartu mnt 16
10117 Tallinn
pk 3926, 10509 Tallinn
telefon: 660 5910, 660 5911
telefaks: 660 5912
e-post: aaa@aaa.ee
http://www.aaa.ee
võõrkeeled: inglise, saksa, hispaania

Reet MAASIKAMÄE
Patendibüroo Kaitsepurus OÜ
Mulla 4-3, 10611 Tallinn
telefon: 673 9097, 566 75197
telefaks: 677 4844
e-post: purus@kaitsepurus.ee
http://www.kaitsepurus.ee
võõrkeeled: inglise, vene

Leevi MARKUS
Patendibüroo KÄOSAAR OÜ
Tähe 94, 50107 Tartu
telefon: 738 3051
telefaks: 738 3055
e-post: info@kaosaar.ee
http://www.kaosaar.ee
võõrkeeled: inglise, vene

Raivo MATSOO
RM Hirvela Patendibüroo OÜ
Endla 3, 10122 Tallinn
telefon: 614 0816
telefaks: 614 0818
e-post: hirvela@hirvela.ee
võõrkeeled: inglise, vene

Marit MEINBERG
Patendibüroo KÄOSAAR OÜ
Suur-Patarei 2
10415 Tallinn
telefon: 637 9484
telefaks: 637 9485
e-post: info@kaosaar.ee
http://www.kaosaar.ee
võõrkeeled: inglise, vene

Anniki MEISTER
Patendibüroo KÄOSAAR OÜ
Tähe 94, 50107 Tartu
telefon: 738 3051
telefaks: 738 3055
e-post: info@kaosaar.ee
http://www.kaosaar.ee
võõrkeeled: inglise, saksa, vene, soome

Elle MELLIK
AAA Patendibüroo OÜ
Tartu mnt 16
10117 Tallinn
pk 3926, 10509 Tallinn
telefon: 660 5910, 660 5911
telefaks: 660 5912
e-post: aaa@aaa.ee
http://www.aaa.ee
võõrkeeled: inglise, vene

Lembit MITT
AAA Patendibüroo OÜ
Tartu mnt 16, 10117 Tallinn
pk 3926, 10509 Tallinn
telefon: 660 5910, 660 5911
telefaks: 660 5912
e-post: aaa@aaa.ee
http://www.aaa.ee
võõrkeeled: inglise, vene

Andres MUTT
LASVET Patendibüroo OÜ
Suurtüki 4a, 10133 Tallinn
pk 3136, 10505 Tallinn
telefon: 640 6600
telefaks: 640 6604
e-post: lasvet@lasvet.ee
http://www.lasvet.ee
võõrkeeled: vene, inglise

Tõnu NELSAS
AAA Patendibüroo OÜ
Tartu mnt 16, 10117 Tallinn
pk 3926, 10509 Tallinn
telefon: 660 5910, 660 5911
telefaks: 660 5912
e-post: aaa@aaa.ee
http://www.aaa.ee
võõrkeeled: inglise, vene, soome

Piret NIIDAS
LASVET Patendibüroo OÜ
Suurtüki 4a, 10133 Tallinn
pk 3136, 10505 Tallinn
telefon: 640 6600
telefaks: 640 6604
e-post: lasvet@lasvet.ee
http://www.lasvet.ee
võõrkeeled: vene, saksa, inglise

Jüri OLT
kutsetegevus on peatatud

Jaak OSTRAT
LASVET Patendibüroo OÜ
Suurtüki 4a, 10133 Tallinn
pk 3136, 10505 Tallinn
telefon: 640 6600
telefaks: 640 6604
e-post: lasvet@lasvet.ee
http://www.lasvet.ee
võõrkeeled: inglise, saksa, soome, vene

Tauno OTTO
Tallinna Tehnikaülikool
Ehitajate tee 5, 19086 Tallinn
telefon: 620 3269
telefaks: 620 2020
e-post: tauno.otto@ttu.ee
http://www.ttu.ee
võõrkeeled: inglise, vene

Villu PAVELTS
LASVET Patendibüroo OÜ
Suurtüki 4a, 10133 Tallinn
pk 3136, 10505 Tallinn
telefon: 640 6600
telefaks: 640 6604
e-post: lasvet@lasvet.ee
http://www.lasvet.ee
võõrkeeled: inglise, soome, vene

Riho PIKKOR
Patendibüroo TURVAJA OÜ
Liivalaia 22
10118 Tallinn
telefon: 640 3109
telefaks: 640 3105
e-post: turvaja@turvaja.ee
http://www.turvaja.ee
võõrkeeled: inglise, saksa, vene

Mikk PUTK
Sarap ja Putk Patendibüroo
Kiriku 6, 10130 Tallinn
telefon: 53 039 088
telefaks: 747 7059
e-post: mikk.putk@patent.ee
http://www.patent.ee
Skype ID: mikkputk
võõrkeeled: inglise, vene

Kaie PUUR
Patendibüroo RestMark Metida OÜ
WTC Tallinn
Ahtri 8, 10151 Tallinn
Patendibüroo RestMark Metida OÜ
Kompanii 1c, 51004 Tartu
telefon: 655 9803
telefaks: 747 7059
e-post: kaie.puur@restmark.ee
http://www.restmark.ee
võõrkeeled: inglise, vene, saksa

Tarmo ROSMAN
Rosman ja Partnerid OÜ
pk 652, 12602 Tallinn
telefon: 656 1450
telefaks: 656 1450
e-post: tarman@cc.ttu.ee
võõrkeeled: saksa, inglise, ungari, vene

Margus SARAP
Sarap ja Putk Patendibüroo
Kompanii 1C
51004 Tartu
telefon: 747 7058
telefaks: 747 7059
e-post: patent@patent.ee
http://www.patent.ee
võõrkeeled: inglise, vene

Tiina SIIM
LASVET Patendibüroo OÜ
Suurtüki 4a, 10133 Tallinn
pk 3136, 10505 Tallinn
telefon: 640 6600
telefaks: 640 6604
e-post: lasvet@lasvet.ee
http://www.lasvet.ee
võõrkeeled: inglise, vene

Harald TEHVER
Patendibüroo TURVAJA OÜ
Liivalaia 22
10118 Tallinn
telefon: 640 3109
telefaks: 640 3105
e-post: turvaja@turvaja.ee
http://www.turvaja.ee
võõrkeeled: inglise, saksa, vene

Jürgen TOOME
LASVET Patendibüroo OÜ
Suurtüki 4a, 10133 Tallinn
pk 3136, 10505 Tallinn
telefon: 640 6600
telefaks: 640 6604
e-post: lasvet@lasvet.ee
http://www.lasvet.ee
võõrkeeled: inglise, vene

Olga TREUFELDT

Patendibüroo TURVAJA OÜ
Liivalaia 22
10118 Tallinn
telefon: 640 3109
telefaks: 640 3105
e-post: turvaja@turvaja.ee
http://www.turvaja.ee
võõrkeeled: inglise, vene

Enn URGAS

Patendibüroo TURVAJA OÜ
Liivalaia 22
10118 Tallinn
telefon: 640 3109
telefaks: 640 3105
e-post: turvaja@turvaja.ee
http://www.turvaja.ee
võõrkeeled: inglise, vene

Arvi UUKIVI

Patendibüroo Kaitsepurus OÜ
Mulla 4-3, 10611 Tallinn
telefon: 673 9097, 566 75197
566 75198
telefaks: 677 4844
e-post: purus@kaitsepurus.ee
http://www.kaitsepurus.ee
võõrkeeled: vene, inglise

Juta-Maris UUSTALU

Patendi- & Kaubamärgibüroo Koitel OÜ
Tina 26
10126 Tallinn
pk 1759, 10902 Tallinn
telefon: 603 3260
telefaks: 603 3261
e-post: koitel@koitel.ee
http://www.koitel.ee
võõrkeeled: inglise, vene

Janno ÄNILINE

Patendi- & Kaubamärgibüroo Koitel OÜ
Tina 26
10126 Tallinn
pk 1759, 10902 Tallinn
telefon: 603 3260
telefaks: 603 3261
e-post: koitel@koitel.ee
http://www.koitel.ee
võõrkeeled: inglise, soome, vene

LIST OF PATENT ATTORNEYS, REGISTERED IN THE ESTONIAN STATE REGISTER OF PATENT ATTORNEYS
(by 20 March 2018)

Register is established on September 1st 2001

FIELD OF ACTIVITY: INVENTION (PATENT, UTILITY MODEL), INTEGRATED CIRCUITS

Kristiina AASNA
Patent Agency KÄOSAAR OÜ
Tähe Str. 94
50107 Tartu, Estonia
Phone: +372 738 3051
Fax: +372 738 3055
E-mail: info@kaosaar.ee
Http://www.kaosaar.ee
English, Russian, Estonian

Arno ANIJALG
Patendibüroo Ustervall OÜ
Kivi 21-6
51009 Tartu, Estonia
Phone: +372 744 1980
Fax: +372 744 1785
E-mail: anijalg@ustervall.ee
Http://www.ustervall.ee
German, Russian, Estonian

Aivo ARULA
Patent Agency KÄOSAAR OÜ
Tähe Str. 94
50107 Tartu, Estonia
Phone: +372 738 3051
Fax: +372 738 3055
E-mail: info@kaosaar.ee
Http://www.kaosaar.ee
English, Russian, Estonian

Alla HÄMMALOV
INTELS Patent and Trademark Agency
Magasini 12
51005 Tartu, Estonia
Phone: +372 742 0401
Fax: +372 742 0326
E-mail: intels@intels.ee
Http://www.intels.ee
English, Polish, Russian, Estonian

Juhan HÄMMALOV
INTELS Patent and Trademark Agency
Magasini 12
51005 Tartu, Estonia
Phone: +372 742 0401
Fax: +372 742 0326
E-mail: intels@intels.ee
Http://www.intels.ee
English, German, Russian, Estonian

Uno JÄÄGER
Patendibüroo Uneko Ltd.
Rüütli 23
80010 Pärnu, Estonia
Phone: +372 447 1021
Fax: +372 447 1001
GSM: +372 515 1844
E-mail: info@uneko.ee
Http://www.uneko.ee
English, Finnish, Russian, Estonian

Sirje KAHU
Patendibüroo Ustervall OÜ
Kivi 21-6
51009 Tartu, Estonia
Phone: +372 744 1980
Fax: +372 744 1785
E-mail: skahu@ustervall.ee
Http://www.ustervall.ee
English, Russian, Estonian

Anneli KAPP
Patent Agency KÄOSAAR OÜ
Tähe Str. 94
50107 Tartu, Estonia
Phone: +372 738 3051
Fax: +372 738 3055
E-mail: info@kaosaar.ee
Http://www.kaosaar.ee
English, Russian, Estonian

Urmas KAULER
Patendibüroo TURVAJA OÜ
Liivalaia 22
10118 Tallinn, Estonia
Phone: +372 640 3109
Fax: +372 640 3105
E-mail: turvaja@turvaja.ee
Http://www.turvaja.ee
English, Russian, Finnish, Estonian

Urmas KERNU
AAA Legal Services
Tartu Road 16
10117 Tallinn, Estonia
P.O. Box 3926
10509 Tallinn, Estonia
Phone: +372 660 5910
+372 660 5911
Fax: +372 660 5912
E-mail: aaa@aaa.ee
Http://www.aaa.ee
English, German, Finnish, Russian, Estonian

Ljubov KESSELMAN **Kesna Patendibüroo OÜ**
Tedre Str. 77-52
10616 Tallinn, Estonia
Phone: +372 660 8068
Fax: +372 660 8069
E-mail: kesna@kesna.ee
Http://www.kesna.ee
English, Russian, Estonian

Mart Enn KOPPEL **KOPPEL patendibüroo OÜ**
Oja tee 22-2, Tiskre
Harku vald, 76916 Harjumaa, Estonia
Phone: +372 677 4136
Fax: +372 677 4138
E-mail: info@koppelpb.com
Http://www.koppelpb.com
English, Russian, Finnish, Estonian

Raivo KOITEL **Patent & Trademark Agency Koitel**
Tina 26
10126 Tallinn, Estonia
P.O. Box 1759
10902 Tallinn, Estonia
Phone: +372 603 3260
Fax: +372 603 3261
E-mail: koitel@koitel.ee
Http://www.koitel.ee
Russian, English, Finnish, Estonian

Jüri KÄOSAAR **Patent Agency KÄOSAAR OÜ**
Tähe Str. 94
50107 Tartu, Estonia
Phone: +372 738 3051
Fax: +372 738 3055
E-mail: info@kaosaar.ee
Http://www.kaosaar.ee
English, Russian, Estonian

Anu MAASIK **AAA Legal Services**
Tartu Road 16
10117 Tallinn, Estonia
P.O. Box 3926
10509 Tallinn, Estonia
Phone: +372 660 5910
+372 660 5911
Fax: +372 660 5912
E-mail: aaa@aaa.ee
Http://www.aaa.ee
English, German, Spanish, Estonian

Reet MAASIKAMÄE **Patent Bureau Kaitsepurus**
Mulla Str. 4-3
10611 Tallinn, Estonia
Phone: +372 673 9097
+372 566 75197
Fax: +372 677 4844
E-mail: purus@kaitsepurus.ee
Http://www.kaitsepurus.ee
English, Russian, Estonian

Leevi MARKUS **Patent Agency KÄOSAAR OÜ**
Tähe Str. 94
50107 Tartu, Estonia
Phone: +372 738 3051
Fax: +372 738 3055
E-mail: info@kaosaar.ee
Http://www.kaosaar.ee
English, Russian, Estonian

Raivo MATSOO **RM Hirvela Patent Bureau Ltd**
Endla 3, 10122 Tallinn, Estonia
Phone: +372 614 0816
Fax: +372 614 0818
E-mail: hirvela@hirvela.ee
English, Russian, Estonian

Marit MEINBERG **Patent Agency KÄOSAAR OÜ**
Suur-Patarei 2
10415 Tallinn, Estonia
Phone: +372 637 9484
Fax: +372 637 9485
E-mail: info@kaosaar.ee
Http://www.kaosaar.ee
English, Russian, Estonian

Anniki MEISTER **Patent Agency KÄOSAAR OÜ**
Tähe Str. 94
50107 Tartu, Estonia
Phone: +372 738 3051
Fax: +372 738 3055
E-mail: info@kaosaar.ee
Http://www.kaosaar.ee
English, German, Russian, Finnish, Estonian

Elle MELLIK **AAA Legal Services**
Tartu Road 16
10117 Tallinn, Estonia
P.O. Box 3926
10509 Tallinn, Estonia
Phone: +372 660 5910
+372 660 5911
Fax: +372 660 5912
E-mail: aaa@aaa.ee
Http://www.aaa.ee
English, Russian, Estonian

Lembit MITT **AAA Legal Services**
Tartu Road 16
10117 Tallinn, Estonia
P.O. Box 3926
10509 Tallinn, Estonia
Phone: +372 660 5910
+372 660 5911
Fax: +372 660 5912
E-mail: aaa@aaa.ee
Http://www.aaa.ee
English, Russian, Estonian

Andres MUTT
Lasvet Ltd.
P.O. Box 3136
10505 Tallinn, Estonia
Phone: +372 640 6600
Fax: +372 640 6604
E-mail: lasvet@lasvet.ee
Http://www.lasvet.ee
Russian, English, Estonian

Tõnu NELSAS
AAA Legal Services
Tartu Road 16
10117 Tallinn, Estonia
P.O. Box 3926
10509 Tallinn, Estonia
Phone: +372 660 5910
+372 660 5911
Fax: +372 660 5912
E-mail: aaa@aaa.ee
Http://www.aaa.ee
English, Russian, Finnish, Estonian

Piret NIIDAS
Lasvet Ltd.
P.O. Box 3136
10505 Tallinn, Estonia
Phone: +372 640 6600
Fax: +372 640 6604
E-mail: lasvet@lasvet.ee
Http://www.lasvet.ee
Russian, German, English, Estonian

Jüri OLT
professional activities have been suspended

Jaak OSTRAT
Lasvet Ltd.
P.O. Box 3136
10505 Tallinn, Estonia
Phone: +372 640 6600
Fax: +372 640 6604
E-mail: lasvet@lasvet.ee
Http://www.lasvet.ee
English, German, Finnish, Russian, Estonian

Tauno OTTO
Tallinn University of Technology
Ehitajate tee 5
19086 Tallinn, Estonia
Phone: +372 620 3269
Fax: +372 620 2020
E-mail: tauno.otto@ttu.ee
Http://www.ttu.ee
English, Russian, Estonian

Villu PAVELTS
Lasvet Ltd.
P.O. Box 3136
10505 Tallinn, Estonia
Phone: +372 640 6600
Fax: +372 640 6604
E-mail: lasvet@lasvet.ee
Http://www.lasvet.ee
English, Finnish, Russian, Estonian

Riho PIKKOR
Patendibüroo TURVAJA OÜ
Liivalaia 22
10118 Tallinn, Estonia
Phone: +372 640 3109
Fax: +372 640 3105
E-mail: turvaja@turvaja.ee
Http://www.turvaja.ee
English, German, Russian, Estonian

Mikk PUTK
Sarap ja Putk Patendibüroo
Kiriku 6
10130 Tallinn, Estonia
Phone: +372 53 039 088
Fax: +372 747 7059
E-mail: mikk.putk@patent.ee
Http://www.patent.ee
Skype ID: mikkputk
English, Russian, Estonian

Kaie PUUR
Patendibüroo RestMark Metida OÜ
WTC Tallinn
Ahtri 8
10151 Tallinn, Estonia
Patendibüroo RestMark Metida OÜ
Kompanii 1c
51004 Tartu, Estonia
Phone: +372 655 9803
Fax: +372 747 7059
E-mail: kaie.puur@restmark.ee
Http://www.restmark.ee
English, Russian, German, Estonian

Tarmo ROSMAN
Rosman and Partners Ltd.
P.O. Box 652
12602 Tallinn, Estonia
Phone: +372 656 1450
Fax: +372 656 1450
E-mail: tarman@cc.ttu.ee
German, English, Hungarian, Russian, Estonian

Margus SARAP
Sarap ja Putk Patendibüroo
Kompanii 1C
51004 Tartu, Estonia
Phone: +372 747 7058
Fax: +372 747 7059
E-mail: patent@patent.ee
Http://www.patent.ee
English, Russian, Estonian

Tiina SIIM
Lasvet Ltd.
P.O. Box 3136
10505 Tallinn, Estonia
Phone: +372 640 6600
Fax: +372 640 6604
E-mail: lasvet@lasvet.ee
Http://www.lasvet.ee
English, Russian, Estonian

Harald TEHVER

Patendibüroo TURVAJA OÜ
Liivalaia 22
10118 Tallinn, Estonia
Phone: +372 640 3109
Fax: +372 640 3105
E-mail: turvaja@turvaja.ee
Http://www.turvaja.ee
English, German, Russian, Estonian

Jürgen TOOME

Lasvet Ltd.
P.O. Box 3136
10505 Tallinn, Estonia
Phone: +372 640 6600
Fax: +372 640 6604
E-mail: lasvet@lasvet.ee
Http://www.lasvet.ee
English, Russian, Estonian

Olga TREUFELDT

Patendibüroo TURVAJA OÜ
Liivalaia 22
10118 Tallinn, Estonia
Phone: +372 640 3109
Fax: +372 640 3105
E-mail: turvaja@turvaja.ee
Http://www.turvaja.ee
English, Russian, Estonian

Enn URGAS

Patendibüroo TURVAJA OÜ
Liivalaia 22
10118 Tallinn, Estonia
Phone: +372 640 3109
Fax: +372 640 3105
E-mail: turvaja@turvaja.ee
Http://www.turvaja.ee
English, Russian, Estonian

Arvi UUKIVI

Patent Bureau Kaitsepurus
Mulla Str. 4-3
10611 Tallinn, Estonia
Phone: +372 673 9097
+372 566 75197
+372 566 75198
Fax: +372 677 4844
E-mail: purus@kaitsepurus.ee
Http://www.kaitsepurus.ee
Russian, English, Estonian

Juta-Maris UUSTALU

Patent & Trademark Agency Koitel
Tina 26
10126 Tallinn, Estonia
P.O. Box 1759
10902 Tallinn, Estonia
Phone: +372 603 3260
Fax: +372 603 3261
E-mail: koitel@koitel.ee
Http://www.koitel.ee
English, Russian, Estonian

Janno ÄNILINE

Patent & Trademark Agency Koitel
Tina 26
10126 Tallinn, Estonia
P.O. Box 1759
10902 Tallinn, Estonia
Phone: +372 603 3260
Fax: +372 603 3261
E-mail: koitel@koitel.ee
Http://www.koitel.ee
English, Finnish, Russian, Estonian