LP
Eesti Päevaleht

NR 5
10. november 2012
Hind 1.15

Hannes Hermaküla isast ja poegadest

SIIMA ŠKOP
äratas muinasjutud ellu

GANGNAM STYLE:
Kes on räppar PSY?

JÄÄTIST JA TILLI!
Päev teisel pool kassalinti

EESTI KEEL OHUS:
emakeeleõpetajate tase halveneb

+ UUDISED / SPORT / TELEKAVA

LEHT 9 772228 226012

Eesti Päevalehe uus laupäevaleht!

9 772228 226029 > LEHT + DVD

Columbia
Trying stuff since 1938

OMNI-HEAT®.
SOE. HINGAV. SILMAPAISTEV.

THERMAL REFLECTIVE OMNI-HEAT

ISEHINGAV KANGAS KEHASOOJUST
PEEGELDAVA FAKTUURIGA.
HOIAB KEHASOOJUST, MITTE NIISKUST.
COLUMBIA.COM/SILVERDOTS

rademar

TALLINN - Rocca al Mare Kaubanduskeskus • Järve Kaubanduskeskus • Sikupilli Kaubanduskeskus • Magistrali Kaubanduskeskus Kristiine Kaubanduskeskus **RAKVERE** - Põhjakeskus **KURESSAARE** - Auriga Keskus **HAAPSALU** - Rannarootsi keskus **TARTU** - Lõunakeskus Tasku keskus **PÄRNU** - Kaubamajakas • Port Artur 2 **VILJANDI** - Centrumi Kaubamaja **JÕHVI** - Jewe Keskus **NARVA** - Fama Keskus

Relation Ship

“Läheks mõni päev koos kohvile…”,
“Võtaks pered kaasa ja teeks ühise õhtusöögi…”,
“Küll oleks tore, kui kõik saaksid sel laupäeval läbi sõita …”.

Meil on hea plaan olemas, kuid elu paneb selle ikka “paremaks”.

Paistab, et ainus viis sõnadest kaugemale jõuda on plaanid lihtsalt teoks teha – nüüd ja kohe!

Nüüd tuleb pere jaoks aega leida. Tuleb koos sõpradega midagi ette võtta. Tuleb arendada aastatega tekkinud tutvusi ja miks mitte uusi juurde leida.

Helistage vanaemale või meilige kogu perele. Või kutsuge sõbrad Facebooki kaudu kokku. Või pange kolleegidel mõte liikuma. Või võtke lihtsalt kallim käevangu.

Ja minge koos välja sööma, või kokteile nautima, või istuge lauda ja lobisege maast ja ilmast, või möllake karaokebaaris, või tehke midagi meeletut.
Ja miks mitte teha kõike korraga!

Või veel parem, tehke kasvõi kõike!
Meil on selleks suurepärane koht olemas, imelisest merevaatest rääkimata.

TALLINK

Jõulukruiisid • Perekruiisid • Teemakruiisid • Peokruiisid • Suvekruiisid • Konverentsid merel • **www.tallink.ee**

EESSÕNA

Pehmetest väärtustest

Ma räägin teiega ainult tööst! Seda lauset on kuulnud enamik ajakirjanikke, kes on meie avaliku elu tegelastest portreelugusid kirjutanud või neile intervjuusooviga helistanud. Mu eelnevates ametites on olnud juhtum, kus intervjueeritav (naine!) nõudis viimse trükkimineku hetkeni, et igati asjaliku ja vaid professionaalsetest teemadest pajatava loo kõrval ilmuvast CV-st tuleb eemaldada sõna „abielus", kuna selline märge riivavat tema eraelu puutumatust. (Tark ja tegus naine oli muidu igati õnnelikus abielus.) Arvamusliidrist majandustegelane palus aga intervjuust välja võtta laste nimed ja vanused, põhjendades seda kahe sõnaga: liiga isiklik.

Valitseb eelarvamus, justkui muudaks pehmetel teemadel peatumine avalikes ametites olevate inimeste professionaalse jutu vähem usaldusväärseks. Vastutusrikast ametit pidav inimene kardab ju kõige rohkem mitte olla tõsiselt võetav. Eelarvamuslikud kammitsad tema peas ütlevad, et asjaliku kuvandi juurde ei sobi emotsionaalne jutt perega ühiselt veedetud ajast ja rõõm tublide laste üle kõlaks ehk liiga pehmelt. Pahatihti on aga nii, et hetkest, mil muidu tõsine ja töine inimene avaneb ja unustab, et „peab ajama väga tähtsat juttu", alles läheb inter-vjuu huvitavaks. Sest vestlus on jõudnud teemadeni, mis lugejale tõesti korda lähevad ja teda huvitavad, ning tähtsast intervjueeritavast saab inimene oma inimlikkuses. Hiljutised Ameerika presidendivalimised tõid meie ette toreda inimliku PR-i, millega see maa on ajast aega harjunud. Värskelt ametisse valitud president tuli lavale käsikäes koos abikaasa ja kahe tütrega. President kallistas neid laval siiralt, ei häbenenud oma tundeid ega kartnud mitte näida tõsiselt võetav. Sest president teab: ilma pere jäägitu toetuseta ta sel laval juubeldava rahva ees ei seisaks. Ja inimesed saalis kallistasid kaasa, sest positiivne eeskuju on nakkav.

Rohkem avalikke kallistusi ka meile, külmakõhulistele eestlastele!

Rohkem avalikke kallistusi ka meile, külmakõhulistele eestlastele! Et saaksime kõik kaasa kallistada. Kasvõi mõttes. LP

Ingrid

Ingrid Veidenberg
LP peatoimetaja

Vietnami aur

Sügis on teadagi üks tüütu ja nohune aastaaeg, seega avaldame väikese retsepti, kuidas ülemisi hingamisteid pisut aidata. Autoriks on LP lugeja, kasutada rangelt omal vastutusel!

Võtke üks A4-formaadis paber ja keerake sellest tuutu, jätke tippu tilluke ava. Nüüd võtke üks tavaline tass kuuma veega, määrige hambatiku otsa tripsuke vietnami salvi ja visake tikuke koos salviga veetassi. Asetage tuutu kummuli tassi peale ja hingake sisse. Nina läheb lahti, hääl tuleb tagasi ja on palju kergem. Kui teha seda lapsele, siis soovitaksin vette visata killukese võid.

ÄRA MAGA MAHA!

Eesti moekunstnike ühendus avas sel nädalal Tallinnas Hobusepea galeriis ikooni staatusesse tõusnud mustade kleitide näituse. Näitusel „Must kleit vabal teemal" saab näha ka Mari Ann Velleranna lühifilmi ühe musta kleidi eluloost.

Nokia kontserdimajja kogunegu noored, kes flirdivad mõttega või lausa otsivad võimalusi teha üks tiir ilma peal. Täna algav noorte haridus- ja karjäärikonverents „Sinu võimalused – väliskogemus" just selliseid võimalusi tutvustab.

Homme on siis isadepäev! Tee üks kook ja üle riigi jagub kontserte, meisterdamistunde ja filmiseansse kõigile – uuri oma lähimast kultuurimajast või muuseumist. Otsides võid sattuda ka mardi-kadrilaatadele, ära neidki ära põlga.

PÖFF
PIMEDATE ÖÖDE FILMIFESTIVAL

Esmaspäeval algab kuueteistkümnendat korda Pimedate Ööde filmifestival ehk PÖFF. Pane endale filmiprogramm kokku siin: http://2012.poff.ee/.

Teisipäeva õhtul saad Tallinnas Sõpruse kinos novembrikuise annuse püstijalakomöödiat, Louis & Stewart esitlevad Sarah Kendalli (Austraalia, pildil) ja Dave Thompsonit (UK). Pääsme saad Piletilevi kodulehelt.

PANE TÄHELE

- Pikas intervjuus **Hannes Hermakülaga** sisaldub äärmiselt oluline mõte: „Ei ole ühtegi head asja, mis tekiks iseenesest. Kõik on tulnud luua ja kõigi eest tuleb hoolitseda." Intervjuu leiab leheküljelt 16.
- **Siima Škopi** nimi võib olla esimesel lugemisel tundmatu, kuid tema tööd, legendaarsed lasteraamatute illustratsioonid on tuttavad kohe esimesest pilgust. Auväärne daam rääkis LP-le oma parimate tööde sünnilood, mida saab lugeda leheküljelt 24.
- Mis tunne on olla **Prisma kassapidaja**? Üldiselt pole viga, selgub reportaažist, mis algab lk 14. Ostjate kohta võib teha üldistuse, et mida noorem sa oled, seda suuremat rõõmu saadud asjad sulle valmistavad.

AINULT DIGILEHES

- „Nädal pildis" meenutab eredamaid sündmusi läbi kaamerasilma
- Tassike elu topelt koorega: Marju Randmeri toidu- ja fotoblogi
- Sügisilma trotsimiseks leiab nippe moerubriigist
- Meeleolu Pärnu tänavatel

Lisaks veel pilte ja videoid, näiteks džässitrummi kiirkursus.
LPDIGILEHT.EPL.EE

LP

Peatoimetaja: Ingrid Veidenberg, 680 4400, ingrid.veidenberg@lehed.ee
Toimetus: tegevtoimetaja Heidit Kaio, heidit.kaio@lehed.ee, toimetaja Kristjan Jõevere, kristjan.joevere@lehed.ee, reporter Mari Sarv, mari.sarv@lehed.ee, toidutoimetaja Margit Tõnson, margit.tonson@lehed.ee, moetoimetaja Merit Boeijkens, merit.boeijkens@lehed.ee, kujunduse autorid Raimo Reiman ja Ain Kuuseok
Toimetuse üldtelefon: 680 4400
Toimetuse aadress: Narva mnt 13, 10151 Tallinn, 680 4400, faks 680 4401, e-post lp@lehed.ee
LP Online lp.epl.ee Väljaandja: AS Eesti Ajalehed, rg-kood 10004521; ISSN 2228-2262

EestiPäevaleht

Peatoimetaja Urmo Soonvald
Eesti uudised 680 4400, kohalikud uudised 322 3487, välisuudised 680 4455, arvamus 680 4450, kultuur 680 4470, sport 680 4490, foto 680 4400. Tellimine 680 4444, tellimine välismaale KE Ajakirjanduse OÜ 6411753, reklaam 680 4500.

Punane kaart

Andrus Kivirähk

Politsei susserdamine sarnaneb oma olemuselt vägagi erakondade rahastamisskandaaliga. Taas üritati korda saadetud surimuri olematuks vaikida, teha nägu, nagu poleks midagi toimunud. Eks see ole inimlik. Iga jalgpallisõbergi teab, et mängijad veavad kohtunikku hea meelega ninapidi: isegi juba pärast vile kõlamist laiutatakse imestunult käsi ja aetakse silmad suureks. Mina pole midagi teinud! Aga kui paljud trikid sealjuures vilistamata jäävad! Alalõpmata viskutakse murule ja vääneldakse krampides, et karistuslööki välja meelitada, ja sageli meelitataksegi. Ja kui eriti veab, siis lüüakse koguni käega väravaid. Kusjuures tegelikult ei jää ükski väljakul tehtud sulitemp päriselt paljastamata, sest isegi kui kohtunikku õnnestub alt tõmmata, näitavad videokordused halastamatu selgusega igale televaatajale ära, mis platsil tegelikult toimus. See muidugi mängu skoori ei mõjuta, tagantjärele vigu ei vilistata ja Maradona „jumala käega" löödud värav kehtib seniajani. Mingit häbi ega kahetsust ta selle teo pärast ei tunne ja ega fännidki teda hukka mõista. Teesklemine ja väike sohk palliplatsil on aktsepteeritud, sest seda tehakse ju võidu nimel. Maradona on oma kodumaal Argentinas rahvuskangelane.

Küllap lähtuvad samast loogikast ka kõik need, kes poliitikas või politseis käega väravaid löövad. Ikka loodetakse, et ehk ei tule välja, või kui kunagi tulebki, siis ei hakata enam vana asja pärast närima. Lõppude lõpuks on ju eesmärgid üllad! Raskolnikovgi leidis, et suure idee nimel võib liigkasuvõtjast vanaeide tappa küll. Mõnedki reformierakondlased väidavad samuti, et nemad ajavad ööl kui päeval ennastsalgavalt Eesti asja, hoiavad majandust vee peal, nii et tilk nina otsas – kas tohib neid siis mingite mõttetute skandaalikestega eksitada? Kalevipojal juhtus ju oma rahvuskangelase elus samuti üht ja teist, aga kui tal jalad maha raiuti, langes riik kohe raudmeeste võimu alla. Kalevipojale punast kaarti näidata ei tohi!

> **Loodetakse, et ehk ei tule välja, või kui tulebki, siis lõppude lõpuks on ju eesmärgid üllad!**

Meenub seltsimees Brežnev, kes ei saanud mitte mingil tingimusel pensionile minna, sest muidu oleks maailmarahu ohtu sattunud. Oli ju seltsimees Brežnev suurim rahuvõitleja, kellele oli ilmvõimatu asendajat leida.

Politseijuhtidele punane kaart siiski tõusis, tõendid olid liiga ümberlükkamatud. Poliitikas aga punnseis püsib. Sotsid on küll teinud ettepaneku saata terve riigikogu platsilt ära duši alla ja iseenesest oleks erakorraliste valimiste korraldamine muidugi õige samm. Riigikogu on ilmselgelt kopitama läinud. Aga on selge, et neid erakorralisi valimisi ei paista tegelikult kusagilt, sest kes see ikka vabatahtlikult enesetappu sooritada tahab. Pealegi tähendaksid erakorralised valimised kindla peale päris paljude praeguste saadikute jaoks pildilt kadumist. Mitmed opositsionäärid, kes teavad suurepäraselt, et uuesti neid riigikokku ei valitaks, ongi teinud ettepaneku näidata punast kaarti ainult valitsusele, aga ise muretult riigi palgale edasi jääda.

Kuna jõudu Ansipi kangutamiseks ei jätku, siis kutsutakse valitsust džentelmenlikult ise tagasi astuma. Aga milline mängumees tunnistaks ise oma viga, kui kohtuniku vile vaikib? See, et tuhanded televaatajad seda kordusest näevad, ei loe midagi, lipatakse ikka reipalt mööda platsi edasi.

Karta on, et ega need erakorralised valimisedki kuigi suurt muutust ei tooks. Ei usu, et kusagilt metsast ilmuks välja haldjaarmee, kes võimu oma lumivalgetesse kätesse võtaks. Võimule naaseksid ikka laias laastus needsamad orkid. Asendamatu seltsimees Brežnevi asemele tuli Andropov ja tema järel Tšernenko.

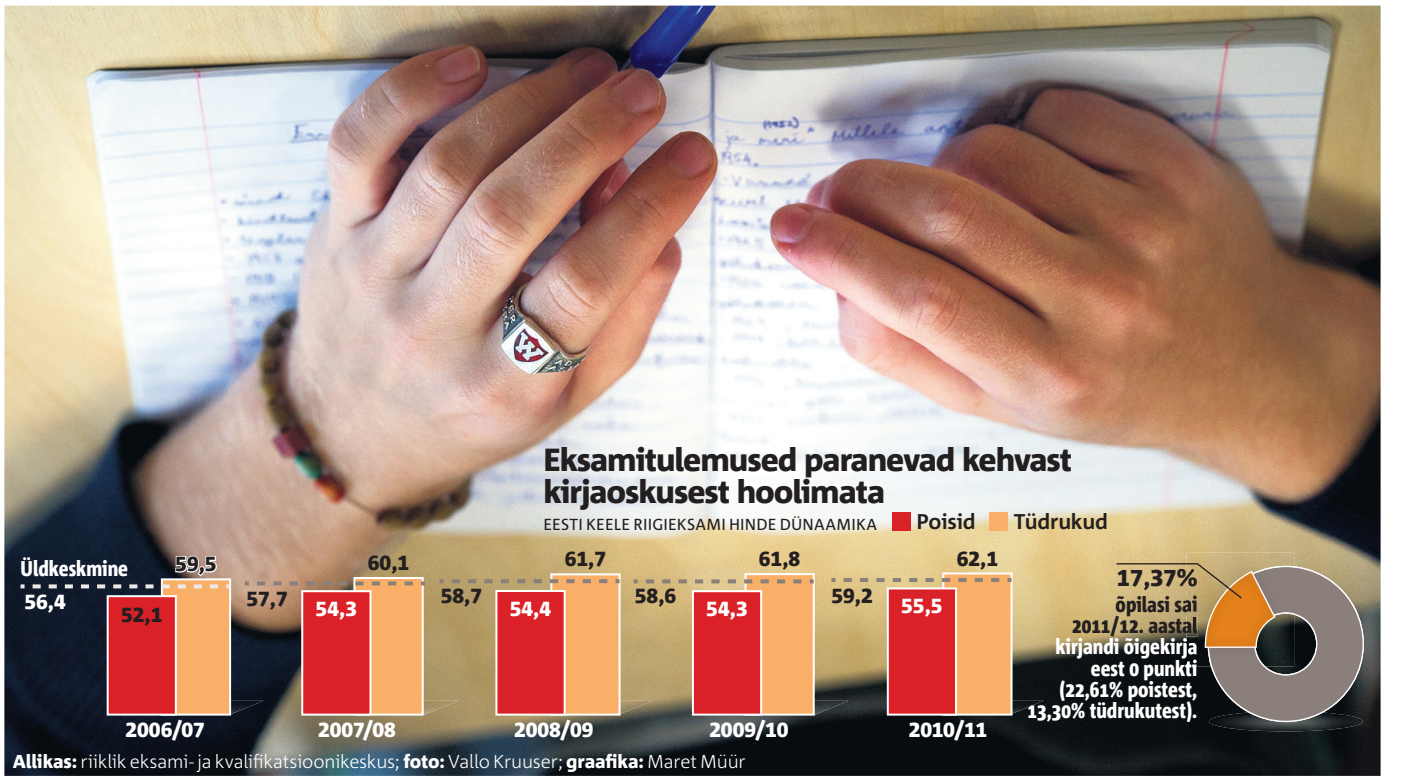

Allikas: riiklik eksami- ja kvalifikatsioonikeskus; **foto:** Vallo Kruuser; **graafika:** Maret Müür

Õpilaste emakeeleoskus läheb üha hullemaks

Hoolimata edukamatest eksamitulemustest, on abiturientide õigekirjateadmised üha nõrgemad. Mure on ka noorte emakeeleõpetajate kehv keeleoskus.

Dannar Leitmaa
dannar.leitmaa@epl.ee

Kevadel esmakordselt uue süsteemi järgi keeleeksamit sooritanud gümnaasiumilõpetajad saavutasid üle aastate parima eksamitulemuse. Ent see on kõigest statistika. Eksami- ja kvalifikatsioonikeskuse eesti keele peaspetsialist Märt Hennoste tõdes neljapäeval peetud keelenõukogu seminaril, et arvude taga peitub sootuks teine suundumus: eksaminandide õigekeeleteadmised on üha nõrgemad.

„Endiselt on probleem poiste õigekirjaga, kuid on märgata ka õigekirjas nõrkade tüdrukute [hulga] kasvu," leidis Hennoste riigieksami tulemusi analüüsides. „Kirjandi õigekirja eest sai null punkti 17,37 protsenti õpilastest: 22,61 protsenti poistest ja 13,30 protsenti tüdrukutest."

Ka Westholmi gümnaasiumi emakeeleõpetaja Ülle Uulma sõnul on õpilaste keelekasutus viimaste aastate jooksul muutunud pealiskaudsemaks ja isegi lohakaks. „„Tegelt on mul suht suva," ütles hiljuti üks rüblik, kui rääkisime lauseehitusest ja sõnavarast," meenutas Uulma. „Kirjandites leidub palju kummalisi väljendeid, mille puhul on keelereeglitest kaugelt mööda käidud. Sageli ei saagi õpilane aru, miks tema töö on nii punane, sest enda arvates kirjutas ta ju korralikult," lisas ta.

Hennoste tunnistas veel, et esile toodud arvud muutuvad aasta-aastalt üha suuremaks. „Eksamitulemuste kasv tuleb seejuures lugemisosa arvelt, mille tulemus oli üllatavalt hea ja kõvasti suurem ka kui proovieksamil, kuid kirjanditulemus küll ei tõusnud. Loodetavasti annab uus eksamisüsteem mõne aasta jooksul tulemust, et see muutuks," sõnas ta ja lisas, et põhikoolide lõpukirjandite asendamine uue eksamiga on kolme aastaga toonud kaasa tulemuste paranemise.

> **Siin on laiema diskussiooni koht. Haritud keelekasutus vajab uurimist ja ideaalide ümbermõtestamist, hoiakud muutmist.**

Hennoste hinnangul võimaldab uus eksam õpetajatel õpetada keelt teksti põhjal, mis annab lastele võimaluse näha, kuidas õigesti kirjutada. Ent see omakorda nõuab heade emakeeleõpetajate pealekasvu. Keeleteadlaste Krista Kerge ja Kersti Lepajõe sõnul on suuri probleeme ka õpetajate endi keeleoskusega. „Ajal, mil välismaal ja toimetamata keskkondades veedetakse väga palju aega, ei saa õigekeelsuslatti ka eesti keele õpetaja jaoks hoida senisel kõrgusel," nentisid Tallinna ülikooli professor Kerge ja Tartu ülikooli dotsent Lepajõe seminaril peetud ettekandes.

Eesti keele riigieksam 2012

- Uut eesti keele riigieksamit sooritas 8661 12. klassi õpilast.
- Eksam koosnes sel korral kahest osast: esiteks funktsionaalse lugemisoskuse kontroll (loetu mõistmine) ja teiseks funktsionaalse kirjutamisoskuse kontroll (tekstiloome).
- Keskmine eksamitulemus oli tänavu 62,88 punkti (2011 – 59,28 punkti).
- Esimese, lugemise osa keskmine tulemus oli 29,22 punkti 40-st ehk 73,05%.
- Teise, kirjutamise osa keskmine tulemus oli 33,66 punkti 60-st ehk 56,11%.
- Eksami sooritanud poiste keskmine eksamitulemus oli 59,03 punkti.
- Eksami sooritanud tüdrukute keskmine eksamitulemus oli 65,8 punkti.
- Eksami lugemisosa eest sai maksimaalse tulemuse 302 õpilast (3,53%), kirjutamisosa eest aga palju vähem, 84 õpilast (0,98%), kahe osa peale kokku 13 õpilast.
- Tulemuse alla 20 punkti sai 48 õpilast (0,56%) (2011 – 1,71%).
- Väga hea tulemuse 90–100 punkti sai eksamil 468 õpilast ehk 5,43%.
- Oma eksamitulemuse apelleeris 1,57% õpilasi (2011 – 2,35%).

Allikas: riiklik eksami- ja kvalifikatsioonikeskus

Vähe tudengeid

Kui Tartu ülikool on viimaste aastate jooksul suutnud hoida emakeeleõpetaja erialale astujate arvu stabiilsena, siis Tallinna ülikooli prognoosi kohaselt kahaneb lähiaastatel niigi väikse konkursiga erialale astujate arv veelgi. Vähene konkurss annab omakorda nõrgemal tasemel üliõpilased. Nende sekka satub tudengeid, kelle õigekirjaoskus on kaheldav ja kes ei taha raamatuid lugeda, kuid pürivad ikkagi õpetajaks.

„Eesti filoloogia magistriharidus, saati õpetajakõrgharidus üldiselt ei taga varasemas mõttes ideaalseks peetud õigekirjaoskust ja kirjakeele valdamist," leidsid Kerge ja Lepajõe. „Siin on ühiskonnas laiema diskussiooni koht. Haritud keelekasutus vajab uurimist ja ideaalide ümbermõtestamist, hoiakud muutmist."

Teadlaste arvates on koolis liiga vähe eesti keele tunde ja baasoskusi õpetada on keeruline, sest eeskujuks olevad kirjalikud tekstid on väga mitmekesised. „See on oluline diskussiooniaine just virtuaalse toimetamata keelekasutuskeskkonna laienemise, kuid ka vaheldumisi Eestis ja välisriikides koolis käivate laste tõttu. Niisugune argument nõuab lihtsate õigekirjatundide lisamist vähemalt alternatiivina neile, kel seda vaja on."

SISUSTUSKAUPLUS
DIIVANIPARADIIS

ALLAHINDLUS

kuni **-70%**

Söögilaud Loviisa
Mõõt: 140(+40)*80*77 cm

~~482.-~~ **289.-**

Söögitool Loretta
Mõõt: 48*49*107 cm

~~138.-~~ **69.-**

Diivanikomplekt
Meribel 3+2

~~1149.-~~ **689.-**

Söögitool Aik
Mõõt: 44*52,5*91 cm

~~197.-~~ **59.-**

Söögilaud Loretta
Mõõt:100(+30)*75*77 cm

~~385.-~~ **269.-**

~~197.-~~ **59.-**

Söögitool Leonella
Mõõt: 46*49*100 cm

Söögilaud Aik
Mõõt: ⌀ 106,7 cm,
kõrgus 78 cm

~~318.-~~ **159.-**

Voodi London (pesukastiga)
Mõõt: 140/160*200 cm

al.**249.-**

KOGU KAUP
0%
INTRESS

Krediidi kulukuse määr on 15,01% aastas järgmistel näidistingimustel: järelmaksu summa 500€ sissemakse 10%, tagastamise tähtaeg 2 aastat, intressimäär 9,9% aastas, lepingutasu 19€

Voodi Alex
Mõõt: 140/160*200 cm

al.**249.-**

TALLINN
Järve Keskus
E-P 10- 20
Tel. 6 140 342

TARTU
Riia 136
E-R 10-19
L 10-16
Tel. 7 380 445

NARVA
Tempo keskus
E-R 10-20
L 10-18, P 10-16
Tel. 3 576 955

PÄRNU
Pae 1
E-R 9-18
L 9-16
Tel. 44 390 82

KURESSAARE
Tallinna tn. 61
E-R 9-18
L 9-15
Tel. 45 31 472

RAKVERE
Kroonikeskus
E-R 9-19
L 9-17
Tel. 3 356 328

VILJANDI
Home Gallery
E-R 10-19
L 10-17
Tel. 43 42 005

SISUSTUSKAUPLUS
DIIVANIPARADIIS
online mööblipood **www.paradiis.ee**

Eesti mükoloogid käivad seenel troopikas

Mükoloog Urmas Kõljala eestvedamisel seiklevad Eesti teadlased vihmametsades, koguvad Tartusse tundmatuid väljasuremisohus seeni ja teevad IT-revolutsiooni.

Anna-Liisa Villmann
anna-liisa.villmann@epl.ee

Mükoloog Urmas Kõljalg käib vihmametsadest seeni toomas, et neid siis Tartus uurida. Foto: Hendrik Osula

Tartu ülikooli loodusmuuseumi direktori ja mükoloogiaprofessori Urmas Kõljala meelest on Eesti seenemaailm tippteaduse uurimismaterjalina kõhnake, kuna meie loodus on maailma mõistes beebieas. „Võib rääkida, et meil on vana mets, aga tegelikult on see enamasti inimese poolt tugevalt mõjutatud. Ürgloodust on vaid üksikutes kohtades, nagu rabasaartel. Pärast viimast jääaega on kõik Eestis leiduvad organismid siia tulnud jämedalt võttes kümne tuhande aasta jooksul. Eks meie metsades on ka kirjeldamata seeni ja need on huvitavad ning olulised, ikkagi meie omad. Aga kui tahta teha päris teadust, siis ta võib kitsaks jääda," tõdes ta.

Troopikasse pole jääajad ulatunud ja mõned kooslused on seal miljoneid aastaid vanad. Seepärast reisivadki Eesti mükoloogid mööda maailma, aga uurimismaterjali toovad Tartusse. Tartu ülikooli fungaariumi pappkastides võib tutvuda kuivatatud troopiliste seentega Aafrikast Aasia ja Ameerikani. Maaülikooliga kahe peale on kogudes seeni ligi 300 000.

Kõljala sõnul on Tartus tuhandeid selliseid seeni, mida mujal kogudes ei ole. Varsti pole neid enam looduseski. „Me korjame väga spetsiifilist materjali – mükoriisaseeni – ja väga spetsiifilistest kohtadest ehk vihmametsadest. Saja aasta pärast on siin sadade liikide ainuesindajad. Kui siis tahetakse teada, kes nendest väljasurnud organismidest kus elas, võetakse siit DNA ja uuritakse ainueksemplare. Ellu neid enam ei ärata, aga vähemalt teame, et nad on olemas olnud," selgitas ta.

Seened kadumisohus

Mükoriisamoodustajaid lehternahkiselisi (ld *Thelephoraceae*) hakkas Kõljalg uurima paarkümmend aastat tagasi. „Selgus, et nad on teatud puudele ühed tähtsamad toitainete hankijad. Ektomükoriisat [palja silmaga nähtavat seenjuurt] moodustavate troopikapuude juuretippudest on 10 kuni 20 protsenti kaetud nende seentega. Aga kuna nad moodustavad väikese viljakeha näiteks lehe alaküljel, siis keegi pole kunagi neile tähelepanu pööranud. Arvati, et tegemist on puidu- või kõdulagundajatega," lausus ta.

Kuna osa puid, mis seentega seda tüüpi mükoriisat moodustavad, on metsatööstusele erakordselt olulised, peab tegutsema ruttu. Metsakooslused kaovad metsiku kiirusega ja koos nendega ka uurimismaterjal. „Isegi looduskaitsjad on osaliselt leppinud sellega, et tuleb keskenduda teatud koosluste säilitamisele. Siin ei ole mitte midagi teha. Lihtsalt inimene on kõik üle võtnud ja vajab ellujäämiseks elusloodusele arvelt vahendeid. Viimati Malaisias ekspeditsioonil käies avanes juba lennukis vaatepilt, kus metsa ei saagi enam minna. Ainus, mis kasvab, on istandustes õlipalm," nentis ta.

Kõljala sõnul arutatakse praegu Brüsselis Euroopa Liidu uut regulatsiooni, millega eksootilise uurimismaterjali kogumine muutub hoopis keerulisemaks. „Seetõttu jookseme ka hirmsasti mööda maailma ajaga võidu. Ühest küljest hävitatakse kõike. Teisest küljest hakkavad arengumaad teadustööle takistusi tegema ning tahavad uurimismaterjali endale. Samas teame, et neil pole selliseid säilitustingimusi ja professionaalseid uurijaid," lausus ta.

> **Seeneteadlase töö tähendab Kõljalale vähemalt kaks kuud aastas ekspeditsioone.**

Eestis on Kõljala sõnul seitse-kaheksa mükoloogi, kes tõsist teadust teevad. Suurelt jaolt on troopilised mükoriisaseened täiesti uurimata ja seega tehakse massiliselt uusi avastusi. Seeneteadlase töö tähendab Kõljalale vähemalt kaks kuud aastas ekspeditsioone rahvusvaheliste uurimisrühmadega. Ta üritab teada saada, kus millised seened milliste puurühmadega koos esinevad või kuidas nende levik ja evolutsioon on toimunud.

IT-revolutsioon

Tipptasemel bioloogiateadust tehakse unikaalse tarkvara abil. Kõljala eestvedamisel loodi ainulaadne seente geneetika andmebaas Unite. „Algusest peale oli eesmärk teha sellised töövahendid, mis võimaldavad meil globaalseid uuringuid läbi viia esimestena. Meil on praegu teatud sektoris kõige väljapaistvamad IT-lahendused ja selles kitsas lõigus maailma paremaid laboreid," lausus ta.

IT-alane töö on viimased 12 aastat olnud Kõljala jaoks oluline suund. Tänapäeval tehakse bioloogias avastused geenianalüüsi abil. „Eelmise sajandi lõpus hakkasid ökoloogid taimejuurtelt eraldatud DNA põhjal seente geenijärjestusi määrama. Põhiprobleem oli see, et meil oli geeniinfo, aga me ei teadnud, mis liigi kohta. Otsustasime teha andmebaasi, kus on geenijärjestused teadaolevatest seentest," selgitas ta.

Süsteem saadi valmis 2003. aastal ja selle kasutamine on aina massilisemaks läinud. „Kataloog on nii suureks kasvanud, et nüüd katame kõik seened kogu maailmas inimese patogeenidest taimehaigusteni," sõnas Kõljalg.

Seente molekulaarses määrajas Unite on praegu peaaegu 300 000 seene geenijärjestust. „Meie infosüsteemi logib iga päev 50–60 kasutajat. Välisriikidest kasutavad kõige rohkem süsteemi ameeriklased," lisas Kõljalg. ●

Ansip: politseiskandaali süüdlase selgitab juurdlus

Peaminister Andrus Ansipi sõnutsi peavad liikluspolitseinikud olema veendunud, et kasutatavad mõõteriistad on töökorras. „Mulle teadaolevalt testivad liikluspolitseinikud iga kord enne tööle asumist kiirusemõõtja töökorras olekut konstantse sageduse allikaga ning veenduvad, et mõõteriist töötab korrektselt. Seega on tõenäoline, et ka taatlemata mõõteseadmega fikseeritud lubatud sõidukiiruse ületamised leidsid tegelikkuses aset," tõdes Ansip.

Ühtlasi avaldas ta usku, et valdavalt olid politseinikud kindlad, et nad teevad tööd korras mõõteriistaga. „Kuid lubatud sõidukiirust ületanute trahvimine taatlemata mõõteriista näidu alusel ei ole seaduspärane," rõhutas Ansip.

Politsei- ja piirivalveameti peadirektor Raivo Küüt on Eesti Päevalehele kinnitanud, et ta on viimastel päevadel olukorda tõsiselt analüüsinud ja kaalunud tagasiastumist. „Tunnen selget vastutust kogu PPA-s toimuva suhtes," tõdes Küüt.

Keerutav vastus

Siseminister Ken-Marti Vaher pole veel otsustanud, kas ja kui otstarbekas on kedagi välja vahetada. Eesti Päevaleht küsis eile peaministrilt, kas tema ootab juhtunu taustal, et siseminister tuleks ja teeks valitsusele ettepaneku Küüt lahti lasta. „On põhjust kahtlustada, et mõni isik on teadlikult teinud väärteokaristuslikke otsuseid taatlemata mõõteriistade näitude alusel. Alustatud kriminaalmenetlus ametialase võltsimise paragrahvi alusel peab välja selgitama, milline on rikkumiste ulatus ja konkreetsete isikute vastutus," vastas Ansip keerutades ja talle mitteomaselt.

President Toomas Hendrik Ilves ütles, et riigi üks olulisemaid ülesandeid on luua kodanikele turvalisust. „Praegu (politseiskandaalis – toim) on kannatajateks nii seaduskuulekad kodanikud kui ka oma tööd tublilt tegevad politseinikud," vahendas presidendi kantselei Delfile riigipea sõnu.

● **Kärt Anvelt**

DELFI
Rahva hääl

Kes pääseks võimule, kui tõesti toimuksid erakorralised riigikogu valimised?

Milline on vastukaja Vanemuise „Musta pori näkku" esietendusele?

Delfi Majanduse võrdlus: milline on Tallinna kalleim ja odavaim üürikorter?

Õ-häälik andis piiskop Philippe Jourdanile müstilise kogemuse

Räägib eesti keelt. 3. lugu:
Prantslasest kirikuõpetaja hindab eestlaste sügavat analüüsivõimet.

Rein Sikk rein.sikk@epl.ee

On aasta 1995, kui prantsuse ehitusinsener, eneses Jumala kutse leidnud Philippe Jourdan lööb käega vastu rindu. Lööb veel kord. Ta suust tuleb kentsakaid hääli. Lööb uuesti ja häälitseb. Talitab täpselt nii, nagu on õpetatud Fanny de Sieversi eesti keele vestmikus: et saada kätte õ-tähe hääldus, tuleb lüüa endale käega vastu rindu ja hääl, mis suust tuleb, ongi peaaegu õige hääldus. „Müstiline kogemus," leiab Philippe sellele tagasi mõeldes.

Eesti roomakatoliku kiriku piiskop Philippe meenutab lustlikult oma esimesi kokkupuuteid eesti keelega. Sellest keelest sai ta teada juba oma inseneriõpingute ajal venekeelseid brošüüre lugedes: arvestades Prantsusmaa ja Nõukogude Liidu toonaseid sooje suhteid ja inseneride võimalikku tööpõldu idas, oli hea mõte vene keelt õppida. Brošüürides oli aga kirjas, et eesti keel on „veider", meenutab ta.

Üheksakümnendate keskel küsiti vahepeal preestriks saanud Philippe'ilt, kas ta on nõus Eestisse teenima minema. Pärast kahepäevast järelemõtlemist andis ta oma jaasõna, et minna selle „veidra" keelega maale.

Õnnetu vutimäng

Philippe hakkas iseseisvalt keelt õppima ja õ-tähe hääldust otsima veel siis, kui ta polnud ühtki eestlast näinud. Suhete loomiseks läks ta Eestis kohalikega jalgpalli mängima, kukkus aga mängu käigus nii õnnetult ühele naisterahvale otsa, et too pidi neli kuud kipsis jalaga ringi käima. „See oli mu esimene kontakt eestlastega," lausub piiskop ja laiutab vabandavalt käsi.

Esimesel jumalateenistusel Eestis suutis ta eesti keeles öelda paar-kolm sõna. Oma tähtsaimaks õpetajaks peab Philippe teatrimeest Lembit Petersoni, kes lindistas talle harjutamiseks missade tekste. Et õiged poleks mitte üksnes laused, vaid ka intonatsioon.

Lisaks õpingutele kuulas preester hoolega eesti raadiot.

Et hääldada õ-tähte, tuleb rusikaga vastu rindu lüüa, teab piiskop Philippe. Foto: Rauno Volmar

Paari kuu pärast sai ta diktoritekstist juba aru.

„Missa teksti võisin pähe õppida, aga kõige raskem oli pihiga," meenutab Philippe. Pihitoolis rääkijast tuleb ju sada protsenti aru saada, tema lugu ja muresid mõista. Isegi siis, kui need pole esitatud grammatiliselt õiges keeles, isegi siis, kui akadeemilise kirikukeele sekka lipsab tavaväljendeid.

Piiskop Philippe arvab, et ta on tänaseks eestlase olemusest enam-vähem aru saanud. Alguses oli masendav, kui inimene kuulas ta pika jutu ära, aga sugugi ei reageerinud. Vähemasti mitte nii, nagu lõunapoolsed eurooplased. „Aga kui kuu aja pärast kohtusime, siis selgus, et ta oli kuuldu üle järele mõelnud ja oma järeldused teinud. Milline analüüsivõime!" ei väsi ta kiitmast.

Praegu räägib Philippe Jourdan jumalaga nii eesti kui ka prantsuse keeles. Meieisapalve on näiteks eestikeelne, pikemad arupidamised taevase väega aga prantsuskeelsed.

Kui ta kord kodukülas Prantsusmaal jutlust pidas, öeldi Philippe'ile hiljem, et kuigi ta jutt oli prantsuskeelne, erines lausete ülesehitus tavapärasest. Järelikult oli eestipärane.

Tihti möödubki piiskopi päev nii, et ta emakeelt prantsuse keelt üldse ei räägi. Ja veelgi enam: mõnikord räägib Philippe uneski eesti keelt.

KEEL SUUS

Püha Peetrus oli täis?

Hoolimata vabast eestikeelsest suhtlusest, peab piiskop Philippe eesti keelt pidevalt edasi õppima, kasvõi kõnekeelseid väljendeid. Sest kui öelda „Püha Peetrus oli täis püha vaimu", on see ühelt poolt õige, kuid pühamehe täis olek võib siiski ebakohane tunduda.

Samas oli Philippe'i jaoks huvitav avastus see, et väljend „last koos vanniveega välja viskama" on olemas nii eesti kui ka prantsuse keeles ja see tähendab täpselt sama asja.

Lisaks eesti keelele valdab piiskop Philippe ka vene, inglise, hispaania, itaalia ja saksa keelt.

Räägib eesti keelt

on sari, kus oma eesti keele õpingute, saavutuste, aga ka äparduste tutvustamiseks saavad sõna Eestis elavad võõramaalased. Vihjed tublide eesti keele kasutajate kohta on teretulnud aadressil rein.sikk@epl.ee või Tallinna 15, Rakvere.

5.DETSEMBRIL
TAAS SEENIORIDE ERIKRUIIS!

Teid on ootamas kruiisijuht Inda Kõiva, jõuluvana, ansambel Vanaisad ja palju üllatusi. Jõulumeeleolu jätkub Stockholmis, kus **soovijatega** külastame Vasa muuseumit, avastame linna ja jalutame jõuluturul. Teiega sõidab kaasa ka Tallinki esindaja, kes vastab meeleldi küsimustele ja on igati abiks.

NB! Linnaekskursiooni + Vasa muuseumi külastus on erikruiisil hinnaga 19 €/reisija.
Ekskursiooni kohtade arv on piiratud.

Info ja broneerimine telefonil 669 6564 või e-posti aadressil grupid@tallink.ee, www.tallink.ee

Üksikreisijale kruiis Stockholmi
al. 59 €/in.
Club One kaardiga veelgi soodsam

Grupi (10in.) liikmele kruiis Stockholmi
al. 51 €/in.
Grupijuhile kruiis, õhtu- ja hommikusöögid **TASUTA**

Hind sisaldab mõlemal juhul:
• kohta aknata neljakohalises B kajutis
• 1 õhtusööki Rootsi lauas vabalt valitud suunal

TALLINK

President on valitud, aga kellest saab järgmine? Kas tõesti proua president?

Esileedi taustaga, senaatori kogemusega ja välisministri pagasiga Hillary Clinton paistab olevat suurepärase CV-ga kandidaat.

Kaivo Kopli kaivo.kopli@epl.ee

Kas Barack Obama oleks seekordsed valimised võitnud või kaotanud, ikka peetaks Hillary Clintonit järgmiseks Valgesse Majja pürgijaks nii kodus kui välismaal. Nii näiteks olevat Hiina riiginõunik Dai Bingguo öelnud talle eelmisel kuul Pekingis õhtusöögilauas: „Presidendiametis oleksite te ikka veel noor."

Nelja aasta pärast 69-aastane Clinton olevat selle peale vaid naernud. Võib-olla aga naeris ta ka hiinlase mõningase iroonia peale, sest parajasti käib Hiina enda juhtkonnavahetus, milles üheks teguriks on ka liidrite vanus: just umbes selles Clintoni tulevases vanuses meeste asemel peetakse vajalikuks panna tippu kümnendi võrra nooremad.

Pärast 2008. aastal demokraatide eelvalimistel Obamale alla jäämist, eriti aga umbes viimase aasta jooksul on Clinton korduvalt välistanud 2016. aastal taas presidendiks kandideerimise. Kuid nii mõnigi vaatleja on osutanud, et mõnes intervjuus on ta ukse siiski paokile jätnud. Tasa ja targu ettevalmistusi on nähtud ka tema – aga samuti Bill Clintoni – viimase aja otsustes ja tegudes.

Nii kinnitas Clinton tegelikult juba varem teatavaks tehtud otsust, et ta lahkub välisministri kohalt peatselt pärast Obama ametisse vannutamist. Ta on öelnud, et kavatseb kirjutada raamatu aastaist Ameerika tippdiplomaadina. Aga kaua ühte raamatut ikka kirjutatakse, kolme aasta pärast oleks ta vaba kampaaniaks ja vaba ka Obama teise ametiaja prohmakatest, mida paraku ikka ette tuleb.

Mis aga puutub Bill Clintonisse, siis tema jõulist osalemist Obama kampaania lõpusirgel on nähtud ka Hillary kampaania eelmänguna. Nimelt on võimalik põhjendada, et Hillaryle võib olla kasulikum Obama jäämine Valgesse Majja veel neljaks aastaks, et mitte kandideerida ametis oleva vabariiklase vastu 2016. aastal, mil tõenäoliselt on majandustsükkel tõusufaasis.

See on aga siiski üsna ennustamatu tulevik ja eks Clinton peab veel arvestama sellega, et presidendikoha kolmandal järjestikusel perioodil sama partei käes hoidmine ei ole just kerge. Praegu aga, mil Clinton valmistub loobuma Ameerika tippdiplomaadi rollist, ei usu õieti keegi, et tema ja ka Bill kaovadki USA poliitikalavalt, kus nad on domineerinud umbes kaks kümnendit. Eriti olukorras, kus Clinton on populaarsuse tipus ja üsna laialdaselt respekteeritud isegi vabariiklastest kongresmenide seas.

Obamale lojaalne

Muidugi kaoks see respekt vähemasti avalikus retoorikas, kui Clinton kandideerima asuks, kuid praegu hinnatakse teda välisministrina heaks, ajaleht New York Times nimetas ta suisa „rokkstaar-diplomaadiks". On ka kriitikuid, kes ütlevad, et ta ei ole suutnud hakkama saada ühegi suure, teda ajalukku jätva võiduga, nagu Henry Kissingeri lähenemine Hiinale. Kuigi, milleks just selline võrdlus?

Pärast ägedat võitlust konkurent Obamaga eelvalimistel, kus ekspresidendist abikaasa oli tema ustavaim toetaja, tuli paljudele üllatuseks, et president Obama nimetas ta

Rokkstaar-diplomaadiks nimetatud Hillary Clinton on nelja aasta

Clinton peab arvestama, et presidendikoha kolmandal järjestikusel perioodil sama partei käes hoidmine ei ole just kerge.

kõikide laste ISADEPÄEV

Lennusadam
11. november kell 11-17

Esinevad:
Liis Lemsalu
Ott Lepland
Tallinna Tantsuakadeemia, Kaitseväe orkester, Politsei- ja Piirivalveorkester koos Marvi Vallaste ja Bonzoga, Kaitseliidu Ühendorkester koos Peeter Kaljumäega

Kaitseväelased, kaitseliitlased, piirivalvurid, politseinikud ja päästjad tutvustavad Teile oma varustust ja tehnikat

Palju erinevaid ja haaravaid võistlusi

Osalejate vahel loositakse välja mitmesuguseid toredaid auhindu

Sündmus on lastele tasuta! Laste saatjatele pilet 1 euro. Pilet täiskasvanutele vastavalt muuseumi hinnakirjale

Piletitulu läheb Eesti Vigastatud Sõjameeste Ühingule

EESTI KAITSEVÄGI ESTONIAN DEFENCE FORCES
SISEMINISTEERIUM Estonian Ministry of the Interior
KAITSELIIT
Politsei- ja Piirivalveamet
LENNUSADAM SEAPLANE HARBOUR
FELIX
NUKU
Premia
G4S
EESTI AJALOOMUUSEUM
KUMU

www.isadepaev.ee

Foto: AFP / Scanpix

a pärast üks arvestatumaid kandidaate USA presidendi kohale.

välisministriks. Mõned ütlesid, et Clintonid tulid tagasi tagaukse kaudu. Kuid Hillary Clinton on Obamale järjekindlalt lojaalne olnud – isegi sedavõrd, et viskus tema eest ambrasuurile, võttes vastutuse nelja ameeriklase hukkumise eest 11. septembri rünnakus USA Banghazi konsulaadile Liibüas. Ettevaatlikumad – ka selle sõnasõnalises mõttes – analüütikud on isegi arvanud, et see intsident ja süü võtmine võib Clintoni kandideerimisel komistuskiviks saada.

Mõned vaatlejad heidavadki Obamale ette seda, et ta on hoidnud suurtes välispoliitilistes küsimustes kindlat kontrolli enda käes, olgu siis tegemist Afganistani, Iraagi või araabia kevadega. Clinton on aga näiteks kõvasti tööd teinud suhete hoidmiseks ja parandamiseks Pakistaniga – võtmetähtsusega, aga vastuolulise liitlasega sõjas Talibaniga. Ta on ajanud jõuliselt ka teemasid, mis tavaliselt on kusagil tagaplaanil, nagu naiste õigused. Ja näiteks kaasanud tavatul moel välisministeeriumi tegevusse tippkokad n-ö USA kulinaardiplomaatiat edendama.

„Clinton on olnud lojaalne, väga tõhusalt töötanud välisminister, kes on kasutanud oma staarivõimu Obamale kasulikul moel, ja ta on jätnud oma jälje väiksemates teemades, nagu internet ja arengupoliitika parem integreerimine välispoliitikasse," ütles AFP-le Justin Vaisse Brookingsi instituudist. „Kuid tema üle on alati domineerinud – sest see on Obamale omane kalduvus – Valge Maja soov langetada otsuseid absoluutselt kõiges. See ei võta aga Clintonilt midagi ära. Ta on tõesti tähelepanuväärne, energiline, intelligentne, osav. Kuid poliitiline situatsioon on olnud selline, et teda on suuresti ketis hoitud."

Harvardi ülikooli professor Stephen Walt märkis ajakirjas Foreign Policy, et suured saavutused Clintonil siiski puuduvad, ja kuulutas: „Praegu veel ei saa teda suureks välisministriks nimetada, kuigi seda mitte tema enda süül." Ta viitas samuti sellele, et Obama ei ole soostunud andma Clintonile suuremat otsustusõigust välispoliitikas."

Aega enda jaoks

Obama on öelnud, et talle väga meeldiks, kui Clinton jääks ametisse, kuid „hoolimata mu palumistest", on ta otsustanud edasi liikuda. „Ma olen olnud kõrgel tasemel riiklikus ja rahvusvahelises poliitikas ja juhtkonnas 20 aastat," ütles Clinton ajakirjale Marie Claire.

„See on olnud minu jaoks absoluutselt erakordne isiklik au ja kogemus. Aga ma tõesti tahan vaid tagasi aega enda jaoks. Ma tahan olla mina ise ja ootan seda." Pikemas persooniloos ajalehes Wall Street Journal ütles ta küll presidendiks kandideerimise kohta, et on selle välistanud, kuid lisas ka mõne meelest tähelepanuväärse lause: „Ma tahan alati teenida oma maad." Ega ta ometi kavatse veeta oma pensionipäevi vabatahtlikuna supiköögis leemekulpi liigutades, küsisid irvhambad.

Bill Clinton on küll öelnud, et ta oleks päris õnnelik, kui ta saaks ülejäänud elu veeta naisega oma heategevusfondi asjadega tegeledes, kuid samas ka lisanud, et toetab Hillaryt kõiges. „Kui ta muudab oma meelt ja otsustab kandideerida, oleksin ma ka õnnelik. Kuid see on valgusaastate kaugusel," ütles Bill intervjuus ABC Newsile.

Nende „valgusaastate" jooksul võib muidugi mõndagi muutuda, kuid praegu paistab esileedi taustaga, senaatori kogemusega ja välisministri pagasiga ja ligi 70-protsendise populaarsusreitinguga Hillary Clinton olevat suurepärase CV-ga kandidaat. Võimalik, et isegi peajagu üle teistest võimalikest, kui uskuda demokraatide ladviku kulissidetaguste meeleoludega kursis olevaid meediakanaleid. Näiteks teab New York Times, et teised potentsiaalsed kandidaadid esitavadki kõigepealt küsimuse, kas Clinton kandideerib või mitte. „Esmalt pean ma välja selgitama, mida teeb Hillary," olevat oma nõunikele öelnud New Yorgi kuberner Andrew Cuomo.

> Ta on tõesti tähelepanuväärne, energiline, osav.

Neli aastat hiljem

Praegu peetakse 2016. aastal presidendiks pürgijaiks järgmisi isikuid.

Demokraadid

- **Hillary Clinton,** välisminister
- **Joe Biden,** asepresident
- **Martin O'Malley,** Marylandi kuberner
- **Andrew Cuomo,** New Yorgi kuberner
- **Mark Warner**, Virginia senaator

Vabariiklased

- **Chris Christie**, New Jersey kuberner
- **Marco Rubio,** Florida senaator
- **Bob McDonnell,** Virginia kuberner
- **Jeb Bush**, Florida endine kuberner

Kui soovid soodsalt lennata, vali Flybe.

Meie soodsaid hindu teavad paljud, kuid need, kes on meiega lennanud, teavad ka kui täpsed ja usaldusväärsed me oleme.

Lendude eest saab Finnair Plus -boonuspunkte

flybe.ee

Hinnad kehtivad aadressil flybe.ee tehtud reserveeringutele. Pakutavad reisid toimuvad kuni 8.9.2013 ning reserveerimine lõppeb 8.9.2013. Hind sisaldab ühe suuna maksumust koos kõigi lisamaksudega. Kohtade arv on piiratud. Osad sihtpunktid on sesoonsed, lisainfo aadressil flybe.ee. Krediitkaardiga makstes lisatasu, deebetkaardiga makstes lisatasu ei võeta.

Ene Ergma: maailmalõpp tuleb nelja miljardi aasta pärast

Ergma sõnul tuleb mõelda igapäevaelu asjadest suuremalt – sellest, mida pärandame tulevastele põlvedele. Foto: Rauno Volmar

Astrofüüsik Ene Ergma on veendunud maailmalõpu paratamatuses. Omaette küsimus on see, millisena me oma maakera endast maha jätame.

Rein Sikk rein.sikk@epl.ee

USA-d räsis orkaan Sandy, milles mõni võis näha maailmalõppu. Eestit laastas ja laastab edasi Silvergate'i skandaal, milles mõni näeb senise demokraatliku maailma lõppu. Maiade kalender lubavat maailma otsasaamist detsembriks. Sel taustal küsitlesin universumi asjadega kursis olevat riigikogu esimeest Ene Ergmad, et teada saada, kas meil on veel lootust.

Kas maailmalõpp tuleb?

Tuleb ikka.

Olete selleks valmis?

Küll ma oskan end valmis panna, aega ju piisavalt – neli miljardit aastat.

Neli miljardit?

Päike kasutab selle aja jooksul oma vesiniku ära, paisub punaseks hiiuks. Võime sattuda selle ümbrise sisse, kus temperatuur on paar tuhat kraadi. Ongi maailmalõpp. Kui aga võtame kogu universumi, siis kulub kuni kümme astmes sada aastat ja järele jääb vaid kiirgus.

Kas olete näinud filmi „Melanhoolia", kus Maaga kohtub planeet, mis lõpetab meie maailma?

Ei ole. Aga planeet? See on lõbus jama! Kohtuda võime mõne väikese kehaga, näiteks meteoriidiga küll. Tõenäosus on küllaltki väike, tõenäosus Eestimaal autoõnnetuses surma saada on hoopis suurem. Aga tõenäosus on kurikaval.

Hakkasin tõenäosust tõsisemalt võtma Moskva ülikoolis teisel kursusel, kus kakssada üliõpilast istus üldfüüsika loengus. Professor rääkis tõenäosusest, leidis auditooriumist ühe tumeda nahavärviga poisi ja ütles: on vähetõenäoline, et tema nimi oleks Ivan. Poiss tõusis ja ütles, et tema nimi ongi Ivan. Professor oli šokis. Ta poleks suutnud iialgi aimata, et Aafrikas pandi poisile pärast sõda nimeks Ivan, sest Ivan oli sõja võitja sümbolnimi. Nii et tõenäosusse suhtugem tõsiselt.

Tunguusi meteoriit oli üsna suur ja oleks teinud üsna suure augu, kui oleks mõnda linna sattunud.

Huvitaval kombel vajavad inimesed maailmalõppu. Iga kümmekonna aasta järel tekib uus seltskond, kes hakkab lõppu kuulutama.

2009. aastal, kui CERN-is (Euroopa tuumauuringute keskus – toim) algasid katsed, siis arvati: tekib väike must auk, mis maailma kokku tõmbab. Siis leidsin: tore, probleemid lahenevad, pole vaja finants- ega majanduskriisiga tegeleda.

> Usun loodusesse, loodus ongi jumalus, sest on nii perfektselt loodud. Ma ei saa aru, miks tahame seda perfektset mudelit hävitada.

Laiemas plaanis loodetakse nende teooriatega, et läheksime ära kõik koos, muidu mõni jääb maha ja sellest kasvab kadedus. Mina küll pole nii egoist, kes arvaks, et koos minu kadumisega peaks kõik kaduma. Igaüks peaks oma elu nautima, sest elu on ülimalt unikaalne, me võtame seda liiga enesestmõistetavalt.

Õnneks on universumis vahemaad targalt üles ehitatud, nii et siia pole jõudnud mingi supertsivilisatsioon, et küsida: kas olete hullud? Et miks elab nii pisikesel planeedil nii palju inimesi? Oleks vaja suurt puhastustööd. Olen õnnelik, et keegi pole tulnud meid kõrgemalt poolt õpetama.

Äkki õpetatakse, aga me ei saa aru?

Ka see on võimalik. Aga siis jätaks ju inimkond palju lollusi tegemata. Või on õpetaja nõrk? Usun, oma lollused teeme ikka ise.

Seega peaksime jumalat eitama?

Mul kui füüsikul on teda raske kuhugi asetada.

Olen lugenud, et kunagi hakkab iga füüsik usklikuks.

Olen seda pigem kuulnud matemaatikute kohta. Kui teegi tahab, uskugu millessegi kõrgemasse. Minul pole seda vaja. Usun loodusesse. Loodus ongi jumalus, sest on nii perfektselt loodud. Ma ei saa aru, miks tahame seda perfektset mudelit hävitada. Vaid viiskümmend viis aastat oleme olnud lähikosmoses ja kui palju prahti oleme sinna maha jätnud! Varsti ei saa mehitatud lende üles saata, praht jääb ette.

Ja kui palju oleme suutnud Maal prahti toota. Juba Thor Heyerdahl (norra maadeavastaja – toim) kohkus üle ookeani minnes: kui palju prahti! Aga aeg on edasi läinud. Kui tihti mõtleme, et see pisike kera on ainuke, mis meil on? Meil ei ole kuhugi mujale minna. Marssi koloniseerida me ei suuda.

Äkki mõtleb inimene maailmalõpust, sest soovib arvet pidada: mida olen suutnud, saavutanud?

Arvepidamine käib tegelikult kahe daatumi vahel. Ja kui oleme ühega hakkama saanud, siis saame ka teisega, kuigi ei tea, millal teine tuleb. Üks kirjanik on öelnud, et peaksid elama iga päeva, võttes sellest maksimumi, sest ei tea, kas järgmist on antud või mitte.

Teispoolsusest tagasi tulnud tohter küsis minu käest kunagi, kas olen surmaks valmis. Ta hakkas seda ka eneselt küsima, mõeldes, ega meist ei jää maha mingeid koledaid lahtisi otsi, olulisi tegemata tegusid.

Võib arvata, et pärast tagasituleku kogemust hakatakse maailma nägema teise pilguga. Ja maailmalõpust on inimkond tegelikult mõelnud kogu aeg. Maailmad, millest räägime, on aga erinevad. Mõne aasta eest maailma parlamentide naisspiikrite kokkusaamisel rääkis läänemaailm väikesest sündimusest. Aafrika omad aga, et neil on õnnestunud peres olevate laste arvu juba kuueni vähendada.

Kas me ei peaks mõtlema globaalsemalt, selle asemel et analüüsida, kui palju raha kellegi ämma kapis oli?

Siin on tõetera, kuid tegeleda tuleb mõlemaga. Tõesti, on vaja mõelda suuremalt – et mida pärandame tulevastele põlvedele. Kuidas ohjeldada energianälga, kuidas ära hoida sõda naftaväljade pärast. Loodus on piirini viidud.

Kui tihti te siin Toompeal sellistele teemadele mõtlete?

Täna on siin suhteliselt unikaalne pärastlõuna, aga ise mõtlen globaalprobleemidest tihti.

RIDI-RADI-RALLA

FORDI HINNAD ALLA!

FIESTA

Moodne luksus ja uudsed tehnoloogiad on Fiestas ühendatud parimal viisil.

HINNAVÕIT KUNI
2 500 €
SOODUSHIND ALATES **10 200 €**

FOCUS

Uue Focusega käivitad rohkem kui auto. Isegi külmal talvehommikul. Taliteedel pole talle vastast.

HINNAVÕIT KUNI
4 000 €
SOODUSHIND ALATES **12 860 €**

C-MAX

C-Maxi ruumikasse salongi mahutad taliteedele minnes mugavalt kogu pere ja muud loomad.

HINNAVÕIT
3 000 €
SOODUSHIND ALATES **16 800 €**

Aasta lõpuni kõikides Info-Auto Fordi esindustes teeninduse **töötunni*** hind ainult

29 €

KUGA

Isikupäraselt veetlev Kuga liikleb mängleva kergusega ka kõige lumisematel teedel.

HINNAVÕIT KUNI
7 000 €
SOODUSHIND ALATES **23 950 €**

MONDEO

Mugava Mondeoga tuhised kiiremini kui kõige väledam põdrarakend.

HINNAVÕIT
5 000 €
SOODUSHIND ALATES **16 050 €**

Vaata soodsate autode valikut
www.ford.ee

Info-Auto
www.infoauto.ee

TALLINN Järve Pärnu mnt. 232 tel. 671 0060 infoauto@infoauto.ee
TALLINN Kadaka Kassi 6 tel. 671 0063 kadaka@ford.ee
TARTU Turu 27 tel. 737 1890 tartu@infoauto.ee
PÄRNU Tallinna mnt. 89a tel. 447 2777 parnu@infoauto.ee

Pildil olevad autod on lisavarustusega.
Pakkumine kehtib kuni 31.12.2012 või kampaaniaautode lõppemiseni.
CO_2 heide 110 – 244 g/km. Keskmine kütusekulu 4,2 – 10,7 l/100 km.
* Välja arvatud veakoodide lugemine, elektri- ja korralise hoolduse tööd.
facebook.com/infoautoford

Ford
Go Further

Tagakihutat

Mida teha meestega, kes ihaldavad lapsi? Koostada neist nimekirjad? Või aidata, pakkudes ravi? Eestis pedofiilide psühhoteraapia samahästi kui puudub, aga arenenud riikides on see olemas.

Heike Faller ajakirjanik

Ma saatsin aasta aega üht pedofiili tema teraapias. Teraapias, mida pakutakse Saksamaal parimate kaasaegsete psühholoogiateadmiste järgi ja tasuta.

Kas inimene suudab oma seksuaalsust kogu elu maha suruda? Kuna Joonas tahab olla hea inimene, peab ta seda tegema: ta on pedofiil.

Mees, kes saabub sellel 2011. aasta sügispäeval Berliini seksuaalmeditsiini instituuti, näeb välja nagu inimene teel kohtuotsuse väljakuulutamisele. Kaks instituudi töötajat saadavad teda. Ta pea on langetatud, ta varjab oma pilku. Tema liigutused on kandilised, ta käepigistus on niiske. Tundub, et ta koosnebki häbist. „Te võite mind kutsuda Joonaseks," ütleb ta. Oma päris eesnime ta öelda ei taha, sest kardab, et teised võivad tema kalduvusest teada saada. Ta näib uskuvat, et teda ootab vaid hukkamõist ja vihkamine.

Kas ta peab nii arvama? Kas me peame temasuguse hukka mõistma? Mille põhjal üldse üht inimest hinnata? Tema heade ja halbade külgede järgi? Või selle põhjal, kuivõrd keegi püüab oma halbade külgedega võidelda? Kui mõõdupuuks võtta tehtud patud, pole Joonas eriti hea inimene: ta on oma elu jooksul tuhandeid kordi vaadanud lastepornot – laste kuritarvitamist. Aga ta võtab selle eest vastutuse: ta teeb kõik, et oma seksuaalsust – inimese üht kõige tugevamat instinkti – alla suruda.

Kord nädalas istub ta oma kodulinnas rongi peale, et sõita Berliini. Ta osaleb Berliinis grupiteraapias, mida Charité (Berliini ülikoolide ühine kliinikum – toim) juba mõnda aastat pakub meestele, kelle seksuaalne iha on osaliselt või täielikult suunatud lastele ja noorukitele. Joonas on pedofiil, läbi ja lõhki pedofiil, sest ainsad inimesed, kelle vastu ta seksuaalset tõmmet tunneb, on 8–12-aastased poisid. Kui ta esimest korda Berliini saabub, on ta 27-aastane. Ta ei ole kunagi ühtegi last kuritarvitanud ja ta on kindel, et ta ei tee seda ka tulevikus. Kuritarvitamine, mida ta lõpetada tahab, on kaudsem: ta vaatab lastepornot, mille tootmiseks on lapsi kuritarvitatud. Ta tahab sellega lõpparve teha. Ja selleks käib ta kogu aasta Berliinis teraapias. See ei ole tema esimene katse, kuid on võibolla see viimane.

Selle aasta jooksul kohtume Joonasega iga paari nädala tagant, ajavahemikus, mis jääb rongi saabumise ja teraapia alguse vahele. Me istume Burger Kingis või Pizza Hutis, valides laua, mille naaberlaudades ei istu kedagi. Nendes vestlustes kasutame lastepornо kohta lühendit.

Ühtegi seksuaalset kõrvalekallet ei kardeta rohkem kui külgetõmmet laste vastu. Milline inimene suudaks endale ette kujutada, et ta peab terve elu tegema seda, millega enamik ei saa hakkama isegi paari nädala jooksul: oma iha mitte välja elada, ei reaalselt ega piltide abil. Aga kuna Joonas tahab olla hea inimene, peab ta seda tegema. Enamat ta sellest aastasest teraapiast ei looda. „Minu jaoks ei ole *happy end*'i," ütleb ta näiliselt ükskõikse näoga, „ei naist, lapsi ega oma maja."

> **Kas peame inimest hindama tema heade ja halbade külgede järgi? Või selle järgi, kuidas ta halvaga võitleb?**

Terapeudi vaikimisvanne

„Palun aidake mind," seisab e-kirja teemareal, mille ta 2011. aasta jaanuaris Charitéle saadab. Ta kirjeldab, kuidas ta otsib üha karmimat lastepornot ega suuda sellega lõpparvet teha.

Seksuaalmeditsiini instituudi eelvestlusel valgustavad „Ennetusprojekti Dunkelfeld" (*Dunkelfeld* – sks 'tumeala' – tlk) terapeudid, arst Till Amelung ja psühholoog Gerold Scherner inimese hingekuristike iga nurka: õigusrikkumisi, perekonnalugu, esimest eneserahuldamist, ihaldusväärsete seksuaalpartnerite iga ja sugu, ekshibitsionistlikke, vuajeristlikke, sadistlikke, masohhistlikke ja fetišistlikke fantaasiaid. Nad tahavad välja selgitada, kas Joonas on tõesti pedofiil ehk teisisõnu, kas tema huvi laste vastu on seksuaalset päritolu, mitte pole tingitud näiteks võimu ja üleolekutunde soovist nagu mõni teine häire. Pedofiilid armuvad lastesse ja otsivad nende lähedust. Mõned neist viivad oma seksuaalsed fantaasiad ka ellu ning kujutavad ette, et lapsed ise tahtsid seda, teist kahjustada pole nende tegelik eesmärk. On uuringuid, mis näitavad, et ligi 40–60 protsenti meestest, kes kannavad lastega seksuaalse läbikäimise eest karistust, ei olegi tegelikult pedofiilid. Üks teadusartikkel ütleb laste kuritarvitajate kohta: „Seksuaalkurjategijatel ei ole sageli pedofiiliat ning vastupidi, pedofiile ei saa võrdsustada seksuaalkurjategijatega." Charité ennetusprojekti võetakse vaid mehi, kes täidavad pedofiilia kriteeriumid. Nad peavad tulema vabatahtlikult. Mehed, kelle suhtes on algatatud menetlus, ei saa samuti programmist osa võtta. Teraapiakoha saab iga teine, kes on eelvestlusele kohale sõitnud.

2011. aasta jaanuaris istub Joonas üksi oma väikeses korteris linnas, kuhu ta on kolinud, sest seal leidis ta oma esimese töökoha pärast ülikooli. Ta on ööde kaupa üleval – hirmust, et ta ei saa kohta teraapiagrupis. „Ma ei teadnud, kes mind siis üleüldse aidanud oleks," ütleb ta hiljem.

Ükskord ta helistab lõunapausi ajal oma õele. Tal on see lause juba huulil. Aga selle asemel ütleb ta: ma pean täna õhtul sinuga rääkima. Õhtul mõtleb: ma pole selleks veel valmis. Ja kui nad õhtul õega telefonis räägivad, ütleb ta, et on alustanud Berliinis teraapiat depressiooni tõttu. Ikkagi pool tõde, mõtleb ta, või vähemalt väike osa sellest.

Kogu tõde on see, et ta on pea pool elu teadnud, et ta on pedofiil. 12-aastaselt märkas ta, et talle meeldivad endast veidi väiksemad poisid. Kui ta sai 17, polnud tema ihalusobjektide vanus tõusnud. Ta hakkas mõistma, et ta on seotud. Seksuaalsusega, mis juhul, kui ta seda välja elaks, teeks teistele rängalt halba. Juba toona oli selge, et ta ei tee oma fantaasiaid kunagi teoks: ta lubas endale lastepornot kui asendustegevust. Mõned käivad diskol, mõtles ta, minul on mu pildid. Pildid, kus täiskasvanud sunnivad poistele peale seksuaalseid tegevusi. Ta pidas neid erutavaks, kuna ta on pedofiil, ja eemaletõukavaks, kuna tal on empaatiavõime. Hommikuti ärkas ta tihti kella viie ajal ja piilus ribakardinate vahelt välja: ta oli lugenud, et politsei läbiotsimised toimuvad alati varahommikul. Kui ta alustas ülikooliõpinguid, lahkus ta mõnikord loengust poole pealt, et vaadata, ega ta ukse taga ei seisa politseikomando. Ükski inimene ei teadnud ta hirmudest. Ta muidugi teadis, mida maailm temasugustest meestest arvab – arvab seda, mida ta isegi endast arvas: haige, pervert. Kõige hullem, mis üldse olla saab.

„Minu esimene inimene," ütleb ta, „oli ülikooli psühholoog." Siis ta oli 23-aastane ja oli kuus kuud suutnud ilma piltideta toime tulla, kuus kuud, mis lahutasid teda sellest mehest, kes ta olla ei tahtnud. Ta vajas kuut kuud distantsi, et leida endast jõudu sellest rääkida. Enne ülikooli psühholoogiga kohtuma minekut ei suutnud ta ööde kaupa magada. Ta kujutas ikka ja jälle ette, kuidas ta istub teise inimesega samas ruumis ja ütleb midagi kõige hullemat, mida enda kohta üldse öelda saab. Ütleb lause, mida ta veel kunagi öelda polnud suutnud. Aga ta teadis: see lihtsalt ei lähe nii, seda ei saa ju terve elu vaid iseenda teada hoida. Ta tundis, otsekui seisaks ta, silmad kinni seotud, järsul rannikul, ning ainus võimalus on astuda otse ette.

Enne kui ta rääkima hakkas, küsis ta psühholoogilt, kas ta järgib tõesti vaikimisvannet. Terapeut jaatas. Joonas vajas minuteid, enne kui ta selle välja öeldud sai. Kui ta pärast seda oma korterisse naases, oli ta üllatunud, et kõik asjad seisid ikka veel omal kohal. Mees, kellega ta rääkinud oli, ei karjunud ta peale ega kutsunud ka politseid. Ta küsis, kas tal on kontakte lastega ning andis talle ühe lähedaltegutseva seksuaalterapeudi numbri.

Ravi pole, kontrollida saab

Terapeut kinnitas seda, mida ta juba aimanud oli: praeguste teadusandmete kohaselt ei ole pedofiilia ravitav ning puudub seletus, kuidas pedofiilia tekib. Vastupidi levinud klišeedele ei ole enamikku pedofiile kunagi seksuaalselt kuritarvitatud. Ka Joonase minevikus puuduvad selle kohta igasugused märgid. Kas selle taga on tema ujedus, mistõttu ta oli koolis autsaider? Joonas üritas leida kõikvõimalikke eri seletusi. Aga püsivat vahendit piltide tarbimise vastu ta ei leidnud.

Kui Joonas kaks aastat hiljem viimast korda oma terapeudi kätt surus, ütles ta: te olete mind väga palju aidanud. Kuid ta oli oma sõltuvusse tagasi langenud. Viis, kuus tundi päevas otsis ta internetist uusi pilte. Iga paari nädala tagant formaatis ta oma kõvaketta uuesti ning üritas piltidest loobuda: kord 12 tunniks, kord kolmeks kuuks. „Otsekui elaks minus kaks inimest. Üks tahab seda tingimata, teine üritab pidevalt seda mitte teha." Iha võitles ta hinges hirmuga, vajadused vastutustundega.

Siis mõtles ta esimest korda enesetapule, mis tundus tal-

u

Illustratsioon: Ott Vallik

Eestis pedofiil abi ei saa

Lemme Haldre
arst-psühhoterapeut

Eestis on olemas pedofiilide ravikava. See sisaldab kombineeritud ravi: ravimeid ja psühhoteraapiat. Psühhoteraapia pool on aga nõrk. Ambulatoorne psühhoteraapia on tasuline, haigekassa selle eest ei maksa ja selle kättesaadavus on halb.

Eestis saaks palju ära teha, eriti just nooremate puhul. Külastasin äsja Kopenhaagenis keskust, kus pakutakse ravi kuni 21-aastastele pedofiilse kalduvusega meestele. Seal ravitakse neid, kes on teinud seksuaalseid katsetusi laste suhtes: kui näiteks 13-aastane poiss näitab üles seksuaalset huvi endast nooremate poiste suhtes, vajab see uurimist ja sekkumist.

Kas Eestis on psühhoterapeutidel vaikimiskohustus? Kui tuleb täiskasvanud klient ja ütleb, et on teinud pedofiilse teo, siis seaduste järgi olen kohustatud politseisse teatama. Ehk vajaks see ülevaatamist, et nendel inimestel, kes pakuvad ravi, oleks teatud teised võimalused.

le ainsa võimalusena sisemine heitlus lõpetada.

Aastal 2010 leidis ta oma kodulinnas psühholoogi, kes polnud selle valdkonna spetsialist, kuid kes suutis ometi tagada talle tunde, et tasub edasi elada. See psühholoog töötas koos psühhiaatriga, kes kirjutas talle välja Androcuri, testosterooni taset alandavat ravimit. Aga iha lõi ikka ja jälle uuesti lõkkele. Siis luges Joonas ühest ajalehest Charité projektist, mille slogan oli „Mitte saada kurjategijaks". „Ma mõtlesin: nemad ikka teavad, mida minusugune teha saab. Ja kui ka nemad mind aidata ei suuda, ei suuda ka keegi teine."

Charité on linn linnas, luuderohuväätidesse kasvanud villad ja pastelsed juugendvillad. Selle kõige kohal helendab nagu lubadus sõna: Charité. Halastus. On maikuu, kui Joonas, näpus sedel, otsib oma grupiruumi. Ta on 27-aastane ega veel kunagi kohanud kedagi endasarnast. Pedofiile tunneb ta vaid netifoorumite selliste anonüümsete kasutajanimede alt nagu *boylover*. Kui ta märkab, et mõni mees kiidab heaks lähenemiskatseid lastele, tühistab ta oma liikmesuse.

Enne oma esimest rühmateraapiat astub ta ooteruumi. Seal istuvad viis meest. See on esimene kord, kui ta näeb inimesi, kel on sama probleem nagu tal. Kõik vaatavad põrandale. „Igaüks teab, mis põhjusel ta seal on. Ja miks teised seal on." Kui ta pärast esimest rühmateraapiat rongis kodu poole sõidab, mõtleb ta: need mehed ei näinud välja nagu koletised. Nad ei saagi olla. Nad kõik tahavad, et neid aidataks.

Kaks päeva pärast esimest teraapiat, 2011. aasta mais kustutab Joonas arvuti kõvakettalt kõik failid – see ei ole esimest korda tema elus.

See, kes tegeleb seksuaalhälvete teraapiaga, ütleb terapeut Till Amelung, põrkub alati küsimusega: kuivõrd inimene end muuta saab? Ja kuidas? Eri uuringute andmetel on ligi üks protsent kõigist meestest pedofiilsed, enamik neist pole siiski vaid lastele fikseerunud. Juba alates eelmise sajandi algusest on selle häire raviks erinevaid süvapsühholoogilisi lähenemisi. 1960. aastatel hakati kasutama aversiooni ehk vastikusravi, mille abil loodeti mehi ümber häälestada elektrišokkide või okseärritust tekitavate ravimite abil. See toimis, ehkki mitte pikaajaliselt.

Alates 1970. aastate lõpust suhtutakse seksuaalsete eelistuste muutmisse vähem optimistlikult. On küll tõendeid selle kohta, et pedofiilsed mehed, kes tunnevad seksuaalset külgetõmmet ka täiskasvanute vastu, saavad õppida seda külgetõmmet tugevdama. Tänapäeval eelistatakse käitumisteraapiat, mis keskendub paranemise asemel kontrollile. Alates 1960. aastatest kasutatakse ka testosterooni taset alandavaid medikamente või vabatahtlikku munandite eemaldamist.

Charité-projekt kasutab käitumisteraapilisi tehnikaid, väike hulk osalejaid saab ka ravimeid. Programm lähtub ideest, et mõjutada saab vaid seda, mida on aktsepteeritud osana iseendast. Vaid siis pääseb ligi tunnetele, saab ära tunda ohuolukordi ja muuta oma käitumist. Selles teraapias peavad mehed 45 seansi jooksul õppima tunnustama oma seksuaalset eelistust kui osa iseendast. Nad räägivad sellest, kuidas pidada lapse soove enda soovidest olulisemaks. Nad kirjutavad kirju potentsiaalse ohvri vaatevinklist ning koostavad kaitseplaani isiklike ohumärkidega, mis võivad viidata potentsiaalsele kuritarvitamisele. Nad harjutavad rollimängudes, kuidas usaldada teisi inimesi. Sotsiaalset toetust peetakse oluliseks, et haige ei langeks tagasi varasemasse seisundisse.

Seksuaalsus pole kõik

Seni on teraapia läbinud 80 meest, 30 on endiselt teraapias. Charité mudelit järgitakse veel viies kohas Saksamaal.

Esimene muutus, mida Joonas enda puhul märkab: „Ma ei küsi enam endalt iga päev: miks mina? Ma näen, et on inimesi, kes tulevad sellega toime, aktsepteerides teatud piiranguid oma elus."

Kuid juba teraapiale järgneval nädalavahetusel veedab ta päevas mitu tundi arvuti taga. Ta jutustab pärast teraapiarühmale: ma tegin seda jälle. Teised küsivad, kuidas see juhtus. Ta ei oska leida muud seletust kui see, et talle uus linn ikka veel päriselt ei meeldi.

Kolm kuud peab ta vastu ilma lastepornota. Juuli lõpus kardab ta, et langeb jälle tagasi. Ta räägib sellest teraapias. Teised meenutavad talle, mida tagasilangemine tähendab: see oleks jälle laste kaudne kuritarvitamine.

Järgmise teraapiatunni ajal pakub Amelung talle tugevat medikamenti, Salvacyli, mis viib mõne nädalaga testosteroonitootmise peaaegu nullini. Kõigepealt langeb orgasmi saavutamise võime, siis erektsioonivõime, siis kaob iha. Võimalikud kõrvaltoimed: depressioon, kaalutõus, iiveldus, rindade kasv, osteoporoos. Joonase jaoks tundub see kõik väiksema halvana.

Seksuaalsus pole kõik: see on üks esimesi lauseid, mida talle Charités pedofiilia kohta öeldi. Seksuaalsus on vaid üks osa isiksusest. Alati ollakse midagi enamat kui pedofiil.

Joonas on: poeg, kes musitseerib koos oma isaga. Ta on vend, kes oli kooliajal suure õe kaitse all. Usaldusväärne töökaaslane. Rahulik inimene. Nupumees. Mees, kes pole kunagi osanud teha end naistele või meestele atraktiivseks. Sõber, kelle sõprussuhted pärinevad suuresti kooliajast. Ta vihkab pidevaid arupärimisi, et kas tal pruuti on. Ta on sõbralik, intelligentne, hea kuulaja. Kui ta oma elust jutustab, tundub, nagu võiks ta paljudele meeldida. Aga mida ta ei tea, on see, et kas ta meeldiks ka siis, „kui nad teaksid, mis minuga on".

Kui ta nädalavahetusel halvas tujus oma vanematekodus ringi käib, ütleb ema: sa peaksid endale lõpuks ometi tüdruku otsima! Ja juba aastaid on õde öelnud: too ometi oma tüdruksõber kaasa. Või meessõber, kui tahad.

Tema perekond on liberaalne ja haritud. Niikaua kui ta mäletab, on tema suurim soov olnud neile öelda, mis temaga lahti on. „Ma hoian oma peret ja tean, et nemad hoolivad minust."

Novembris 2011 on ta juba pool aastat ilma piltideta elanud. Tal on parem, vaid kord kahe-kolme nädala tagant ärkab ta hommikul, ja kõik tundub talle mõttetu. Medikament ei tekita tal kõrvalnähte, ta peab seda vabanemiseks. Ta peab poisse ikka veel atraktiivseks, aga igasugune mõte seksist on kadunud. Ta otsustab grupi ees pihtida, et tal ei jääks saatusekaaslaste ees mingeid saladusi. Ta räägib kõigest. Kataloogide aluspesureklaamidest, alastipiltidest, videotest, kus lapsed iseend või täiskasvanuid rahuldavad.

Pihtimine kestab ligi tunni. Keegi ei katkesta teda.

Jaanuaris täitub Joonasel seitse kuud teraapias. Ta teab, et mõni inimene tema rühmas on rääkinud oma lähedastele.

> **Tähtis on rääkida probleemidest lähedastele. Sotsiaalne toetus aitab vältida tagasilangemist.**

Joonas mõtleb, et ta tunneb oma õde juba 28 aastat ning on pool elu talle valetanud.

Ta hakkab ruudilisele paberile märkmeid tegema, ta kirjutab sinna asju, mida ta varsti ütleb. Õde teab ju, et Joonas sõidab nädalas korra Berliini teraapiasse. „Aga see teraapia ei ole depressiooni pärast, vaid seepärast, et mind ei tõmba täiskasvanud naised ega mehed, vaid lapsed, täpsemalt poisid. Mul on pedofiilsed kalduvused."

Kiri õele. Igaks juhuks

Lisaks sellele on paberil kirjas, et ta pole kunagi kellelegi midagi teinud, et tema seksuaalset eelistust ei saa muuta ning et ta õpib Charités sellega toime tulema. Ja et ta loodab, et õde ei katkesta temaga kontakti.

„On oht, et see ülestunnistus hävitab kogu meie suhte," ütleb Joonas.

On märtsikuu ja Joonas ei saa juba nädalate kaupa magada. Joonas on õega telefonis kokku leppinud, et nad lähevad reedel koos parki jalutama. Pärast telefonikõnet on Joonas väga rahulik. Ta otsus on tehtud, tagasiteed ei ole.

Ta on rollimängus veel kord harjutanud, kuidas ta seda õele ütleb. Joonas tahab õega rääkida, et mitte enam varjata ning et saada toetust, kui tal halvasti läheb või tekib tagasilangemise oht. Ta on valmis selleks, et õde ta minema saadab, ta on endale öelnud, et ka sel juhul jääb võimalus, et õde õpib aja jooksul sellega toime tulema.

Joonas unistab, et õde ütleks talle: Joonas, ma usun sind, sa ei ole kellelegi midagi teinud.

Joonas teab: selleks, et õde talle lähedale tulla saaks, peab ta kõigepealt hetkeks oma õele väga võõraks muutuma.

Järgmisel päeval, rongis, on hirm tagasi. On märtsihommik. Inimesed istuvad vagunis sülearvutite taga. Joonase käed värisevad. Ta tellib restoranvagunis teed. Ta ei suuda midagi süüa. Ta käib kaks korda WC-s. Ta kõnnib otsekui oleks ta vee all. „Võibolla on õde pahane, et ma ei öelnud talle seda enne, kui ta sai esimese lapse," ütleb Joonas.

Tal on kaasas kiri, mille ta annaks õele juhul, kui õde tal ära minna käsib.

Tund pärast rongi saabumist õe kodulinna tuleb Joonaselt sms: „Kõik OK." Ta helistab ajakirjanikule õhtul kell seitse, taustaks rõõmus lastekisa. „See läks paremini, kui ma unistada oskasin," ütleb ta.

Reede, 9. märtsi pärastlõunal võib ühe väikelinna pargis näha meest ja naist, mõlemad 30-ndates eluaastates. Nad kõnnivad vaikides teineteise kõrval. Millalgi hakkab mees rääkima. Naine hakkab nutma ja kallistab teda.

Oma päevikus kirjutab Joonas hiljem: „Maa käib ikka ümber Päikese." See oli esimene lause, mille õde talle ütles. Ja et ta nutab, kuna nüüd ta teab, et Joonas ei saa kunagi päriselt õnnelikuks.

2012. aasta maikuuks on Joonas juba terve aasta elanud ilma piltideta. „Aasta enesevihkamise ja hirmuta," ütleb Joonas. „Ma kujutlen oma elu 30 aasta pärast: mul ei ole naist ega lapsi. Aga mul võib ometi olla häid sõpru. Ja ma võin olla koguni pooleldi õnnelik."

Kui õde talle helistab, küsib ta: sa ei kõla täna rõõmsana, mis juhtus?

Juunis on tal viimane teraapiatund.

Joonas veedab suve koos vanemate ja õe perega mere ääres. Keegi ei jälgi teda, kui ta õelastega jalgpalli mängib. Tema pere usaldab teda. Aga kõik teavad, et lapsed pole veel vanuses, kus ta neid „teise" pilguga vaadata võiks.

Millalgi sel suvel otsustab ta vanematele ära rääkida. Ühel neljapäeval helistab ta koju ja ütleb isale, et ta peab nädalavahetusel midagi olulist rääkima. Kui ta reedel rongis istub, heliseb mobiiltelefon. See on õde. Ema oli õele helistanud, et küsida, kas Joonasel on ravimatu haigus. Ei midagi kehalist, ütles õde emale. Veidi hiljem helistas ema veelkord ja ütles, et ta on järele mõelnud: ükskõik, mida Joonas talle ka ei räägiks, on ta alati tema poeg.

Sama päeva õhtul istub Joonas koos vanematega elutoas. Ta hakkab rääkima, et ta tunneb külgetõmmet väikeste laste vastu, täpsemalt väikeste poiste vastu, ja et ta vanemad peavad teadma, et ta pole kunagi kellelegi midagi teinud.

Enne kui me edasi räägime, pean ma sind kallistama, ütles isa. Isa tõusis püsti ja võttis Joonase õlgade ümbert kinni.

„Mul on perega vedanud," ütleb Joonas. „Vähemalt niigi palju."

Elu mõte: võitlus endaga

Sügisel ei lähe tal enam nii hästi. Üks töökaaslane räägib Joonasele, et ta saab peagi isaks. „Siis mõtlesin ma enda kohta: sinuga ei juhtu kunagi midagi sellist." Aga need on üksikud mustad päevad. „Ma ei mõista enam enda üle kohut: ma tean, et ma ei saa sinna midagi parata. Ehkki mõnikord pean ma seda täiesti jubedaks. Ma mõtlen: kuidas sa ometi suudad väikesi poisse pidada potentsiaalseteks sekspartneriteks? Ma ei ole karjääriinimene. Suhete vallas on minu ootused null. Ainus, mis on mulle tähtis, on mu pere."

Kas ta ei peaks seadma endale elus veel mingeid sihte lisaks sihile terve elu millestki loobuda?

„See on pigem puue kui eesmärk," ütleb ta. „Ma ei ela ju ainult selleks, et kellelegi mitte halba teha."

Aga milleks siis?

„Ma püüan," ütleb Joonas, „olla tänases päevas."

Ta ei näi sel päeval eriti õnnelik olevat.

Kui tema elu lõpus on maailmas paar inimest, kellele pole halba tehtud, kuna Joonas on langetanud õige otsuse, ei saa sellest kunagi keegi teada. Tuntuks saavad vaid need, kes oma pedofiilset kalduvust välja elavad.

Kui inimese elu saab tavaliselt pidada kordaläinuks siis, kui inimene on oma potentsiaali ellu viinud, siis Joonase elu on korda läinud siis, kui ta seda, mis temas peitub, kõigi vahenditega alla surub. Ta ei saa selle eest riiklikku teenetemärki. Ta ei saa oodata isegi õlalepatsutust. Seni, kuni ta elab, ei tohi keegi kunagi isegi teada võitlusest, mida ta peab – välja arvatud need, kelle kohta ta teab, et nad teda armastavad. ●

Tõlkinud Külli-Riin Tigasson

© Die Zeit/Heike Faller. Artikkel ilmus esmakordselt ajalehes Die Zeit 25.10.2012

Jäätist ja tilli! Inimv kassas number kahe

Kui sa ei õpi, siis saab sust säästuka kassapidaja, ähvardavad vanemad vahel. Iga töö on hea, kui seda hästi teha, sestap uuris LP, kuidas paistab elu teiselt poolt kassalinti.

1

Mari Sarv

16.27. Kassa number kaheksa. Suitsukapp lahti, tuled põlema, värav lahti. Kati Kaaver (23) töötab enamasti müügisaalis, aga kui sabad on pikad, hüüavad kõlarid teda kassasse.

Esimesel ostjal ei ole pangakaarti kaasas. Kassast läbi lööd ud „keskmine ostukorv" jääb poodi ja kohmetunud noor ema põgeneb vabanduste saatel. Välja pannakse kassa sulgemise silt, aga enne ostukorvi tagasiviimist peab ära teenindama need, kes on juba sabas.

Soome tüdruk ostab kolm jäätist ja maksab need oma taskurahast kinni. Tema täiskasvanud saatja kulutab oma taskuraha kolmele õllele.

Järgmine ostja tahab lotopiletit, aga piletikarp on lukus ja Katil pole võtit. Samal hetkel möödub kassast riidepuude alla mattunud kolleeg, kes leiab vaba käe taskust võtme ostmiseks.

„Ikka võidu," juhendab ostja, kui Kati küsib, millise pileti ta annab. Minu nina all lõhnab värske sai, mille noor ema poodi jättis, ja päris raske on niimoodi seista.

Suitsukapp kinni, tuled kustu, värav kinni, infosse kõne selle kohta, et kassa jääb tühjaks, ja kärutame peremeheta jäänud kraami tagasi saali. Põhiline, et kõik, mis külma ihkab, saaks kiiresti tagasi külma. Minu meelest võiks jätta käru ülejäänud asjadega ka müügisaali oma aega ootama, varem või hiljem satub poodi ju keegi, kellel on vaja just sellist verivorsti, kartuli, küüneviilide ja fotoalbumi komplekti. Aga sisekorraeeskirjad sellist loogikat muidugi ei toeta.

16.39. Suitsukapp lahti, tuled põlema, värav lahti, infosse kõne töö jätkumise kohta. Eesti inimene on vaikne ja tagasihoidlik, teab Kati. Torinat on rohkem siis, kui järjekorrad on pikad ja ootamist palju.

Miilustavad noored

Mööda läheb laitmatu viigiga täiuslikus mustas ülikonnas täiusliku musta mantliga mees. Ilmselgelt ei osta ta mitte midagi, sest sellistel meestel on kodus alati kõik olemas. Tahaksin Katilt küsida, mida Eesti inimene tavaliselt sööb, aga kuna jutuajamiseks pole aega, pean selle ise välja selgitama. See polegi nii raske.

Jäätist ja tilli näiteks.

Või viit sorti lihatooteid ja imemehe teipi.

Härrasmees sonimütsiga teeb täna kodus ilmselgelt maitsvat pastarooga tomati, juustu ja sibulaga. Õuna sööb peale.

Sülti, kodujuustu ja kohukest.

Jäätist ja kalja!

Ja peaaegu kõik ostavad kilekoti.

Kati väidab, et tema päris nii ei vaata, et „siit tuleb hea pasta" või et „nemad söövad liiga palju kommi", aga tühja kõhuga on kassas raske olla küll. Ning et vahel saab kassalindilt huvitavaid ideid, mis toite ise proovida. Eks ma ise vaatan ka, et tõesti, peaks ka lõnga ostma ja lapsele need kindad lõpuks valmis kuduma.

16.49. Üks pangakaart tõrgub. Natuke tõrgub ja siis annab järele. Kuni maksjal kaart tõrgub, miilustavad kassalindi kõrval sabas seisvad noored ega tunne end pisukesest ootamisest vähimalgi määral häirituna. Kassast number kuusteist vabaneb kaks väga pikka musta meest, kes söövad saia ja on päris kindlasti korvpallurid.

16.51. Blond prismalane kleebib iga kassa külge triipkoodi seitsmesentimeetrise jõuluvana hinnaga. Tundub, et tööpäev hakkab läbi saama ja linnarahvas tasapisi poodi jõudma. Tuleb ka mees, kes ostab kõike: süüa, mänguasju ja klaasipesuvedelikku.

17.00. Kui kassast piiksub läbi alkoholipudel, ilmub kuvarile punane kiri „kontrolli vanust". Kati ei kontrolli küll ühelgi, no ei paista vajadust. Ehkki paaril korral ma kontrolliksin juba sellepärast, et noorele daamile komplimenti teha.

17.03. Tundub, et juurikaosakonna üks kaal ei prindi hästi ja Kati saab sama ostja eri viljadega mitu jooksutiiru teha: kaalutud on kenasti, aga silt loetamatu. Mööda kõnnib tumelilla taskuräti ja sobiva lipsuga mustas ülikonnas väga pikk poiss, käes pudel vahuveini ja püksid pisut kukekad.

Mõni ostab väga-väga vähe ja teine väga palju, mõni ainult kommi ja mõni ainult liha. Seda küll ei julge öelda, et

Kati ja raha Prisma kassas

Kati Kaaver tuli Prismasse pärast keskkooli lõppu, kui ülikoolis käimiseks oli tarvis raha teenida. Nüüd on bakalaureusekraad TTÜ-st toidutehnoloogia ja tootearenduse erialalt käes ja ta on ikka Prismas, sest töö on tegelikult ju vaheldusrikas.

Prisma turundus- ja kommunikatsioonidirektori Kadri Lainase sõnul on poe müüjate-kassiiride palgad kuni 3,83 eurot tunnis (brutopalk täistööajaga siis umbes 645 eurot kuus). Palgad on määratud eri oskustasemete järgi ja sõltuvad otseselt töötaja oskustest ja teadmistest: mida rohkem eri tööülesandeid müüja oskab täita, seda kõrgem on ka palk. Palga tõstmiseks on igaühel võimalik tõsta oma oskustaset.

Kati on nagu Prismakombain – võtab kaupa vastu ja paneb riiulitele, kasseerib summasid ja teab hästi, milline on tavaline eestlane.

Fotod: Rauno Volmar

vaatlus eksa

eestlane iga päev oma viis peotäit köögivilju ära sööb.

17.08. Blond prismalane tuleb uuele kleepsutiirule. Kati kinnitab, et palgapäevade paiku on poes rahvast selgelt rohkem ja keskmine ostukorv on hoopis teist nägu. Ostetakse rohkem magusat nii lastele kui ka vanadele. Kuu lõpus jäävad korvi piim, leib ja sült.

Väsinud ja tüdinud

Kliendid vist arvavad mind piieldes, et kassiiri taga seisab kullipilguga kuri ülemus, kes kontrollib, kas Kati ikka ütleb kõigile tere või kas ta rahaga jooksu ei pane. Pilkudes on kaastunne ja kohati ka kerge hirm, sest pole ju kindel, et ma pole seal kaitsmas kliente kassiiri taltsutamatu äkkviha eest.

17.23. Tuleb poisike hooldajaga ja pakib õhinal omaenda kilekotti värske saagi: pakk politseinikke, vaksane jõuluvana ja päris oma rahakott. Hooldaja saab oma kotti õhtusöögi. Poes on antropoloogiliselt huvitav jälgida, kuidas täiskasvanud on õhtul päevast väsinud ja elust tüdinud, maksavad oma õhtusöögi eest liiga palju oma raske tööga teenitud raha ja nende ainus soov on, et see õhtusöök oleks juba valmis tehtud, sisse söödud ja köök ära koristatud. Lapsed seevastu on sama õhinal nagu igal muul hetkel oma päevas, eriti kui neile midagi ostetakse, olgu jäätis, komm või Lego ehitusplaat. Elu on seiklus!

17.31. Kassalindi ääres on järgmised noored inimesed, kes ninu üksteise vastu hõõruvad ega märka üldse, et nad on, noh, kassas number kaheksa.

17.32. Tuleb üks vana mees ning ostab Värska ja sooja toidu kõrvale kommi ja šokolaadi, mis sest, et on kuu lõpp.

17.35. Kassas on pahur venekeelne tädi, kes esmalt poriseb, kui kärulükkaja temast kärudega mööduda üritab, ja siis toriseb, et miks tema ostukorv maksab üle üheksa euro, kui tema plaanis kulutada ainult seitse. „Põla sem, a stala devjat?! Ah?" hüüatab ta pahaselt, nagu plaaniks kassiir teda röövida. Kati võtab temaga koos ükshaaval kõik tooted ette ja selgub, et arvuti ei olegi eksinud. „Izvinite. Ja dumala, u menja vähe," taandub tädi pakkima, imestades, kuidas kõik ikka nii kallis on.

Kassalindile koguneb tüdrukutepidu vahuveini ja pestoga. Tüdrukuid on punase palituga, sulejopega, moeka palituga ja nahktagis. Üks haarab ehmunult veinipudeli, uurib seda ärevalt ja hüüatab: „Kuule, see on vist alkovaba! Kuule, sa ostsid alkovaba veini vist!" „Päris ei ole. 10,9 vol," leiab teine etiketilt. Plaanis on kanaroog salatiga ning juust ja šokolaad. Just praegu läks mu kõht tühjaks. LP

> Ostjate ainus soov on, et õhtusöök oleks juba valmis tehtud, sisse söödud ja köök ära koristatud.

Puhta Maailma vennaskond ehk 10 asja, mida igaüks saab teha

Siitsamast kõrvalt saab lugeda tarbimise esimese faasi, ostmise kohta. Kahjuks jääb aga tarbimisest maha hulk jääkprodukte. Kuidas elada nii, et tarbimine tarbijat tulevikus ei lämmataks, annab nõu Teeme ära! tiim. Maailmaparandajad pakuvad välja kümme lihtsat sammu, kuidas me kõik jõuame lähemale helesinisele ideaalile, Puhtale Maailmale.

Ära pillu prügi.
Ära viska seda tänavale, metsa, jõkke, merre. Kui sa pillud prügi, ei kao see ära, mitte kunagi. Prügi tuleb alati tagasi väga paljudel eri viisidel.

Sorteeri oma prügi.
Puhtas Maailmas sorteeritakse ära kõik kasutatu, sellega vähendame prügi hulka. Sorteeritud prügi on üks parimaist taaskasutuse allikatest, nii et Puhtas Maailmas loodame prügimäed üldse ära kaotada ja näha prügis hoopis väärtuslikku toorainet.

Ära viska midagi ära.
Mitte midagi! Kui miski läheb katki, proovi parandada. Kui ei õnnestu, taaskasuta! Kui sul pole seda asja vaja, leia sellele uus kasutusviis või anna kellelegi, kellel võib vaja minna. Kõik, mida sina enam ei vaja, võib kusagil mujal just puudu olla. Mõtle, enne kui ära viskad!

Ära põleta prügi.
Prügi põletamine tundub lihtsa võimalusena. Aga selle käigus satuvad mürgid keskkonda. Leia oma prügile uus kasutusviis, ära põleta seda!

Komposti toidujäätmed.
Järelejäänud toitu ei peaks ära viskama, vaid kompostima.

Tarbi vaid nii palju, kui sul päriselt vaja on.
Puhtas Maailmas pöörduvad inimesed tarbimise poole viimases hädas. Paranda nii palju kui võimalik. Ära lase moel või tehnoloogial oma otsuseid mõjutada.

Väldi ühekordseid prügitekitavaid tooteid.
Klaasist joogipudelid on ka keskkonnaga arvestades paremad. Plastikaadi asemel kasuta riidest kotti.

Osta prügivabu tooteid.
Väldi selliseid, mis on liigselt pakendatud. Ostes vali vastupidavat kraami, mis kestaks. Puhtas Maailmas on täiesti taaskasutatavad tooted.

Toeta keskkonnasõbralikke aktsioone ja õigusakte.
Hääleta seaduste poolt, mis soosivad keskkonnasõbralikult toodetud kaupa või ostmist taluturult või otse tootjalt. Jäta tarbimisahelast välja turundus ja pakkimine.

Ühine omasugustega, pakkudes alternatiive.
Jää endaks, aga nii, et oleksid semudele eeskujuks. Puhtas Maailmas vastutavad aga kõik. Ole teistmoodi, pane oma sõbrad Puhast Maailma nautima.

LP tõlge
www.letsdoitworld.org

Hannes Hermaküla kõige õrnem, kõige lahedam, kõige väärtuslikum asi

Saatejuht ja paarikoolitaja Hannes Hermaküla räägib oma suurimast varast: need on inimsuhted. Traagilised, päikselised, igapäevased, aga alati hoolitsust vajavad.

Piret Kooli

Kahe poja, Eriku (10) ja Kaarli (7) isa Hannes Hermaküla (43) oskab õnnelik olla. See pole poos, vaid vabast maailmast omaks saanud elustiil. Hannes on hea näide isast, kes pehmeid väärtusi hoides oma poegade tulevikuks tugevat vundamenti rajab. Ta on mees, kes usub, et kui (abi)kaasade suhe on korras, siis toimib ka perekond, ühiskonnast rääkimata.

Me kohtume Hannese ja poistega päikeselisel laupäeval. Nõmme mändide all ja võimsate juurikate vahel tempokalt liigeldes tunnistab ta, et on olnud väiksest peale üks paras maailmaparandaja ja tahtnud alati, et inimestel hästi läheks. Pole siis ime, et ema Riina soovitanud pojal arstiks hakata. Omamoodi tervendaja on Hannesest saanudki – väljundiks kõikvõimalikud telesaated ja paarisuhtekoolitused.

Kuid Hannese elu pole mitte alati päikeseline olnud. Pisemate vastukäimiste sekka on ta ellu mahtunud lausa kaks traagilist sündmust: isa surm ja puudega poja sünd. Kuidas toibub eesti mees, kui ta kolmepäevasel pojal leitakse kromosoomihäire, Downi tõbi? Kuidas saada üle igatsusest vabasurma läinud isa [Evald Hermaküla] järele?

Hannes, inimesed püüavad raskustest mitmeti üle saada. Mõned pööravad valu naljaks, öeldes: kõik, mis ei tapa, teeb tugevaks?

See on täitsa tõsi ju (naerab). See on rahu leidmine eneses, see annab jõu.

Pead olema nende asjadega sina peal – lahti sa neist ju kunagi ei saa, üle ka mitte. Aga sa õpid elama, õpid kohanema.

Kristlasena usun ma, et elu on igavene, ja praegune valu on üürike hetk. See teadmine aitab mul selle valuga... mitte taluda ja kannatada, vaid leppida.

Oma noorema poja Kaarli peale mõeldes aga... Tean piisavalt inimesi, kelle perekonda on sündinud puudega laps, ja abielu läheb lõhki, sest mees ei suuda seda koormat kanda. Ei suuda sellega leppida...

Poja tõttu perest loobumisele pole ma kunagi mõelnud. Tõsi, oleme Iiriga 21 aastat abielus olnud ja igasugustest asjadest läbi käinud, kuid... Kõige paremini võtab selle kokku Martin Lutheri öeldu: „Mõtted on nagu linnud, mis ümber su pea lendavad. Sa ei saa neid peletada, kuid sa saad neid takistada, et nad sulle pähe pesa ei teeks."

Nii et jah, on igasugu mõtteid olnud, kuid pojaga seoses – mitte midagi sellist. See on minu väike poiss. Omamoodi tropp, aga ilgelt lahe kuju.

(Naeratab soojalt ja vakatab siis korraks.)

Vahel mõtlen, et meie, inimesed oleme nii targad: teeme seaduseid, loome süsteeme ja oma meelest oleme inimkonnana kaugele jõudnud. Kuid tegelikult ei tea me isegi seda, miks mesilane lendab. Aerodünaamiliselt ei peaks see võimalik olema, sest ta on liiga paks ja ta tiivaulatus on liiga väike. Või miks haikala ei maga...

Seda kõike ma ei tea, kuid ma tean, et puuetega lastel on oma maailm, kuhu mina tänu oma puudusele ei suuda minna. Teatakse ju näiteks, et autistide hulgas on palju totaalseid geeniusi. Maapealsete funktsioonidega ei tule nad toime, kuid neil on see oma ilm.

Tead, ma tahaksin üles leida oma poja maailma võtme. Tahaksin suuta ses ilmas elada ja kogeda.

Kaarel on praegu seitsmeaastane koolipoiss. Kuidas ta siia sinu maailma tuli?

(Paus)

Kolm päeva pärast sündi saime teada, et pojal on puue. Ta sündis Eestis ja...

Läksin palatisse, naine istus voodi peal ja nuttis. Esimene mõte oli, et poeg on surnud. Siis sain teada, et tal on kromosoomihaigus. (Paus) Eriti võikaks tegi teadasaamise see, kuidas seda meile öeldi. Suhtumisega *à la* „no aga miks te siis aborti ei teinud"... Ameerikast tulnuna ja sealse süsteemiga harjununa – see oli minu elu kõige suurem šokk. Ma värisesin seest, kogu mu organism oli krampides.

Kuidas te sellest päevast edasi elasite?

Hetk korraga ja tänu sõpradele. Suhtled inimestega... Suhtlemine on oluline.

Kas naine rinda suutis anda? Šokk piima kinni ei löönud?

Jaa. Mõlemad poisid on temalt saanud algusest peale kõik vajaliku. Mul on vägev naine, kange hiiu naine.

Sa mainisid Ameerikat. Kaua sa seal elasid? Milline kogemus see oli?

Käin siiani aeg-ajalt seal, kuigi järjest elasin USA-s kuus aastat ja kuusteist päeva – lahkusin 23 aastat tagasi protestiks Nõukogude võimu vastu koos ema ja vennaga ning tulin tagasi koos oma naise Iiriga 1995. aastal. Välismaal elades võtad paratamatult midagi üle ja omaks. Usun, et see on isegi vajalik – kogeda erinevaid käitumis- ja mõtteviise ning mõista, et sa pole maailma naba. Olen väga tänulik, et mul on see kogemus. Avardab vaadet.

Ja no see naeratamine. Minu kodukohas oli reaalselt päikest ka rohkem – elasin näiteks neli aastat Oklahomas. Telekokk Juha Rantanen küsis mu käest hiljuti, kas ma magades ka naeratan (naerab). No ei naerata kogu aeg (naeratab). Oh, kui sa näeksid mu passipilte nõukaajast!

Ja nüüd teenid sa oma naeratusega õhtuid juhtides leiba ja töötad meedias?

Mnjah, mulle meeldib mu töö, sest muidu ma ei teeks seda. Meedias on ka palju sellist, millele ei ole mu meelest õigustust. Sest meie, meedia, maalime ebanormaalseid elupilte.

Me idealiseerime näiteks noorust. Vanasti öeldi, et hallpead austa, kulupead kummarda. Nüüd värvitakse hallpea ära ja kulupea saadetakse vanadekodusse.

Pilt on paigast ära, sest kogu aeg on vaja uuemat versiooni. Kõiges.

Või kui me räägime alkoholist, telereklaamidest. Kas sa tead, mis on see õige asi, mida saab mõnuga võtta ja mida tarbides on sul sõbrad, päikesepaiste ja surfilauad rannas?

Me saeme ühiskonnana ju pidevalt oksa, millel ise istume.

Kuidas aga seda kõike muuta – isasest isa kasvatada?

Tuleks minna tagasi põhiväärtuste juurde. Meist on saanud hedonistlikud tarbijad.

Kuid kui miski muu kontrollib su elu, siis pole see hea.

Suhted, eriti just paarisuhted ja põhjuseta põlatud pehmed väärtused on sinu pärusmaa. Miks sai sinust sertifitseeritud koolitaja?

Sest inimsuhe on kõige õrnem, kõige lahedam, kõige väärtuslikum asi, mis ilmas olemas on. Me ei saa suhtlemata elada. Ja inimene on loodud kellegagi koos elama.

Olen koolitustel näinud paare, kes pärast kõiki probleeme naudivad väga taas koos olemist, teineteist ja elu. Kui ma saan midagi meie perede jaoks ära teha, siis miks ma ei peaks?

Tegelikult olen ma koolituste-skeptik. Eriti kui see on Ameerikast toodud programm. Ma tean ju, kuidas ameeriklane mõtleb. Kuid mudeleid meile üle tuues lähtun inimlikust aspektist, sest väga mitmed suhtepuntrad on ameeriklastel ju lahti harutatud. Näiteks uuriti lahutuste põhjuseid ja leiti, et enamikul paaridel ilmnesid teatud mustrid, mida saab ennetada.

Kuid mis mõttes ameeriklane teistmoodi mõtleb?

No näiteks ütleb ameeriklane sulle põgusa vestluse lõpuks: „Vahest võiks kokku saada." See on temapoolne viis öelda: sa meeldid mulle, ma aktsepteerin sind oma tutvusringkonda. Kuid see ei tähenda, et saamegi päriselt kokku.

Või näiteks see, et võhivõõrad inimesed naeratasid mulle kassasabas. Ma olin segaduses: mis ta tahab, kas ta on KGB-st? Tol ajal oli mul see kogemus reaalselt ka olemas.

Või näiteks kui ma Ameerikas parki jooksma läksin, siis vastutulija noogutas või vähemalt naeratas. Eestis vaadatakse mööda või hindavalt, et mis tossud sul on ja kas on vanemad või paremad kui temal.

Neist käitumismustritest rääkides – nelja koolitusaasta jooksul oled sa neid ka eestlaste puhul näinud. Millised on meie suhtevead?

Suurim neist on mööda rääkimine. Näiteks naine räägib mulle midagi siiralt, aga mina otsin meeleheitlikult ridade vahelt põhjust ja muidugi lõpuks leian. Nagu oli kunagi üks telesketš: mees tuleb koju, toob naisele lilled ja kiidab: „Küll sa oled täna kena." Algul on väga tore, siis küsib naine: „Oot, mis ma enne ei olnud kena või?" Üks sellise probleemi avamise võtmeid on kõneleja-kuulaja tehnika. Sõnumi saatja peab olema kindel, et sõnum läks kohale, ja vastuvõtja peab olema kindel, et ta saab kätte just selle sõnumi, mida saatja edastada soovis.

Me kõik oleme pärit lapsepõlvest. Ka meie mustrid tulevad sealt, kuid suhteid luues ei peeta ikka veel vajalikuks minevikust rääkida – isegi kaasade vahel pole see just kui sobilik. On seda vaja üldse muuta?

Tõsi on, et me tuleme kõik lapsepõlvest, kodust saadud harjumustega. Just sellepärast tulebki rääkida. Rääkida enesegi jaoks lahti põhjused, miks me pettume ja kust meie ootused pärinevad. Ei saa ju teisele seada ootusi, mida ta täita ei suuda.

Muidugi mõista ei ole suhtel ehk alguses armutuhinas midagi viga ja probleemegi tajutakse teisiti, kuid rutiinis võimenduvad ka mured ja kui sa nende asjadega ei tegele, siis ongi lahutus käes. Laiutatakse käsi ja öeldakse: me kasvasime lahku. Aga kui on võimalik lahku kasvada, siis on ju võimalik ka kokku kasvada!

Öeldakse, et mõned kooseluaastad on raskemad kui teised.

Eks sel ole tõepõhi all, sest rutiin käib spiraalina. Kuid see oleneb ka inimtüübist.

Mõned avastavad kohe pärast tseremooniat, et enam pole tore. Kuid tõsisemalt rääkides: kui kooselust saab vaevlemine, siis pole see tervislik. Miks peaks inimene end piinama?

(Paus)

Ma ei ole näinud ühtegi head asja, mis tekiks iseenesest. Kõik on tulnud luua ja kõigi eest tuleb hoolitseda. Auto näiteks – tahad sõita, lähed kooli ja õpid, kuidas ja miks. Või laps näiteks – kui sa ta juba teinud oled, siis tuleb tema eest hoolitseda. Abielus aga ütleme me „jah" ja siis ei teegi rohkem mitte midagi.

Kes ja kus seda õppida võiks?

Kus me üldse õpime? Kodus, meedias, koolis – millega me end toidame. Millist pilti endale kujundame. See on üks asi.

Teine asi: meie laulatasime Iiriga oma abielu Ameerikas. Kirikus. Tükk aega enne laulatust kutsus pastor meid n-ö vaibale, et põhjalikult rääkida. Küsimus on: kui sageli me suhtele ja selle hoidmisele üldse häälestume? No kas- või perekonnaseisuamet: viiakse umbes kaks kuud varem avaldus sisse ja registreerides küsitakse enamasti vaid, et kas sa tahad temaga koos elada. Kuid kui küsida: kas oled valmis elama oma kaasa-

> **Ma ei ole näinud ühtegi head asja, mis tekiks iseenesest. Kõik on tulnud luua ja kõigi eest tuleb hoolitseda.**

Hannes usub, et lapsemeelsusest on rõõmu täiskasvanutelgi, ja lastega samale tasandile sätib t

Perepilt 1969. aastast: Kihnu rannas veetis Hannes oma esimese suve koos ema Riina ja isa Eval

a end Kaarli ja Eriku isana ta end vähemalt paar korda päevas.

Fotod: Andres Putting, erakogu

diga.

Hannes ja Iiri tutvusid 23 aastat tagasi Itaalias, usulis-poliitiliste pagulastena teel Ameerikasse.

ga nii heas kui ka halvas... Ja kui sellele küsimusele ka reaalselt mõeldakse...

Paarisuhtenõustajaid, koolitajaid ja terapeute on Eestis juba omajagu. Probleemseid peresidki jagub. Kas vajaja abi vastu ka võtab?

Kahjuks on eestlane endiselt vaikne. Tõsi, naised on hakkajamad, kuid paarisuhet saab vaid paaris aidata. Mõnedel juhtudel on mehed lõpuks üsna jutukad ja rahul, et tuldud sai. Aga oli ka juhtum, kus pärast esimest korda mees tahtis jätkata, kuid naine läkski ära.

Huvitav, miks me oleme valmis töökoha koolitusele panustama, isegi maratoni jaoks treenima, kuid suhte hoidmise nimel tehtavaid kulutusi peame liiga suureks?

Kui sa pidevalt sukeldud uude suhtesse, oleksid nagu pidevalt teise klassi istuma jäänud ja sul ei olegi võimalust oma probleemi lahendada ja edasi areneda... See mõjutab ju lõpuks meie kõigi elu.

Lennart Meri ütles kord, et riik on sama tugev, kui on meie perekond. Sellele tuginedes on meie riik ikka päris nõrk.

Norras näiteks pakub riik noortele peredele tasuta suhtekoolitust kohe pärast lapse sündi. Ja näiteks suurfirma LEGO on teinud kõigile oma töötajatele neid koolitusi.

Sõnum on lihtne: kui sinu paarisuhe toimib, siis on sul suhted korras lastega, kolleegidega ja tööl ning sa naeratad tänaval.

Aga miks ei võiks olla koolis perekonnaõpetust?

Täitsa õigus – miks ei või olla!? Miks peab me kool nii akadeemiline olema? Lasteaiastki võiks alustada, sest laps kujuneb ju esimese nelja-viie aasta jooksul.

Ameerikas peeti mind kohati geeniuseks, sest rääkisin nelja keelt ja teadsin paljusid aineid paremini kui nemad. Aga nemad oskasid suhelda, olid inimestena rohkem avatud ja abivalmid.

Koolivägivallast rääkides: seegi on osa suhtlemisest. Mida saaks kohe muuta?

Muutkem täiskasvanutena oma käitumist. Märksõnaks kõikvõimalikud virtuaaltapmised. Me lõbustame end sellega, kuidas toimub mõrv ja siis tund aega otsitakse mõrvarit. Ja nii iga päev. Samas on relval ja relval vahe. Näiteks „Kolm musketäri" on kasvatuslik, Tarantino aga meelehutusega segatud kuritegevus.

Kuidas sa Kaarlit kaitsed?

Praegu on kõik hästi: väravast välja ta üksi ei lähe. Kooli ja koju liigub emaga, kool on siinsamas kodu lähedal, talle sobiva keskkonnaga. Kaarlil on oma elu. Ta on tubli laps, ehkki lõhub rohkem asju kui tema vend ja vahel on selline laamendaja poiss ka. Kuid Kaarel kuulab sõna.

Kuidas on Eriku elu pärast Kaarli sündi muutunud?

Erik oli kolmene, kui Kaarel sündis, kuid meil pole siiani olnud temaga sellist mahaistumist, et kuule, su vennal on puue. Erik on selle kuidagi ise kinni püüdnud ja ma tunnen ta üle siiralt uhkust. Ka see, kuidas ta Kaarli jaoks n-ö ruumi loob. Annab lihtsalt kuhugi koos minnes teada, et kuulge, kui tundub, et mu vend on justkui imelik, ei räägi ja teeb midagi veidrat, siis ärge pahandage – ta on puudega.

Sedasi ilustamata ütlebki? Mitte et erivajadustega või teistmoodi või pisut haige?

Jah, nii ütlebki. See on midagi, mida mina pidin õppima. Mitte invaliid või hull või...

Millal sa pidid Kaarlit esimest korda kirjeldama?

Kui helistasin haiglast tol päeval emale... See hetk on selgelt meeles. Ütlesin, et poeg on puudega.

Seitse aastat tagasi räägiti ju palju Downi sündroomist ja riskigruppidest. Kuivõrd teie selle kõigega kursis olite?

Me teadsime, et kuulume riskigruppi, kuid lootevedeliku proovi me ei teinud. Mida see teadmine siis muutnud oleks? Abort...? Oo ei.

Nüüd, olles puudega lapse vanem, mõistan neid vanemaid, kes soovivad raseduse katkestada või lapsest loobuda. Kuid Kaarel on nii lahe poiss, nii päikeseline. Ta on avanud minu jaoks täiesti uue maailma ja mind nii palju õpetanud. Ühiskonnas tundub puuetega inimene mõnedele koormana. Kuid äkki oleme ikka ühel päeval nii kaugele arenenud, et saame nende maailmast osa ja aru. Ja saame kasutada nende potentsiaali. Kaarli maailmas on nii palju rohkem armastust ja siirust.

Veel kord: kuidas suudab üks mees sellise asjaga hakkama saab?

(Paus) Harjusin tunnetega, mida polnud varem mitte kunagi tundnud, ja olukordadega, mida elus esmakordselt kogesin. Kuna mulle mu naine meeldib, ma armastan oma perekonda ja tahan nendega koos olla, siis see kõik läks veidi kergemalt – protsessi tulemus oli mul enne selle algust teada. Kuid see läbitöötamine aitas mind küll. Aga jah, mehel on seda palju raskem läbi elada. Ma saan nüüd aru, mida tunnevad mehed, kes sellistes olukordades perekonnast lahkuvad.

Lapse saamine on ka terve beebi sündides suhte jaoks paras proovikivi...

Tead, rääkides veel Ameerika ja Eesti mõtteviisidest – on üks huvitav vahe. Eestis jääb naine rasedaks, USA-s oleme meie rasedad, meie ootame. Siin korrigeeriti mind kohe: mitte teie, vaid tema ootab last.

Mõned abielud hääbuvad naise–lapse suhte tõttu, mõned suhted lähevad mehe–töö suhte tõttu.

Loomulikult tuleb aru saada, et abielus ja pereelus on perioode, kui lapse–vanema suhe on kõige intensiivsem. Kuid see ei anna õigustust jätta unarusse abielu. Siis tuleb teadlikult mõelda sellele, et paarisuhet hoides pannakse alus kõigele muule. Kui sa keskendud ainult lapsele, jättes unarusse oma lapse teise vanema, siis selle tulemusena eraldad sa lõpuks ka selle teise vanema oma lapsest.

Jah, sedasi on raske mõelda. Jah, laps on imeline. Ma olen oma poegadesse armunud. Kuid ma sain nad tänu oma naisele. Proovikivi... Tegelikult see polegi ses kontekstis õige väljend, see on täiesti naturaalne osa elust. See on talutav osa. Armastavale, respekteerivale suhtele on see mõistav. Aga mitte neile, kes tahavad kohe täna *à la* „võtan SMS-laenu".

Vaata videot digilehest LPDIGILEHT.EPL.EE

Tunnen puudust oma laste vanaisast

Homme on isadepäev. Sinu isa Evald Hermaküla on oma vabast tahtest juba 12 aastat Metsakalmistul...

... jah. (Ohkab ja näitab üht fotot.) See pilt siin on tehtud mais 2000. Vaid mõni päev enne. (E. H. suri 16. mail 2000 – P. K.)

Ma tunnen puudust oma isast ja oma laste vanaisast.

Tunnen väga puudust temaga suhtlemisest.

Mõtlen talle sageli, vahel harva põikan surnuaiast läbi. Või kohtume teleekraani vahendusel.

Tema surm ja kõik see on mulle ikka veel õrn teema...

(Paus)

Ma sain šoki, kui pidin esimest korda teatripileti ostma (naerab), varem oli isa ju alati kõik piletid ajanud. Aga see päev siin fotol: me käisime isaga minu maakodu vaatamas, ilus ilm oli ja kolasime niisama ringi. Ta polnud seal varem käinud. Sinna kõrvale ostis endale maja Jüri Tenson, meie kunagine Nõmme naaber. Jüri on isast mitmeid pilte teinud. Täiesti teistmoodi portreesid – praegu on mõned tema pildid Draamateatris üleval. (E. H. 70. sünniaastapäeva puhul koostatud näitus „Noor Evald Hermaküla" – P. K.)

(Paus) Aga no mis me rääkisime? Nagu eesti mehed ikka – igasugu asjadest, et peaks onule külla minema. Tol hetkel plaanisime, et kuurile on vaja uus katus panna. Võtsime veel mõõtusid. Kuid miks siis kõik pooleli jäi? Ei tea.

Kui me kunagi kohtume, siis saan teada.

Tudengivormeli anatoomia

Tallinna tehnikaülikooli tudengid on ehitanud kolm tudengivormelit, millega käiakse võistlemas rahvusvahelistel Formula Studenti võistlusel.

Formula Student on tootearendusvõistlus, kus peamiselt tehnikatudengid projekteerivad ja ehitavad vormelauto. Võistlusel hinnatakse auto konstruktsiooni ja tehnilisi lahendusi, maksumust, kiirusomadusi ja kurvisuutlikkust – st vormeliga võisteldakse ka ringrajal.

Eestis hakkas Formula Studenti idee levima juba 2005. aasta alguses, Tallinna tehnikaülikooli ja Tallinna tehnikakõrgkooli ühismeeskonna FS Team Tallinn loomiseni jõuti pooteist aastat hiljem. Nii et 2007. aastal osaleski Eesti tiim esmakordselt Inglismaal virtuaalse prototüübiga, millest nüüd, viis aastat hiljem, on saanud kolm reaalset mudelit.

Meeskonna parimate tulemuste hulka kuuluvad kolm Baltic Openi üldvõitu (2009., 2010. ja 2012. a), Saksamaa 11. koht mullu, Inglismaa 6. koht tänavu ning tänavu suvel saavutatud kauaoodatud võit Ungari võistlusel.

FS Team Tallinna uusim mudel FEST12

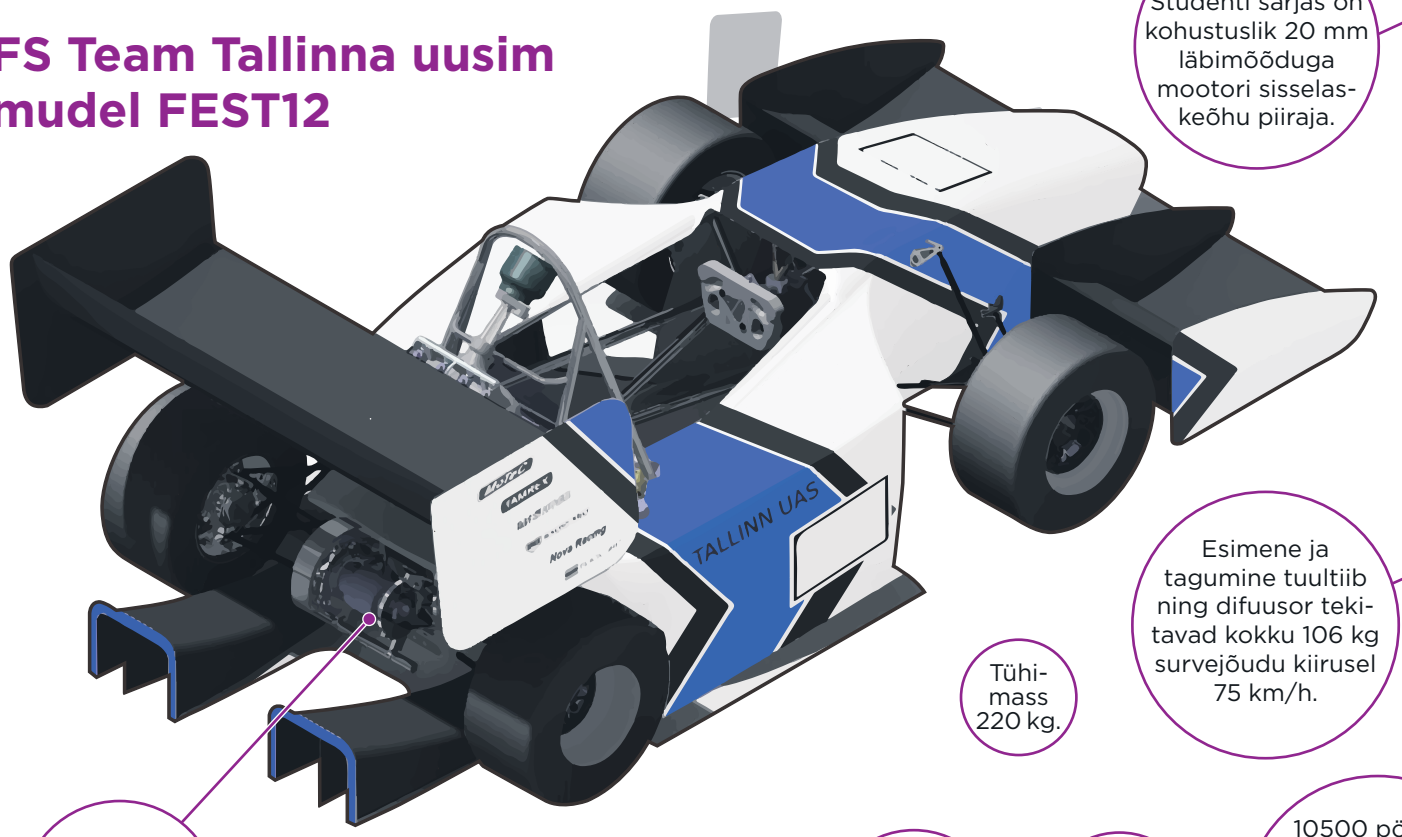

Kettülekanne piiratud libisemisega diferentsiaaliga.

Mootor pärineb 2010. aasta Yamaha YZF-R6 *superbike* tsiklilt.

Kroommolübdeenterasest toruraam, mis ise kaalub 25 kg, on kaetud tööstusdisaini tudengite disainitud süsinikkiust kattepaneelidega.

Tühimass 220 kg.

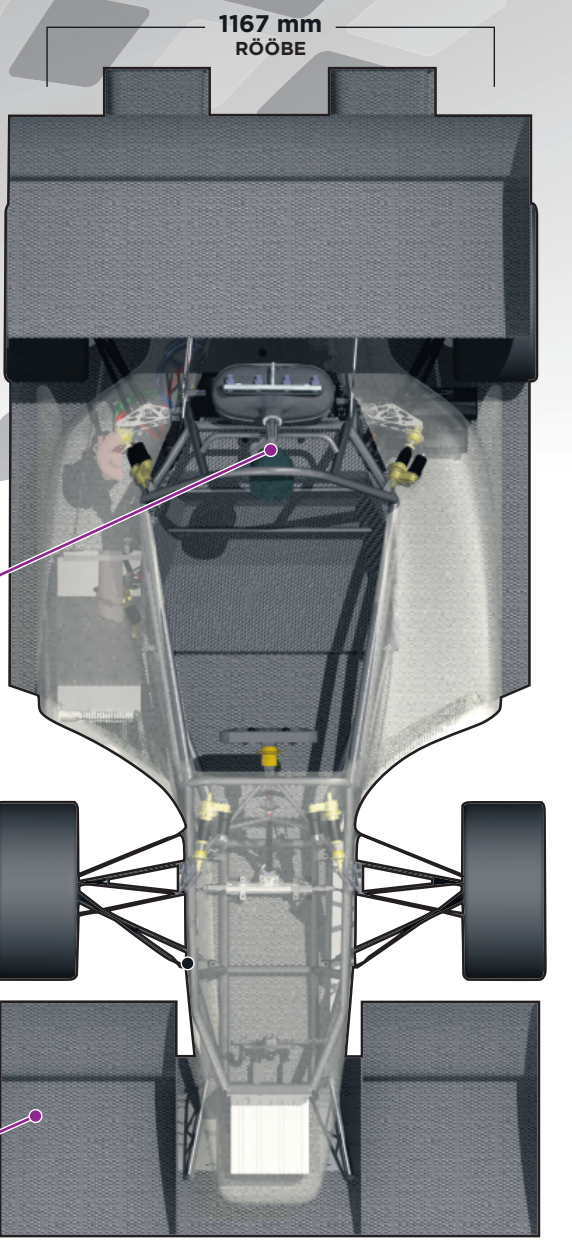

Formula Studenti sarjas on kohustuslik 20 mm läbimõõduga mootori sisselaskeõhu piiraja.

Esimene ja tagumine tuultiib ning difuusor tekitavad kokku 106 kg survejõudu kiirusel 75 km/h.

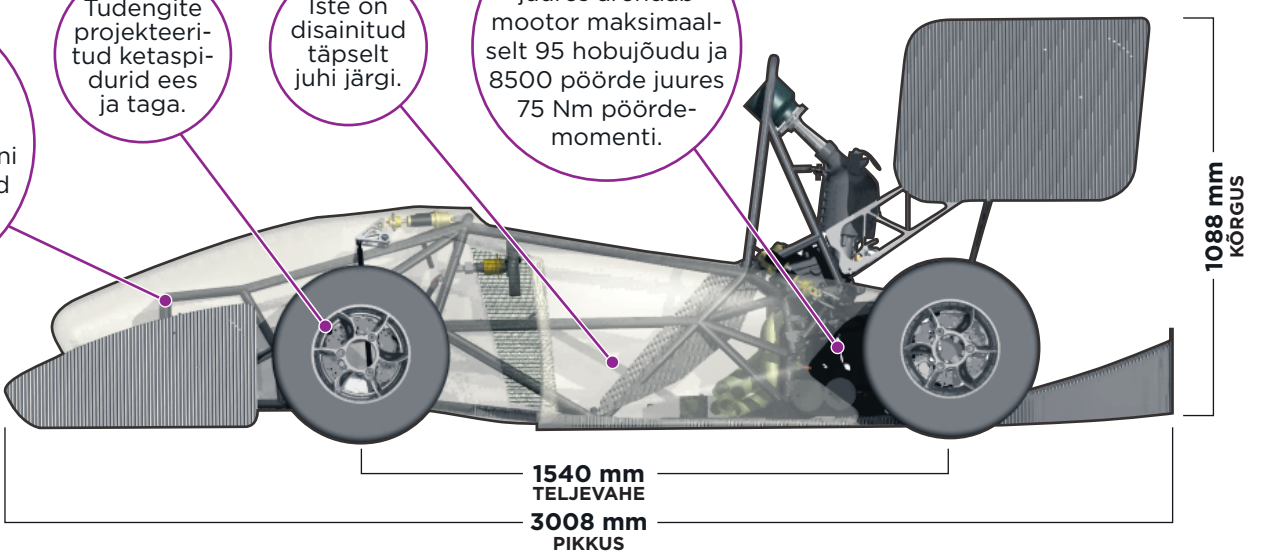

Tudengite projekteeritud ketaspidurid ees ja taga.

Iste on disainitud täpselt juhi järgi.

10500 pöörde juures arendab mootor maksimaalselt 95 hobujõudu ja 8500 pöörde juures 75 Nm pöördemomenti.

Allikas: FS Team Tallinn; **idee autor:** Mari Sarv; **graafika:** Maret Müür

TALLINNA FILHARMOONIA
TALLINN PHILHARMONIC SOCIETY

HOOAJA PEASPONSOR
ALTIA
EESTI

23. novembril, kell 19 Tallinna Jaani kirik

KOORI- JA ORELIFANTAASIA CUM JUBILO

Põhjamaade kirikumuusika
elav legend **Kaj-Erik Gustafsson 70**

18. novembril kell 19.00 Mustpeade maja, Valge saal

BAROKK JA PAGANINI

JEVGENI SVIRIDOV barokk-viiul, viiul
Jevgeni Sviridov on seitsme rahvusvahelise konkursi laureaat, sh noorim Bachi-konkursi võitja

TALLINNA FILHARMOONIA | TEL +372 6699 940 | KONTSERDIINFO: WWW.FILHARMOONIA.EE

EESTI KULTUURKAPITAL · ERR · EESTI EKSPRESS · PILETIMAJA

Viiruslik hobutants Korea klouni esituses

Süüdimatu rõõm sihitust ringikarglemisest, hullumeelsed rõivad, äärmuseni kruvitud positiivsus ja täiesti arusaamatu lüürika: sündinud on maailma suurim popsensatsioon.

Graafika: Maret Müür

Marlen Rein

Viimasel ajal on kogu maailma pilgud pööratud Korea poole. Põhjuseks ei ole isoleeritud Põhja-Korea manöövrid, vaid hoopis internetis kõiki rekordeid purustav Lõuna-Korea räpplaulja Psy.

Isegi muusikakriitikud või „peasüüdlane" ise ei oska päris täpselt seletada, miks pea igas maailma nurgas seda pisut pontsakat, võõras keeles laulvat ja värvilisi riideid kandvat „hobusetantsu" demonstreerivat lõunakorealast nii palavalt armastatakse. Räppar kodanikunimega Park Jae-sang peab üleöö saabunud kuulsust ühelt poolt heaks õnneks. Teisalt leiab aga, et on suutnud oma videoga stressis inimesi veidi lõbustada. Lõuna-Korea muusikamaastikul on Psy „vana kala" ja seal jälgitakse tema tegemisi juba viimased kümme aastat suure huviga. Globaalne edu saabus aga paar kuud tagasi, kui ta oma humoorika video „Gangnam style" portaali Youtube'i üles riputas.

Kuigi enamik läänemaailma vaatajaid koreakeelse laulu sisu ei adu, vihutakse galopeerivat tantsu imiteerida nii, kuidas jaksatakse.

Naljaka ja pisut absurdsena tunduva video taga peitub tegelikult satiiriline kommentaar riigi uusrikaste pihta. Nimelt pilkab laulja Lõuna-Korea pealinna Sõuli ühe luksuslikuma piirkonna Gangnami elanike pillavat eluviisi.

Kiire rikkus ja liialdused

Veel mõnikümmend aastat tagasi oli see üks mahajäänumaid põllumajanduslikke piirkondi. Nüüd on suurte riisipõldude asemele kerkinud Prada ja Gucci butiigid, trendikad ööklubid, kallid erakoolid, suurfirmade peakontorid ja Aasia suurim maa-alune kaubamaja. Linna ihaldatuimas piirkonnas elavad uusrikkad said 2000. aastate algul toimunud kinnisvarabuumiga sisuliselt üleöö veelgi suurema summa omanikuks. Suure mammona tõttu ei oska paljud enam päris arukalt krediitkaartidega ringi käia ja kingivad näiteks oma teismelistele võsukestele protseduuri ilukirurgia kliinikus.

Neid on Gangnamis külg külje kõrval sadu. Kuna kinnisvarahinnad küündivad seal sama kõrgele kui pilvelõhkujad, elab Gangnamis vaid üks protsent kogu pealinna elanikest. Vaid nemad suudavad ja on valmis ühe ruutmeetri eest keskmiselt 8000 eurot välja käima. Seega väljendab Psy laul ühelt poolt teiste linnaosade elanike kadedust ja viha ning teisalt rikkurite mõttetut priiskamist.

Gangnam ei ole lauljale sugugi võõras koht, kuna just seal veetis ta oma lapsepõlve. Kool oli Jae-sangi jaoks aga alati pigem nuhtluseks. Igavledes tüütas ja naerutas ta pidevalt klassikaaslasi, olles õpetajate jaoks tõeline kirstunael. Nii meenutavad endised õpetajad, kuidas kuulus laulja juba keskkoolis artistliku ja julge olemisega seksuaalse alatooniga nalju tegi ja terve klassi tähelepanu õppetöölt kõrvale juhtis.

Pärast keskkooli pidi Jae-sang traditsiooni kohaselt keskenduma oma isa elektroonikavidinaid tootva firma ülevõtmisele ning alustama ärijuhtimise õpinguid mainekas Bostoni ülikoolis. Kõikide võimaluste maale Ameerika Ühendriikidesse jõudes avastas aga noormees, et see eriala ei huvita teda. Pärast esimest semestrit jäidki õpingud pooleli ning ta kulutas ülejäänud õppemaksu eri muusikainstrumentide peale.

Lisaks otsustas ta Berklee muusikakolledžisse õppima minna. Ei jätkunud tal aga sealgi piisavalt püsivust ning pärast mõne üksiku aine läbimist naasis ta Lõuna-Koreasse suure sooviga alustada edukat muusikukarjääri.

Algul oli tema tee eduni üsna konarlik, kuna tema muusikat peeti liiga vulgaarseks. Nii sai ta esimese albumi sobimatu sisu ja imelike tantsuliigutuste eest trahvi. Teist kauamängivat peeti samuti noortele negatiivseks, mistõttu keelati selle müük alla 19-aastastele. Mitmete järgnevate keeldude kiuste muutus ta aga kodumaal üha populaarsemaks. Nüüd on globaalne edu aga senised tagasilöögid ületanud ning Psy naudib iga hinna eest kuulsuse vilju.

Salongikõlblik segasus

Viimasel ajal on Psyl oma abikaasale ja kahele kaksikutele tütardele jäänud üsna vähe aega, kuna ta käib mööda maailma ringi ja õpetab rahvale galopeerivat tantsu.

Ta on sage külaline populaarsetes telesaadetes ja on muutunud armsaks paljudele prominentidelegi. Näiteks on veidrat tantsustiili kiitnud või järele proovinud muusikud Britney Spears, Robbie Williams, Nelly Furtado, Kate Perry, näitleja Tom Cruise või vormeliäss Sebastian Vettel. Isegi ÜRO peasekretär Ban Ki-moon demonstreeris pressikonverentsil oma „hobutantsu" ning ütles, et sooviks Psy globaalset edu mõnel üllal eesmärgil ära kasutada. Suurt edu aimas ka hea „staarininaga" Justin Bieberi mänedžer Scooter Braun, kes on korealasega juba käed löönud.

Lisaks ilmub iga päev internetti uusi paroodiaid.

Nii võib internetiavarustest leida Gangnami stiilis pulmavideo, Filipiinide vangide, USA mereväe või vetelpäästjate „ratsatantsu". Palju tähelepanu on kogunud maineka Briti Etoni poistekolledži kasvandike pilkav video, kus naerdakse kogu kooli ja endi üle. Isegi Põhja-Korea, mis muidu on välismaailmale suletud, on oma paroodia valmis meisterdanud. Nimelt tehakse selles nalja Lõuna-Korea presidendikandidaadi üle. Populaarne on ka Hiina dissidendist kunstniku Ai Weiwei paroodia, kes demonstreerib „hobutantsuga" ja käeraudu viibutades vastumeelsust Hiinas valitseva tsensuuri vastu. Hiina riigiaparaat reageeris kiirelt ja blokeeris sellele ligipääsu. LP

GANGNAM STYLE

Park Jae-sang
Sündinud 31.12.1977

- **Haridus:** Banpo alg- ja põhikool, Sehwa keskkool, Bostoni ülikool (lõpetamata), Berklee muusikakolledž (lõpetamata).
- Alates 1999. aastast aktiivne muusikaäris.
- Aastatel 2001–2012 on välja andnud 6 albumit.
- Video „Gangnam Style" postitati YouTube´i 15. juulil 2012. aastal. Klippi on seni vaadatud üle 600 miljoni korra.
- Lavanimi Psy on lühend sõnast *psycho* (psühho).
- 14. oktoobril 2006abiellus tšellisti Yoo Hye-yeoniga.

Facebooki laiki
781 770

Twitteri jälgijaid
1 094 071

1 — **Justin Bieber „Baby"** 797 335 508 vaatajat, Üles laetud 19.02.2010

2 — **PSY „GANGNAM STYLE"** 671 838 393, 15.07.2012

3 — **Jennifer Lopez „On The Floor"** 618 061 037, 3.03.2011

4 — **Eminem „Love The Way You Lie"** 512 247 729, 5.08.2010

5 — **Shakira „Waka Waka"** 498 871 033, 4.06.2010

Youtube'i kõigi aegade vaadatuimad muusikavideod

TARTU ÜLIKOOL

TARTU ÜLIKOOLI KEEMIAOSAKONNA JA KEEMIA INSTITUUDI VILISTLASTE KOKKUTULEK

toimub 24. novembril 2012.a.
Chemicumis ja Dorpati konverentsikeskuses

11.00-13.30 Konverents *„Keemia Instituut täna"*, Chemicum, Ravila 14A
13.30-15.00 *„Lahtiste uste aeg"*, Chemicum, Ravila 14A
19.00-24.00 Üritus jätkub Dorpati konverentsikeskuses, Soola 6

Osavõtuks registreerumine ja info internetis:
www.chem.ut.ee Kokkutulek

Info:
Tel: 7 375 186 (Marju Salve) ja 7 375 261 (Marju Rosenthal)
E-post: marju.salve@ut.ee ja marju.rosenthal@ut.ee

Tartu Ülikooli Keemia Instituut

Kalev Draakon
ja
Pere
Pagari- ja kondiitritooted aastast 1912
esitlevad:

meediapartner:
3 VIASAT

NUKU
TEATER THEATRE MUUSEUM MUSEUM KESKUS CENTRE
MUUSIKALI — TEATER
www.nuku.ee

Parim jõulukingitus endale, perele ja sõbrale!

ROHELINE ROKIB!

SHREK MUUSIKAL

Põhineb DreamWorksi animafilmil ja William Steigi raamatul

Lavastaja AIN MÄEOTS (Vanemuine)

Peaosades SEPO SEEMAN (Endla teater) · NELE-LIIS VAIKSOO

Muusikal "Shrek" jõuab lavale erikokkuleppel Music Theatre Internationaliga (MTI), mis varustas NUKU teatrit ka kõigi lavastuse aluseks olevate autoriseeritud materjalidega. MTI, 421 West 54th Street, New York, New York 10019 tel.: (212) 541-4684, www.mtishows.com

Esietendub 31. märtsil 2013
Nokia Kontserdimajas
www.nuku.ee

kunstiline juht VAHUR KELLER
direktor MEELIS PAI
NUKU · Lai 1 · 10133 Tallinn
info ja piletite tellimine
6679 555 või
kassa@nuku.ee

KULTUURIMINISTEERIUM
PENOSIL
PILETILEVI
TICKETPRO www.ticketpro.ee
PRINT BEST TRÜKIKODA
Pere
Info-Auto www.infoauto.ee
SOODUSPILET.ee
kaubamaja
TALLINK
Apteek

Siima Škop joonistas meile kireva lapsepõlve

Kuulsa Siima Škopi käe all said endale näo terveid põlvkondi rõõmustanud raamatukangelased: Okasroosike, Pöial-Liisi, lehekülgede kaupa loomi. LP-le rääkis kunstnik parimate piltide sünnilood.

Heidit Kaio

Siima Škopi raamatuillustratsioonidel ilulevad kaunid printsessid ja tarmukad kangelannad võlusid umbes kolmkümmend aastat tagasi väikesi tüdrukuid vähemalt samavõrra kui klassikalised lood ise.

Peale „Lumivalgekese" ja „Väikse Muki" kuuluvad Škopi menukite sekka ka „Pöial-Liisi", „Tulipunane lilleke" ja „Okasroosike".

Siima kodumaja fuajees võiks vabalt filmida mõne kultussarja „Hercule Poirot'" osa. Välisukse kõrval vineerist tahvlil on paberile musta tušiga kirjutatud korterinumbrid ja elanike nimed, kellest mõnegi töid on eksponeeritud Eesti kunstimuuseumides ja -saalides. Lingist avatav lift vinnab külalised kuuendale korrusele.

„Lapsekesed, tulge edasi," ütleb 92-astane Siima külalistele, ilmselt sõltumata nende east. Vanus on talle risuks kaelas: liikuda saab vaevaliselt, ratastega toe najal, haigused teevad liiga ja nägemine on peaaegu kadunud.

„Ah, mis me sellest räägime," rehmab ta. Viimased kolm-neli aastat pole ta üle oma Vabaduse väljaku šiki, kuid värskendusremonti vajava korteri läve astunud.

Siima on vaieldamatult daam.

Enese pildistamiseks kordaseadmine võtab aega, fotograaf ootab kannatlikult. Vanaproua Siima silub juukseid, sätib villase vesti õlga, sikutab seda pihast sirgemaks. Seob õlasallile lõua alla kena sõlme ja heidab küsiva pilgu: kas sobib? Ta lubab teha vaid mõned pildid, nõuab digikaamerast tulemust näha ja lõkerdab rõõmsalt: „Oi, kui ilus plikatirts!"

Peagi taas lettidele jõudva „Väikese Muki" esmatrükk ilmus 1959. aastal, kui Siima oli 39-aastane. Aasta varem oli ilmunud „Lumivalgeke", selle ajani oli ta peamiselt plakateid joonistanud. „Lihtsalt ei antud töid. Aga mis sellest enam rääkida," ütleb ta.

Pakkumine „Väikest Mukki" illustreerida tuli osalt sellepärast, et Siima oli sõja ajal elanud kolm aastat Usbekistanis Fergana linnas.

Aastapikkune eeltöö

„Tänu Usbekistani kogemusele tunnetasin ma Aasia hõngu," ütleb ta.

„Väikese Muki" tegevus toimub muinasjutulises Pärsias, kesk tohutuid rikkusi. Raamat on praegu teise klassi laste kohustusliku kirjanduse nimekirjas. Lugu räägib sellest, kuidas teistest erinevast poisikesest – ta on oma ea kohta lühikest kasvu – saab tänu heale õnnele jõukas mees. Õpetlik lugu, kahtlemata.

„Oi, kui ilus plikatirts," viskab Siima nalja, uurides endast hetk tagasi tehtud lehepilti.

„Mulle meeldib pikkade ninadega pilt," ütleb Siima „Väikesest Mukist" pärit stseeni kohta, kus kuningas ja tema õukond on söönud Muki müüdud viigimarju, mis teevad nina pikaks ja kõrvad suureks.

„Väikese Muki" Usbekistanist: katavad käelaba-

Foto: Tanel Meos

„Ma võtsin selle töö vastu, sest Wilhelm Hauff kirjutab nii oivaliselt kenasti," kiidab Siima.

Kõhnukese lasteraamatu illustreerimine võttis tänapäeva mõistes üüratu aja. Muinasjutu-Pärsia pidi laste silme ette astuma justkui päris maailm, kujutatud esemed, interjöörid ja loomulikult riided pidid olema nii ehtsad kui vähegi võimalik.

Mukile näo andmiseks tegi Siima tublisti eeltööd, käis raamatukogus näidiseid otsimas, istus Moskvas riiklikus idamaade kunsti muuseumis, uuris materjale.

Infot sai kokku tohutu hulk, koos eeltööga kulus „Väikese Muki" illustreerimiseks peaaegu terve aasta! Ometi pole see olnud Siima jaoks erandlikult pikk töö, võrreldavas mahus aega võttis teistegi armastatud raamatute illustreerimine.

Siima lehitseb „Väikese Muki" raamatut, kuni jõuab üle kahe lehekülje laiuva pildini, mis kujutab õukonnastseeni.

„Seda oli kõige keerulisem joonistada: siin on palju detaile ja mina ei ole midagi välja mõelnud! Kas pole kena pilt?" rõõmustab kunstnik tagantjärele.

Siima illustratsioonid on lummavad osalt sellepärast, et kujutatud inimesed on lihtsalt nii ilusad. On's neil ka prototüübid, inimesed kunstniku enda elust?

„Oh, ei! Need on lihtsalt minu peas olemas," kinnitab Siima.

Siima enda lemmikpildid on ilmunud Eno Raua raamatus „Karu maja". (Kellele pealkiri midagi ei ütle: see on raamat, kus oli lugu siilikesest, kes ostis endale uue poti. Kahjuks käitusid tema sõbrad mäger ja kurg ebaviisakalt, nimetasid potti kehvakeseks, kuni siil nutma hakkas. Lõpp oli aga õnnelik: potis valmis suurepärane õunasupp.)

Autori mõtte järgi

„Mulle endale see raamat meeldis," ütleb Siima Škop. Üks töö sellest raamatust ripub siiani tema korteri seinal, nimelt see, kus kalad, suud ammuli, veest välja vahivad, kaldal istub aga kampsuni ja sooja mütsiga jänes.

Siima räägib, et on alati püüdnud joonistada just nii, nagu autor tema meelest mõelda võis.

„Mina ise ei praalinud," kinnitab ta. Näiteks inglise muinasjuttude raamatus, mis on ilmunud sarjas „Saja rahva lood", kannab üks eideke just sellist tanu, mida on kandnud ainult inglased.

Poeg Oleg ja tütar Zoja olid Siima esimesed kriitikud, nende peal katsetas kunstnik, kas pildid on huvitavad või mitte. Kui Siima tegi „Väikest Mukki", oli poeg kümne- ja tütar üheksa-aastane – „parajas eas vaatajad ja lugejad".

Pildid käesoleva loo illustreerimiseks valis Siima ise välja selle järgi, et „millised tulevad ajalehes hästi välja". Ta vaatas süvenenult iga enda tehtud illustratsiooni, nagu läinuks pildi sisse, ja andis neile hinnangu. Ühe pildi kohta inglise muinasjuttudes ütles isegi, et „kole pilt".

Kuuskümmend aastat

Üsna ootuspäraselt meeldivad Siima Škopi illustratsioonid ka täiskasvanutele. Siima on kuulnud, et tema illustreeritud raamatuid pidavat lausa kollektsionäärid koguma. Ja põhjust on, sest ehkki uustrükke ilmub, ei ole Siimalt enam aastaid tulnud ühtki vastset raamatuillustratsiooni.

„Tervise pärast ei ole ma töötanud aastast 1996. Kui palju aastaid! Ma olen ikka 92. Kas te arvate, et ma olen noor?! Midagi peas veel liigub, aga füüsisega on häda."

Ema aitamiseks kolis poeg tema juurde, suureks abiks on ka kohalik juudi kogukond: Siima juures käib abiline, kes aitab majapidamistöid teha. „Sellest on väga, väga suur abi, et juudi kogudus minust hoolib," tänab kunstnik.

92-aastane pole kerge olla, sest sõbrad ja armsad kaovad kõrvalt. Külalisi küll käib, aga suurem osa sõpru on surnud.

„Mul on Dagmarist kahju," ohkab Siima. Koos Dagmar Normetiga on nad teinud raamatud „Delfiinia", „Une-Mati" ja „Une-Mati rannakülas". Siima tegi vahel isegi ettepanekuid, kuidas kujutada üht või teist tegelast – näiteks Une-Mati lugudes üles astuvat Käsmu nõida. „Ta pole kongus ninaga nõid… nagu ma ise," pöörab Siima jutu naljaks, muheleb korraks ja viipab seina poole, kus ripub hiiglaslik portree. „Mu mees Andres Vanapa, see tähendab Viktor Mellov – teda pole enam kaheksa aastat…" Portree on maalinud Vanapa sõber ja naaber Luulik Kokamägi. „Me elasime 60 aastat Viktoriga koos. Ega ei olnud lihtne! Kasvatasime lapsi ja… Mul on kaheksa lapselast. Kümnes lapselapselaps sündis paar päeva tagasi, poisile pandi nimeks Joosep," on Siimal siiralt hea meel.

***

Kui me lahkume, tuleb Siima meid uksele saatma. Ta on heas tujus ja ütleb justkui endamisi: „Ikkagi on naljakas, et keegi minu töid mäletab!" LP

> Poeg Oleg ja tütar Zoja olid Siima esimesed kriitikud, nende peal katsetas kunstnik, kas pildid on head.

Vana daami tanu on selline, mida on kantud ainult Inglismaal. Siima leidis selle, kui valmistus „Inglise muinasjutte" illustreerima. Siima sõnul pole enamusel lasteraamatutes portreeritud inimestel päriselus prototüüpe, üks väheseid erandeid on see proua pildil.

„Põial-Liisi" on Siima üks lemmikuid ja see putukaga pilt peaks tema meelest hästi lehte sobima. Põial-Liisi riietus on hollandipärane.

Siima Škop räägib, et Eno Raua raamatu „Karu maja" illustratsioone meeldis talle väga välja mõelda ja teha.

paljude tegelaste kostüümid on näiteks hõlstid, mille varrukad sid ja triibulised halatid.

MASSAAŽIKABIIN minivanniga - 54%
RSC-393-I, 90x90 cm klaasist tagaseinad, massaažidüüsid, lae- ja käsidušš.
229 € (499 €)

LAMINAATPARKETT (SAKSAMAA)
-62%
8 mm, klass
32 5,99 € /m² (15,9 €)
PIIRATUD KOGUS!

20 SORTI TAPEETI HINNAGA 1 € !

KÖÖGISEGISTI ROSENTHAL
RMX-ROZI00J-00 -50%
37,9 € (75€)
garantii 5 aastat

AKRÜÜLVANN ROSENTHAL
-44%
RBT-OVAL-180 ,180X90X67 CM
449 € (799 €)

Vaata lähemalt pankrotivara.com ja www.laohind.ee

Tallinn: Tallinn Kohila 2A (Politseimaja kõrval) E-R 10-18; L, P 10-16
Tartu: Turu 45B / Sepa Keskuse uus hoone (parkimine tasuta) E-R 10-18; L, P 10-16

Birk Rohelend
LP kolumnist

Asendamatud vanad inimesed

Käisin hiljuti Londonis, stsenaristide festivalil. Londonis oli tore. Igal pool valitses *halloween*: poodides, pubides ja tänaval, kus jalutasid vastu vurrude ja kõrvakeste, sabade ja värviliste ninaotstega inimesed. Isegi üks muljetavaldavate musklitega Tarzan, kelle ainsaks kehakatteks kaheksakraadise ilmaga oli loomanahk niuete ümber. Festivalil valitsenud meeleolu oli sellest hoolimata töine ja asjalik. Harry Potteri viimaste osade režissöörist „Mad Meni", „Midsomeri mõrvade" ja „Silent Witnessi" stsenaristideni ning päris algajateni välja ühendas kõiki üks: uudishimu maailma vastu.

Ma olen vahel tundnud teatavat kahjutunnet, et olen sündinud just siin ja praegu. Jumal tänatud, et sündisin Nõukogude Liidus ning jõudsin ära näha mustvalge televiisori ja teleprogrammi, mis algas õhtul kell kuus. Hea, et kogesin seebikriisi ja kohvikriisi ja kõikvõimalike muude asjade kriisi ning olin valmis surema elektrisiniste retuuside eest, mis maksid rohkem kui tuhat rubla.

Aitäh, Dostojevski!

Olen tänulik selle eest, et sain üles kasvada klassikalise kirjandusega ja et Dostojevski, Balzac ja Hugo olid oma töö selleks hetkeks juba ära teinud, kui sain oma esimese lauaarvuti omanikuks: ülikooli teisel kursusel.

Ometi olen tundnud pisukest kahetsustorget, et pole saanud elada maailma kõige huvitavamal ajal, 20. sajandil. Nagu Agatha Christie aastatel 1890–1976. Sündida ajal, mil tänavail liikusid hobukaarikud ja olla sportautode arengu tunnistajaks. Näha maailma esimesi lennukeid õhku tõusmas ja elada kaasa Neil Armstrongi esimestele sammudele Kuul. Alustada maani kleitidega ühiskonnas ja lõpetada Woodstockiga, kus tantsiti ihualasti lageda taeva all. Näha pealt, elada kaasa ja mäletada aega, kui kõik polnud veel hoopiski nii, nagu praegu.

> **Alustada maani kleitidega ühiskonnas ja lõpetada Woodstockiga, kus tantsiti ihualasti lageda taeva all.**

Ma mäletan, kuidas me seisime Balti ketis ja vandusime, et sööme vajaduse korral kas- või kartulikoori. Kuidas me laulsime ja olime uhked, et oleme vabad. Ja kuidas me lootsime, et kõik läheb paremaks. Praegu oleme sunnitud tunnistama, et muutused Eesti ühiskonnas on ainult pinnapealsed.

Mälu ja südametunnistus

Vabariigi aeg on toonud uued ilusad autod ja majad, aga sisemine areng on jäänud tulemata. Alles on jäänud õõnsad loosungid, kasutud viisaastakuplaanid ja valitsevate struktuuride harjumus rahvale piinlikkustundeta valetada. Peale on kasvanud põlvkondi teflonimesi, kes ei saa enam isegi aru, kui dekadentlik nende suhtumine on. Seetõttu on tõeliselt inspireeriv suhelda inimestega, kes on oma elus näinud rohkem kui internetti. Inimestega, kes mäletavad, et alati ei ole olnud nii, nagu praegu. Inimestega, kelle ergas vaim ja tähelepanelikkus võivad muuta maailma. Mul on sageli kahju, et mul ei ole enam vanemaid ega vanavanemaid. Ma tahaksin väga, et minu kõrval oleksid iga päev inimesed, kes kannaksid ühiskonna mälu ja südametunnistust. Et need inimesed kunagi otsa ei saaks. Inimesed, nagu festivalil kohatud 80-aastane Tony Garnett, kes on üle 50 aasta töötanud stsenaristina ja kelle silmad ikka veel eredalt säravad, kui ta ütleb: „Tõde on alati palju veidram kui väljamõeldised." LP

JÄRGMISEL LAUPÄEVAL, 17. NOVEMBRIL RÄÄGIME

tõtt ja ainult tõtt

VIINI POSTMARK
Veljo Käsper (1967)

Martin Rolli (Jüri Järvet) elus on kõik hästi – endisel sõjamehel on naine, kaks last, töökoht ja lootus uuele korterile. Sõber Tõnisele (Alfred Rebane) aga paistab asi kahtlane ning kui ta on lõplikult veendunud, et Martin on tegelikult muutunud kelgunööriks, kes kõigi lükata-tõmmata, teeb ta viimasele peo käigus kihlveoettepaneku. Viini postmargi ehk haruldase Austria margiploki kaotamisega riskides peab Martin Roll järgneva päeva jooksul rääkima kõigile üksnes tõtt ja ainult tõtt...

„Viini postmark" on parimate Hollywoodi žanrikomöödiate stiilis naljafilm, mis võtab ühe tugeva idee ja mängib selle läbi kõigis variatsioonides. Vaataja ebasümpaatia amoraalsete inimeste, nagu peainsener Saulus (Einari Koppel) või selgrootu meistriabi Tasku (Ervin Abel), suhtes leiab täit rahuldust, kui allaheitlik Roll hakkab ühel ilusal päeval kõigile näkku ütlema, mida neist arvab. Tulemused on ühtaegu ootamatud ja ootuspärased nagu heas Hollywoodi filmiski.

VAID **4,99€** FILM!

+1,15 € EESTI PÄEVALEHE VÕI LP EEST

LP Eesti Päevaleht
Filmid nüüd müügil ka koos uue laupäevalehega LP!

Filmid on müügil paremini varustatud poodides.
Tahad filme otse koju – telli!
Info ja tellimine: **eestifilm.epl.ee**

Eesti filmiklassika · Eesti Päevaleht

FILMISARI JÄTKUB VEEL 15 DVDga! VAATA LÄHEMALT: eestifilm.epl.ee

Viis meetrit puhast ilu

Kas ilu saab mõõta? BMW on teinud selle võimalikuks, andes täiuslikule ilule mõõtmed: viis meetrit pikk, 1,8 tonni raske ja maksab keskmise eestlase kümne aasta teenistuse.

Raivo Murde

Räägitakse, et väga ilusad ja ühtlasi targad inimesed jäävad sageli üksikuks, sest meie, tavainimesed, ei julge neile läheneda: neist üksnes unistatakse. Automaailmas jääb asi rohkem raha taha. Väga ilusad ja head autod on lihtsalt nii kallid, et sa pead olema kas väga rikas või peast põrunud, et endale midagi sellist lubada. Jääb üle vaid unistamine. Üks selline unistuste auto on BMW 6. seeria Gran Coupé.

See on järjekordne pärl sedaankupeede seeriast, millega esmakordselt üllatas automaailma kaheksa aastat tagasi Mercedes-Benz, kes esitles neljaukselist kupeed CLS. Sama trikki kordas Audi oma mudeliga A7. Nüüd on siis ka BMW kupeel harjumuspäratult neli ust. On lihtsalt uus mood nimetada ilusad sedaanid neljaukselisteks kupeedeks. Tegelikult ei ole Gran Coupé puhul uste arvul tähtsust. Iga nurga alt vaadates on see nii ilus auto, et pole vahet, kas sellel on neli, kaheksa või mitte ühtegi ust.

Eelnev jutt kõlab lollina, aga Gran Coupé üks väärtusi on tõesti uskumatult õnnestunud välimus, mis väärib kunstiteosega võrdlemist. Aplaus BMW peadisainerile Adrian Van Hooydonkile, kes on oma meeskonnaga kujustanud auto, mis on ühtviisi ilus, elegantne, jõuline ja ajatu ega ole ometi pealetükkivalt edev. Julgen ennustada, et BMW Gran Coupé on ihaldatud sõiduk ka kolmekümne aasta pärast, nii nagu praegu BMW esimene 6. seeria kupee 1976. aastast.

Mitte liiga praktiline

Algas ju 6. seeria uus ajastu üheksa aastat tagasi ühtviisi kirutud ja kiidetud disaineri Christopher Bangle'i kujustatud kaheukselise kupee ja kabrioletiga, mis oli paljude arvates kobedam versioon tema loodud koledast 7. seeria BMW-st. Vastne Gran Coupé ongi vahepeal ilusamaks lihvitud 6. seeria täiendav mudeliversioon.

Neil kolmel autol on palju kattuvat: nii armatuurlaud, mootorivalik kui ka kõik seadmed. Hinna ja kere pikkuse järgi võiks ju arvata, et tehniliselt on need 7. seeria lipulaeva nn sportversioonid. Tegelikult põhineb 6. seeria väiksemal 5. seerial, nii nagu Mercedese ja Audi analoogsed sedaankupeed E-klassil ja A6-l. Niimoodi saab tootja uhkema disaini eest klientidelt vähemalt paarkümmend tuhat eurot rohkem raha küsida. BMW on selle hinnalisa teistest kõrgemalegi kruttinud. Kuid maailmas jagub piisavalt inimesi, kellel pole selle jaoks rahast kahju. Peale selle on nad ilu nimel nõus loobuma praktilisusest. Kuigi sedaankupeel on neli ust ja piisavalt jalaruumi, pääseb tagaistmele langeva katusejoone tõttu oluliselt vaevalisemalt. Ruumi on taga eelkõige kahele sõitjale, pearuumi napimalt ja ega pagasiruumgi hiilga suurusega. Juht tunneb end aga Gran Coupé rooli taga hästi. Mugavus- ja turvavarustuse ning vidinate kirjeldamiseks peaks kogu LP täis kirjutama. Juhil polegi peale roolikeeramise palju muud vaja teha. Isegi tagarattad on pandud veidi keerama, et auto võtaks kurve veelgi täpsemalt. Tuleb vaid valida seade – mugav, ökonoomne, sportlik või suisa supersportlik – ja auto muutub nagu havi käsul. Kõik on filigraanne, kuid siin peitubki mure. Kui nutikas naine või mees on kingitus vestluspartnerile, siis ülinutika auto rooli taga võib igav hakata. Kuid sellegi vastu on BMW leidnud tehnilise lahenduse: diiselmootor mängib põrina asemel autofanaatiku lemmikmeloodiat „müdisev V8". LP

BMW 640d Gran Coupé

Võimsus, kW (hj):	230 (313)
Pöördemoment, Nm:	630
Suurim kiirus, km/h:	250
Kiirendus 0–100 km/h, s:	5,4
Keskmine kütusekulu, l/100 km:	5,7
CO2 pääst, g/km:	149
Pikkus/laius/kõrgus, mm:	5007 / 2081 / 1392
Telgede vahe, mm:	2968
Hind alates, eurodes:	87 480

Plussid
Kõik on suurepärane

Miinused
Vaid vähesed saavad seda endale lubada

Heitlik ilmastik paneb auto tervise proovile!

Kanadas juba üle 25 aasta tegutsenud kvaliteetseid korrosioonivastaseid vahendeid tootev Krown on nüüd ka Eesti turul. Juba aastajagu pakub Krown Eesti OÜ autoomanikele võimalust kaitsta oma sõidukit parimate korrosioonivastaste meetmetega ning pikendada nõnda selle eluiga.

Margus Tammsaar, Krown Eesti OÜ tegevjuht kinnitab, et Krown Eesti näol on tegu pikaajaliselt tegutsenud eduka Kanada ettevõtte laienemisega ka Eestisse. „Kanadas on Krownil 230 töötluskeskust. Euroopa turul on Krown tegutsenud kaks aastat, nüüd aga on meil hea meel pakkuda ka kodumaistele klientidele soodsat ja tõhusat abi roostevastases võitluses," sõnab Tammsaar.

Heitlik ilmastik paneb auto proovile

Iga autoomanik soovib, et tema sõiduvahend säilitaks nii välimuse kui ka töökindluse pikkadeks aastateks. Eesti ilmastik on heitlik, mis sunnib omakorda autoomanikku sõiduvahendi eest regulaarselt ja asjatundlikult hoolt kandma. Sool, niiskus, talvised teeolud – kõik see mõjutab autokere seisundit ning soodustab selle enneaegset roostetamist. Talvel, kui temperatuur liigub öösiti alla 0 kraadi ja päeval tõuseb üle 0 kraadi, siis on Krowni spetsialistid teinud kindlaks, et korrosioonniprotsess kiireneb kuni 100 korda! Tagajärgede kuluka lappimise asemel on mõttekam võimalikele kahjudele mõelda varakult ja seda ennetada, kaitstes autot korrosioonivastase töötluse abil.

„Kindlasti soovin rõhutada, et meie poolt korrosioonitöötluses kasutatavad vahendid ei sisalda lahusteid ega muid mürgiseid kemikaale. Tegu on loodussõbralike vahenditega, mis kaitsevad autot ning on ühtlasi ohutud nii keskkonnale kui ka elusorganismidele," selgitab Tammsaar.

Parim kaitse autole

Krown Eesti pakub nüüd autoomanikele võimalust kaitsta oma sõidukit parimate korrosioonitõrjevahenditega. Tammsaare sõnul on Krowni tehnoloogia eelistamine autoomanikule kiire, efektiivne ja ka suhteliselt soodsa hinnaga, sest kogu protseduur kestab spetsialistide käe all vaid kuni kaks tundi ning Krowni korrosioonivastast töötlust saab teha iga ilmaga ja ka märgadele pindadele. Mis on oluline eelis teiste kaitsevahenditega võrreldes, kuna töötlus võtab vähem aega ning sellega saavutatakse ka oluline sääst kliendi rahakotile.

„Kõigepealt pestakse spetsiaalsete pesuainetega korralikult kogu auto põhi, kõik veermiku detailid ja ka rattakoopad, seejärel pihustatakse töötlusainet uste, küljekarpide, kapoti ja tagaluugi sisse. Aine kinnitub seesmistele metallipindadele. T 40 näol on tegu väga efektiivse korrosioonikaitse vahendiga, kuna kattes juba roostes kohad, peatab see korrosiooni edasise leviku, konserveerib koha ja elimineerib hapniku juurdepääsu pindadele ehk hoiab ära korrosiooni teket soodustava reaktsiooni. Lisaks moodustub puhastele pindadele läbinähtav kaitsekile. Ainega määritakse ka ukselukud, aknatõstuki trossid ja muud uksesisesed mehhanismid. Niiskuse ja lühiste eest kaitsmiseks kaetakse ainega kogu mootor ja mootoriruum, lisaks kaitstakse kõiki plast- ja kummidetaile, välja arvatud aknatihendid. Äärmise tähelepanu all on auto põhi ja veermikudetailid," selgitab Margus Tammsaar, kuna autopõhi saab kõige rohkem soola ja kivide poolt põhjustatavaid kahjustusi. Tammsaare sõnul on automargiti erinev, kui suurt tähelepanu auto vajab.

Korrosioonitõrje lõppedes pestakse auto välispinnad puhtaks, vältimaks autoomaniku riiete määrdumist, nii et klient saab jätkata oma päevatoimetusi puhta ja korrektse autoga.„Ekslik on ka osa klientide arusaam, et tsingitud keredega autod ei roosteta, küll aga näitavad meie kogemused, et ka tuntud Saksa noobelmarkide tsingitud keredega autodel ilmnevad probleemid, kui autoga sõidetakse Eesti talves kolm või rohkem aastat. Neil autodel ilmnevad väljast nähtavad probleemid küll tunduvalt hiljem, aga on rohkem probleeme just tagaluukidega, kuhu sool ladestub ning kuna korrosioonniprotsess algab nende autode puhul seest väljapoole, pole seda näha enne, kui tsingikihi pealt hakkab värv mullitama," räägib Tammsaar.

„Eriti soovin tähelepanu juhtida, et töötlusaine kaitseb ka veermiku detaile ja nendes asuvaid kummidetaile, mis saavad samuti kaitstud. Töötlusaine imendub veermiku kummidetailidesse, säilitades kummi elastsuse ja sellega kaitse nii külma kui kuuma eest. Sellega saavutatakse oluline rahaline sääst veermikudetailide vahetuselt ja remonditöödelt. Talvised ilmastikuolud, samuti sool ja pigi panevad auto põhja proovile ning korrosioonitõrje on mõeldud just veermike liikuvate osade säästmiseks," sõnab Tammsaar.

Taskukohane ja tõhus

Margus Tammsaare sõnul antakse Krowni täistöötlusega kaasa roostegarantii 18 kuud ning juhul, kui garantiiperioodil peaks mingisuguseid muresid tekkima, tasub kindlasti esindusest läbi astuda. „Garantiiperioodil pakume oma klientidele avariijärgset tasuta kordustöötlust. Krowni täistöötluse hinnad algavad alates 139 eurost, täieliku ülevaate hindade ja täpsete teenuste kohta leiab huviline meie kodulehelt www.krown.ee. Ootame autoomanikke meie töötluskeskuses Pärnu mnt 158f, Tallinn ning oleme tööpäeviti avatud 9.00–18.00," julgustab Tammsaar huvilisi läbi astuma.

Tere tulemast!

Krown Eesti OÜ
Pärnu mnt.158T, Tallinn
www.krown.ee
Tel: 6200884

KROWN

Täielik Kaitse Sinu Autole

Merit Boeijkens
LP moetoimetaja
merit.boeijkens@lehed.ee

mood

Käekott kätte

Kuidas küll mehed ilma kotita hakkama saavad? Kuidas neil õnnestub mahutada kogu vajalik kraam püksitaskutesse? Igal juhul tõelise daami jaoks on kott nagu püha reliikvia.

Modell Avel seljas:

Roheline kleit: S'nob 169; rätik: S'nob 19.90; kingad: Marks & Spencer 27.99; oranž käekott: Kaubamaja 69.95
Õlakott: Vero Moda 16.95; ridikül: ABC King 174
Ihutooni kingad sobivad igat värvi riietuse ja kingade juurde!

Ilma kotita kodust välja astumine ei tule kõne allagi. Tänu tehnika arengule on nutitelefonid muutunud mõõdult väikeseks ja mahult suureks, raiskamata väärtuslikku pagasiruumi. Just tänu sellele on parajasti trendiks vahetada vanemad hiigelmõõtmetega käekotid palju väiksemate liigikaaslaste vastu. Soositud on randmekotid ja minimõõdus üleõlakotid. Kes aga sellise väikese pagasiruumiga hakkama ei saa, leiab valikust ka mahukama võimaluse.

Kuidas kotti kanda?
Kasutusjuhendit kotil kaasas ei ole, õnneks ei reguleeri selle kandmist ka ükski seadusakt. Mõni soovitussiiski on, peamiselt selleks, et kott ikka kandjat kaunistaks ja samal ajal kõnnakut ega rühti ei rikuks.

Kanna käekotti käes, käevangus või randmel.

Üle õla venitatud käekott välistab elegantse terviku.

Kanna õlakotti risti üle õla. Sellisel juhul ei ole vaja üht õlga üles tõsta, vältimaks koti õlalt mahalibisemist.

Kui hoida kotti üle ühe õla, muutub kehahoiak vildakaks.

Ridiküli võib kanda mitut moodi. Ei ole ohtu, et see keha tasakaalust välja viiks. Aga ära mitte mingil juhul suru ridiküli kraadiklaasina kaenla alla!

e, õlakott üle õla!

Fotod: Tiit Blaat

Õlakotid

Mohito 19.95

Accessorize 34.90

NS King 35.96

Accessorize 19.90

Käekotid

NS King 55.95

NS King 55.95

Nero 169

NS King 59.95

Randmekotid ja ridikülid

Kaubamaja 49.95

ABC King 159

Monton 19.95

Kaubamaja 49.95

Margit Tõnson
LP toidutoimetaja
margit.tonson@lehed.ee

toit

Kogu tõde kuradimarjast

Foto: Jassu Hertsmann

Vahel omistavad turundajad mõnele eksootilisele marjale lausa üleloomulikud omadused, villivad marjamahla pudelisse ja müüvad seda püramiidskeemi kaudu hingehinna eest või isegi veel kallimalt. Välismaa imemahla ostmise asemel võib aga ka lihtsalt metsa alt pohli korjata.

Silja Luide

Meie metsades kasvavatest *Vacciniumi* taimeperekonna esindajatest on mustikas ja jõhvikas juba ammu supertoidu riiulisse sätitud. Pohl (rahvapärase nimega kuradimari, paluk) ei jää ilmakuulsatest sugulastest sammukestki maha.

Minu jaoks on pohl lapsepõlvest saadik olnud „tavaline" mari, mida alati suve lõpupoole maal vanaema juures metsas korjamas käisime. Erinevalt käsi ja riideid määrivast mustikast on pohlade korjamine puhas rõõm, sest paluka erepunase kesta all peitub tegelikult ju valge sisu. Korvitäitest koju veetud marjadest aga valmis puupliidil suures potis paks magus pohla-õunamoos. Pannkoogihommikut on ilma selleta siiani raske ette kujutada. Ilmselt seostub enamikule eestlastele pohlaga aga eelkõige jõuluks verivorsti juurde pakutav hapu pohlasalat. Seda, et see ilus erepunane mari on erakordselt tervislik ja sisaldab palju inimesele kasulikke aineid, ei pruugi paljud teada.

Mitu häda, üks ravi

Hõredates männimetsades ja kuivemates rabaservades kasvavat igihaljast pohla on tema raviomaduste tõttu juba ammustest aegadest kasutatud rahvameditsiinis. Seda mitte üksnes põhjamaades ja meie idanaabrite juures, vaid ka Põhja-Ameerika põlisrahvaste juures.

Nüüdsel ajal on pohla ravitoimet teaduspõhises meditsiiniski põhjalikumalt uuritud ja mari muutub järjest populaarsemaks. Kuulus USA-s elav Türgi juurtega arst Mehmet Öz, keda tuntakse eelkõige Dr Ozi nime all, tutvustas oma sõus pohla kui uut supermarja, mis on suurepärane antioksüdant, aitab kasvatada vastupanuvõimet tõstvaid punaseid vereliblesid ja maksaensüüme. Samuti sain Dr Ozilt teada, et hiljutiste uuringute kohaselt on pohl tõhus abivahend ka diabeedist tulenevate kahjustuste korral.

Pohla puhul räägitakse kõige enam siiski temas sisalduvast bensoehappest, millel on antiseptiline ja põletikuvastane ehk nii baktereid hävitav kui ka nende elutegevust pärssiv toime. Kuid pohlamarjad aitavad ka veresoonte lupjumise korral, sest neis sisalduvad ained tõstavad veresoonte seinade vastupidavust ja elastsust. Marju tasub süüa ka kõrge vererõhu ja hingamisteede haiguste puhul. Samuti parandavad need seedimist, mao ja soolestiku tööd, kiirendavad ainevahetust ning avaldavad soodsat mõju seedehäirete korral.

Pohlamahla tuleks juua lihtsalt immuunsüsteemi tugevdamiseks ja toniseerimiseks. Mahlast saab abi veel külmetuse korral, samuti palaviku ja vererõhu alandamisel. Kuid pohlamahl sobib ka välispidiseks kasutamiseks nahahaiguste korral. Ja sarnaselt samasse perekonda kuuluva mustika mahlaga on pohlamahl tõhus nägemise parandamise vahend.

> **Pohlamahla tuleks juua immuunsüsteemi tugevdamiseks. Mahlast saab abi veel palaviku korral.**

Mitte üksnes pohla marjad, vaid ka tema varred ja lehed on väga kasulikud. Marjad valmivad siinmail küll sügisel (augustis ja septembris), kuid lehti ja varsi tasub ravimiks korjata hoopiski kevadel pärast lume sulamist, sest just siis on neis kasulike toimeainete sisaldus kõige suurem. Samuti ei kipu kevadel korjatud lehed kuivatamisel pruunikaks tõmbuma, nagu võib juhtuda suvistega lehtedega. Nii lehti kui ka varsi kasutatakse ravimiseks värskelt või tõmmisena, aga lehtedest võib ka lihtsalt niisama teed keeta.

Säilivad hästi

Kui mõned teised marjad riknevad soojas toas mõne päevaga, siis pohlad võivad sageli mitu kuud värskena seista. Parim ja mugavaim viis palukate säilitamiseks on nende sügavkülmutamine. Kuid pohlad seisavad väga hästi ka keedetud ja jahutatud vee all suletud anumas jahedas ruumis. Mõlemal juhul säilivad pohlamarjades kasulikud ained ja nende ravitoime. Pohlamarjadest saab aga teha ka maitsvaid keediseid ja moose, eriti hea on toormoos.

Pohla-õuna purukook

Siin on üks sügisene lihtne kook, mida võib teha ka sügavkülmutatud pohladega. Küll aga tuleks marjad enne üles sulatada.

- 1 suur õun
- 100 g toasooja võid
- 150 g suhkrut
- 2 sl vanillsuhkrut
- 1 muna
- 270 g jahu
- näpuotsatäis soola
- 1 tl küpsetuspulbrit
- 1,2 dl piima
- 200 g pohli

Foto: Silja Luide

Purukate

- 50 g külma kuubikuteks hakitud võid
- 60 g jahu
- 0,5 tl küpsetuspulbrit
- 60 g suhkrut
- 1 sidruni peeneks riivitud koor

Tee kõigepealt purukate ja pane taina valmimise ajaks külmkappi ootele. Selleks sega omavahel kuivained ja sidrunikoor ning pudista näppudega sisse külma või kuubikud nii, et tekib jämedat saiapuru meenutav tainas.

Lõika õun väikesteks tükkideks. Vahusta või, suhkur ja vanillisuhkur heledaks kreemiks, seejärel vahusta sisse muna. Sega jahu soola ja küpsetuspulbriga ning lisa koos piimaga vahule. Sega ühtlaseks tainaks, lisa õunatükid ja tõsta küpsetuspaberiga kaetud neljakandilisse 20 x 30 cm vormi. Aja vormis ühtlaselt laiali, silu taina pind, puista peale pohlad ja kõige peale purukate. Küpseta 180 kraadises eelsoojendatud ahjus 40–45 minutit kuni sissetorgatud tikk tuleb puhtalt välja.

Veiseliha ei tähenda ainult sisefileed

„Mina olen seda meelt, et hea toit ongi kallis, sest selle kasvatamine ja tootmine on kallis, aga odav toit ei olegi mõnikord toit," on veendunud Katrin Noorkõiv, MTÜ Liivimaa Lihaveis eestvedaja. Laagerdamata lihaga ei soovita Katrin üldse jändama hakata, tundidepikkuse asjatamise vintske tulemus ei pruugi kokka ja külalisi kuigivõrd õnnelikuks teha.

Kuldreeglid on järgmised: veise esiosa tükid, nagu kael, esiselg ja abaliha, sobivad ideaalselt hautistesse, padadesse ja suppidesse. Küljesteik, abasteik, *tri-tip* sobivad grillimiseks. Ahjupraeks (aga ka steigiks) sobivad pähkel, välistükk ja ristluu: mida madalamal kuumusel kodumaist lihaveist küpsetada, seda parem, tark on küpsetada n-ö jahtuvas ahjus. Liha sisetemperatuur ei tohiks tõusta üle 50 kraadi. Minutipihvideks on mõistlik võtta sisetükk, pähkel või välistükk.

Mille peale poes endale pidusöögiks lihatükki valiv inimene harilikult ei mõtle, on see, et iga ühe kg sisefilee kohta on tootjal veel 5 kg esiselga, 5 kg välis- ja sisetükki ja 2,5 kg aba- ja rinnaliha, rääkimata rupskitest!

Veisesüdame tartar kaheksale:

- 1 lihaveise süda
- 2–3 tl soolatud väikeseid kappareid
- 3 spl peeneks hakitud punast sibulat
- 1–2 värsket tšillipipart
- 3 spl ilma kivideta musti oliive
- 1 tl sidrunikoort
- 15 küpset kirsstomatit
- oliiviõli
- 1–2 spl punaveiniäädikat
- 4 tl hakitud basiilikulehte
- 4 tl hakitud münti
- meresoola
- värskelt jahvatatud musta pipart
- serveerimiseks röstitud saiaviile

Kuna veisesüdant on võimalik osta sügavkülmutatult, siis kõigepealt sulata süda aeglaselt, tõstes ta külmkappi. Pese süda korralikult külmas vees, eemalda terava noaga kõik klapid, torud, kõhred ja kelmed, samuti liigne rasv. Aja läbi lihamasina või tükelda köögikombainis. Raua- ja A-vitamiinirikas veisesüda on tihke ja tugeva lihaga, teda ei õnnestu tartari jaoks „kraapida" nagu veiselihatükki.

Sega kokku peeneks hakitud sibul, tšilli, kapparid, oliivid, münt, basiilik, riivi juurde sidrunikoor, lisa törts oliiviõli ja äädikat, sool, pipar ja neljaks hakitud tomatid. Sega õrnalt, et tomatitükid ei puruneks. Jaga kaheksaks portsjoniks ja serveeri krõbedatel saiaviiludel.

Tõhusad toidud isadepäevaks

Fotod: Ants Uustalu

Tõbiku gastronoomiatalu peremees ja linnulihamüüja Rannamõisa-peakokk Ants Uustalu annab LP lugejatele kaks ideed meeldejääva isadepäeva õhtusöögi valmistamiseks. Eesti kulinaaria instituuti kuuluva Uustalu missioon on panna eestlasi rohkem hindama hooajalist kodumaist toorainet.

Antsu meelest tulekski enam tähelepanu pöörata sellele, mida ja kuidas me sööme, ning enne toidulisandite ja vitamiinide poole vaatamist tuleb heita pilk oma ostukorvi. Niisiis – ärme kingime isale jälle pudelit kallist Saksa südametoonikut, vaid valmistame talle hoopis külluslikku küülikuhautise!

Pardirind metsaseene-risotoga

- 1,5 l kanapuljongit
- oliiviõli
- 40 g võid
- 1 peeneks hakitud väike sibul
- 2 peeneks hakitud küüslauguküünt
- 2 cm tükk ingverit, riivitud
- 250 g metsaseeni, värskeid, soolatud või külmutatud (vajaduse korral kupatatud)
- 400 g arborio riisi
- 200 ml valget veini
- 100 g riivitud parmesani
- 2 sidruni koor
- veidi värsket hakitud koriandrit
- 30 g võid
- sorts trühvliõli
- meresoola
- värskelt jahvatatud musta pipart
- 2 pardirinda
- oliiviõli
- soola, pipart
- mett

Vala kanapuljong kastrulisse ja hoia seda pliidil soojas. Kuumuta suurel pannil oliiviõli ja või. Lisa sibul, küüslauk ja ingver ning kuumuta madalal kuumusel pidevalt segades umbes 10 minutit. Lisa seened ja kuumuta veel viis minutit. Tõsta seened pannilt ja jäta ootele.

Lisa veel üks supilusikatäis oliiviõli, lisa kuumust. Pane pannile riis ja kuumuta pidevalt segades paar minutit, kuni riis on soe. Lisa valge vein ning kuumuta veel, kuni riis on vedeliku endasse imenud.

Lisa vähehaaval (umbes 200 ml korraga) puljongit, liigutades pidevalt riisi ning jälgides, et enne järgmise vedelikukoguse lisamist oleks eelmine riisi sisse imbunud. Kui kogu puljong on kasutatud, lisa risotole seened, parmesan, sidrunikoor ning maitsesta soola ja pipraga. Lõpuks lisa või, koriander ja sorts trühvliõli.

Aseta soola ja pipraga maitsestatud pardifileed nahaga allapoole leigele pannile ning kuumuta, kuni nahk on kuldpruun. Siis keera filee ümber ja kuumuta ka teiselt poolt, kuni pardifilee on pruunistunud. Määri filee meega ning pane 10 minutiks 170-kraadisesse ahju. Võta ahjust ja lase paar minutit jahtuda. Viiluta ja serveeri seenerisotol.

Jänesehautis sidruni ja kadakamarjadega

- 300 g šalottsibulaid
- 1 spl jahu
- soola ja värskelt jahvatatud musta pipart
- 1 kg portsjoniteks lõigatud jänest
- 50 g võid
- 1 spl õli
- 1 sidruni koor
- 2 spl mett
- 2 küüslauguküünt
- 1 spl värsket rosmariini
- 12 kadakamarja
- 300 ml kana- või metsloomapuljongit
- 4 spl vahukoort

Pane sibulad kuumakindlasse kaussi ja vala keeva veega üle. Lase paar minutit seista, kurna ja eemalda seejärel sibulatel koor. Sibulad jäta terveks. Maitsesta jahu soola ja pipraga ning paneeri selles jänesetükid. Kuumuta pannil õli ning lisa või, prae selles sektoriteks lõigatud sidrunid. Tõsta kõrvale. Prae jänesetükid kergelt kuumal pannil, nõruta rasvast ja tõsta kastrulisse. Prae kiiresti pannil ka sibulad, kuni need hakkavad värvi võtma, lisa küüslauk, alles jäänud maitsestatud jahu, rosmariin, kadakamarjad ja puljong, lase keema tõusta ning vala kastrulisse. Lisa sidrunid. Kata kaanega ja hauta 50 minutit, kuni jänes on pehme. Lisa vahukoor. Soovi korral maitsesta.

Foto: Tiit Blaat

Vaata videot digilehest
LPDIGILEHT.EPL.EE

Džäss võtab kukalt kratsima? Ajakirjanik Mart Niineste ja trummar Reigo Ahven süvenevad elitaarse muusika saladustesse.

Pooleteise tunniga džässtrummariks

Džäss koosneb nii paljudest teineteise all, peal ja kõrval olevatest tükkidest, et mõte selle kunsti kiirõppest tundub absurdne. Aga noh, proovime!

Mart Niineste muusikatoimetaja

„Ma panin sulle üles klassikalise neljaosalise seti," näitab Reigo Ahven oma prooviruumis väiksemale sinisele komplektile. Istun maha ja hakkan asju enda käe järgi paika tõstma ja kruvima. „Kui palju sa trumme mänginud oled?" tuhnib Ahven oma vinüülikogus. Ta ise on vana kala, tuntud Lenna bändist, enne seda Trafficust, lisaks paljudest džässikoosseisudest ja rütmimuusikaõppetubadest. Seletan, et kui vanasti läks trummar bändiproovides suitsu tegema, siis kippusin kohe tema asemele. Meil on aega poolteist tundi.

„Džässiga on nii, et sa pead teadma. Nagu püssi puhastades ja seda kokku pannes. On mõni plaat, mis on oluline, väga oluline. Sealtpeale hakkasid asjad arenema, peale seda polnud maailm endine," ütleb hipsteriprillide ja viltuse soniga rütmimasinist. Monoloog jätkub: „Džässiga on nii, et sa pead seda läbi ja lõhki tundma, siis hakkab midagi tulema." Ta tõuseb, paneb grammofoninõela vinüülkettale ja läksime! Kõlaritest hakkab tulema midagi, mis kõlab nagu siristaksid kõik maailma ritsikad kokku. Igaüks ajab oma asja, kusagil seal all sahiseb ja koliseb *ride*-taldrik, kõlavad üksikud pealtnäha juhuslikud löögid teistel trummidel-kelladel.

Miles Davise „Milestones", pala „Jacle", 1958. Meil oli džässmuusik tollal ideoloogiline diversant. Ahven nipsutab kaasa: „See muusika kerib nagu spiraal, mingis mõttes hästi primitiivne. Pole igavamat struktuuri kui džässmuusikal, samas pole põnevamat faktuuri kui džässmuusikal."

Hammasratasteks lahti

Küsin: „Miks ta seal ainult taldrikut kolistab?" Ahven seletab, et vanasti olnud bändiliidrid ka nii kõvad mehed, et pannud trummarid paika: „Mängid rütmi alla, hoiad lugu käimas ja kui tuleb sinu kord, siis näitad oma soologa, mida oskad!" Kuna soolotrummi põrin olnud liiga intensiivne, võetudki nii saja aasta eest rütmi hoidmiseks kasutusele taldrikud. Ahven hakkab tegema sedasama, keerab asjale omalt poolt veel vinti peale.

Mõistmaks, kuidas töötab käekell, kipume seda hammasratasteks lahti võtma. Trummimängu saab selgeks kõigepealt hästi aeglaselt, siis järjest kiiremaks minnes. „Üks-kaks-kolm-neli," loeb Ahven parema käe lööke ride-taldrikul. Kolistan kaasa. „Ja nüüd pane tähele, et džässtrummarid ei mängi seda ruudukujuliselt ta-ta-ta-ta, vaid rombi moodi: da-ta-da-taa-da-taa-da-ta," hakkab ta rütmi loperguseks muljuma. Veel on lihtne kaasas püsida. „Nüüd lööd teise ja neljanda ajal jalaga hihati kinni," õpetab Ahven. See nõuab juba kaasamõtlemist. Ahven lisab igale löögile basstrummimatsu. Paras koordinatsioonieharjutus. „Nüüd igale neljandale *rim-shot* ka juurde," keerab Ahven veel ühe vindi peale, hakkab lisaks lööma vastu soolotrummi serva. Korraga tunnen, et hakkan asjale vaikselt pihta saama. Trummimäng nagu trummimäng ikka, lihtsalt veidi teistsuguse tunnetusega kui sirge rock'n'roll. Või on asi energilises Ahvenas, kes väikesele õnnestumisele – proovin juba neljandale löögile lisada muidki trikke kui kolksu vastu soolotrummi serva – kaasa elab ning juhendab, kuidas asjadele paremini pihta saada.

> Džässiga on nii, et sa pead teadma. Nagu püssi puhastades ja seda kokku pannes.

Inimene pole masin

„Mu tempo vist kõigub päris palju?" küsin. Ahven seletab, et inimene pole masin ja vanasti, kui muusikud koos salvestasid, võiski tempo kõikuda.

„Nüüd mängime ühe loo ka lõpuni," teatab Ahven kaheksakümne neljandal trummitunniminutil. Ja meie hakkame juba hullu panema, tema ees, mina järel. Ja lööme loo mürtsuga kinni. Pooleteise tunniga džässtrummariks – tehtud.

Väikese huumoriga, tinglikult, muidugimõista. LP

Trummifestivali džässipäev

10. novembril kell 19
Mustpeade maja keldrisaalis

- Eri džässtrummimängu stiilid läbi aegade.
- Laval eesti parimad džässtrummarid Tanel Ruben, Brian Melvin, Ahto Abner, Reigo Ahven, Tõnu Tubli ja Kaspar Kalluste koos ansambliga koosseisus Peedu Kass (bass), Virgo Sillamaa (kitarr), Tanel Aljo (saksofon), Joel Rasmus Remmel (klaver). Kunstiline nõustaja Reigo Ahven.

Deemonid venivad mänguri pähe

Uus eesti mängufilm „Deemonid" on nutikalt tehtud teos selles mõttes, et seal kasvab väljavenitatud tegevuse masendus sujuvalt üle peategelaste traagikaks. Film pakub tugeva emotsionaalse laksu, monotoonsevõitu hädaldamine mängusõltuvuse pahe ümber hakkab hinge.

Peategelast, edukat kesklinna töösipelgat Jokot mängiv Tambet Tuisk teeb meeldejääva rolli, kuigi selle stsenaariumist pärit materjal on lihtsavõitu. Hakkab mängima ja mängukirest lahtisaamise asemel vajub järjest sügavamale sohu – napp iseloomustus, mis rolli ammendavalt kokku võtab. Tema kena kaasa Evelini (Evelin Võigemast) võimalused on isegi keerulisemad, armastusest liigub see tegelane kahtluse ja armukadeduse kaudu hirmu ja võõrdumise juurde. Aga äkki ongi sõltlaste lähedaste draama keerulisem ja huvitavam kui sõltlaste enda oma, seal on äratundmisi ja valikuvõimalusi rohkem.

Käsikiri traageldab Joko looga kokku ka sama häda käes vaevleva Reeda (Ene Järvis) ja Antsu (Ain Lutsepp) lood. Traagelniidid jäävad seejuures paistma, kuid tükk püsib tugevalt koos ja laiali ei lagune. Nipitamine eri aegade segaminiajamistega seevastu ei tule välja ja paistab tarbetuna.

Masenduse ühetaolisust lõhuvad üksikud huumorit sisaldavad käigud. Kuigi teosel on olemas oma stiili ja sisu terviklikkus, pole see ei järjepidev ega ka eri komponentides ühtne. Tundub, et tegema asuti hoopis teistsugust filmi kui seda, mis välja tuli. Andres Lõo muusika püüab mängurite tegevusele hoogu juurde anda, samal ajal kui montaaž rakendab mõningase eduga venitamise taktikat. Kui teosest paistvatest vastuoludest teha järeldus, et selle filmi loomise vankrit on vedanud luik, haug ja vähk, siis on koorem isegi hästi kohale jõudnud.

Kuidagi oleks tulnud pildiliselt raamida tegelasi, kes ilmuvad teiste tegelaste kujutluse kaudu. Siis ei juhtu sellist asja, et rumal filmikriitik saab alles pärast oma targa proua selgitusi aru, et Elmo Nüganeni hästi vaoshoitult mängitud härrasmees ei olnudki lihast ja luust, vaid Antsu peas tekkinud Isa Vaim, kes halvale teele läinule moraali luges.

Umbes kaks tundi kestev film kannab endas kaheldamatult moraalset iva. Sama loo oleks asjalikuma stsenaariumi korral saanud aga ka pooletunniseks filmiks teha. LP

Andres Laasik

Baltisaksa juurtega Eesti mees tõi esiisa kindraliportree kodumaale

Tänu Boris Pilar von Pilchau entusiasmile sai Mustpeade majja näitus baltisaksa kindralite portreedeststs.

Andres Laasik

Piltidel näeb väejuhte, kes osalesid 1812. aasta Napoleonivastases sõjas ja kelle hulgas oli ka tema esiisa, kindralmajor Georg Ludwig Pilar von Pilchau.

Mustpeade majas ei ripu siiski originaalmaalid, tegemist on digitaalkoopiatega Peterburis Ermitaaži sõjagaleriis olevatest väejuhtide portreedest, mis on originaalsuuruses ja raamitud. Kõik baltisaksa kindralite portreed on maalinud inglise kunstnik George Dawe, kes elas 19. sajandi alguses Peterburis ja portreteeris 1812. aasta Isamaasõjaks nimetatud ajaloosündmuse kangelasi.

Just tema loodud on enamik Ermitaaži sõjagaleriis olevaid portreid. „Selle näituse sain ma siia tänu sellele, et kui Ermitaaži direktor Mihhail Piotrovski käis Tallinnas loengut pidamas, õnnestus mul temaga rääkida," tutvustab Boris Pilar von Pilchau näituse saamislugu.

„Ma ütlesin talle, et tema juures Ermitaažis asub minu jaoks kõige kallim vara, minu esivanema portree. Sellest hakkas hargnema näituse idee."

Baltisaksa soost kindralite portreid on näitusel kakskümmend. Kõige suuremana kõrgub tohutu Barclay de Tolly portree, mis viitab omaaegse sõjaministri tähtsusele selles sõjas.

„Mul on hea meel, et nüüd juubeli puhul avaldatud publikatsioonides on jälle rõhutatud, milline tähtsus on olnud Barclayl," ütles Pilar von Pilchau. Sõjagalerii avati 1826. aastal ning sinna pääsemiseks pidi väejuhil olema kindrali aukraad ja ta pidi olema osalenud 1812. aasta sõjas. Neile tingimustele vastas 332 ohvitseri. Kindralmajor Georg Ludwig Pilar von Pilchau (1767–1830) oli Halinga, Lehtse, Meremõisa ja Jõgisoo mõisniku Magnus Wilhelm Pilar von Pilchau poeg.

Ta tegi läbi pika sõjaväelasekarjääri ja võttis osa Suvorovi 1799. aasta Šveitsi kampaaniast. Ta osales Austerlitzi, Preisi Eylau, Borodino, Lützeni, Bautzeni, Leipzigi ja Reimsi lahingutes. Georg Ludwig pidas Kirna ja Reopalu mõisaid. Boris Pilar von Pilchau, kes muuseas elab siniverelise kohta ootamatult Lasnamäel ja juhib MTÜ-d Vene Õigeusu Kultuuri Keskus, arvas, et kolmapäeval avatud ja aasta lõpuni avatuks jääv näitus leiab hiljem endale koha Keila-Joa mõisas. LP

Foto: Tiit Blaat

Boris Pilar von Pilchau kuulsa esivanemaga.

NOVEMBRIS VÄIKESES SAALIS

UGALA TEATER

-50% VÄIKSEMAD HINNAD

Rohkem maksab ainult „Idioot"!

L	10.11	14.00	Väike raha	-50% väike saal
L	10.11	19.00	Minu oma	suur saal
E	12.11	19.00	Meeste kodu	suur saal
T	13.11	19.00	Ladu	suur saal
K	14.11	19.00	Ameerika piison	-50% väike saal
N	15.11	19.00	Ukuaru	suur saal
R	16.11	19.00	Duetid	-50% väike saal
L	17.11	19.00	Mee hind	-50% väike saal
T	20.11	19.00	Minu isa 20 aastat hiljem VIIMASEID KORDI	-50% kohvik
K	21.11	19.00	ESIETENDUS Idioot	väike saal
N	22.11	19.00	Ukuaru	suur saal
R	23.11	19.00	Idioot	väike saal
L	24.11	19.00	Ladu	suur saal
K	28.11	13.00	VIIMANE Karlsson katuselt	suur saal
K	28.11	19.00	Väike raha	-50% väike saal
N	29.11	19.00	Rabajad	-50% väike saal
R	30.11	19.00	Ameerika piison	-50% väike saal
L	1.12	13.00	VIIMANE Amadeus	suur saal
K	5.12	19.00	Idioot	väike saal
N	6.12	19.00	Idioot	väike saal
T	11.12	10.00	ESIETENDUS Suur maalritöö *lastele*	väike saal
T	11.12	13.00	ESIETENDUS Õed nõiduses *lastele ja noortele*	suur saal
K	12.12	10.00	Suur maalritöö *lastele*	väike saal
K	12.12	13.00	Suur maalritöö *lastele*	väike saal

Lisa vaata ugala.ee Mängukavas võib toimuda muudatusi!

Piletid müügil kassa tel 433 0777, kassa@ugala.ee
Piletimaailmas, www.piletimaailm.com ugala.ee

Sakala 1182 ERR Eesti Rahvusringhääling

Tantsu armastavad Luiged lendavad talveks soojale maale

Foto: Aldo Luud

Leila Luik tõusis kahe aastaga rahvajooksude soosikust maratoni MM-võistluste normi täitjaks, Liina ja Lily rühivad kolmikõele järele.

Andrus Nilk reporter

Möödunud sügisel, kui Leilal oli ette näidata maratonijooksu Eesti meistri tiitel ning õel Liinal sama väärt autasu poolmaratonist ja rohkesti rahvajooksude võite, otsustasid nad südant kõvaks tehes jätta tantsimise tagaplaanile.

„Kahte asja korraga ei saa profi tasemel teha. Jooksmises on suuremad unistused," põhjendas Leila valikut.

Novembris sõitsid Tartu ülikooli akadeemilise spordiklubi jooksjad kaheks kuuks harjutama Kenyasse, kus elavad maailma kõige kiiremad maratoonarid ning kust paljude teiste riikide kesk- ja pikamaajooksu paremik käib mäestikutreeningu viljastavat mõju hankimas.

„Alguses veidi hirmutas – Aafrika asub kaugel, sinna minek nõudis kodust ja kodustest kaua eemalolekut, aga uudishimu sai kartusest võitu," lausus Leila.

Treener Harry Lemberg tunnistas, et kahtles veidi, kas tasub riskida ning vaid aasta järjekindlalt ja korrapäraselt harjutanud neidusid juba 2100 meetri kõrgusel üle merepinna asuvasse Iteni saata. Ent hoolealuste harjutamisõhin (pigem rohkem kui vähem) ja koormustaluvus hajutasid treeneri kõhklused.

„Talvel lumel treenides võid valmistuda järvejooksudeks, aga tüdrukud ei tahtnud jääda ainult kohalike jooksude kuningannadeks," lausus Lemberg. „Sügisel said nad jooksuharjutuste, hüpete ja krossidega hea seisundi, mis aitas keskmäestikuga kiiresti kohaneda, ja nad tegid väga hea laagri."

Kenyas lust treenida

Nagu paljud teised Lembergi õpilased eesotsas 1500 m jooksu Eesti rekordi omaniku Tiidrek Nurmega, on ka õed Luiged õppinud välislaagrites omapäi harjutama. Keskmäestikus on sobivat koormust keerulisem leida kui meretasapinnal, sest hapnikuvaeses õhus muutub jõukohaseks saanud jooksukiiruse ja südamelöögisageduse vahekord kardinaalselt.

„Nurme oli neile tugeva inimesena vajaduse korral toeks. Itenis leidub palju tarku inimesi, kellelt saab nõu küsida," ütles Lemberg.

Aafrika jooksjate edu põhineb kolmel vaalal: treenimisel, söömisel ja magamisel. Võimalus eduka maratoniga Euroopas ja USA-s mitmekordset aastasissetulekut teenida paneb mustanahalisi kirglikult treenima.

„Lausa lust. Arvan, et keegi ei ütleks sellisele rutiinile ei," hindas Leila laagrieluga kohanemist.

Õed ärkasid kella seitsme paiku ja sörkisid enne hommikusööki umbes pool tundi. Kell kümme läksid põhitreeningule ja pärastlõunal taastavale sörgile. Esmakordselt jooksid nad nädalas üle 200 ja päevas üle 40 kilomeetri. Jooksumaht suurenes peaaegu kahekordseks, mis hapra vaimuga sportlase võiks jalust lüüa.

„Treeningukava oli tasakaalustatult koostatud, talumatut väsimust ei tekkinud," ütles Leila. „Pärast rasket lõigutreeningut või tempokrossi heitsime voodisse, magamine oli kõige parem puhkus."

Igatsus tantsu järele

Mõistagi tundsid nad suurt igatsust tantsimise ja oma naerusuiste õpilaste järele. Vahel valju muusikat kuulates kordasid paljajalu murul tantsusamme.

„Eks järgmisel korral peame tegema Aafrika tüdrukutega tantsukava, panime tähele, et ega nende puusadki kehvemalt liikunud," naljatas Leila.

Esimese mäestikulaagri korraminekut tõendasid õdede veebruari alguses Barcelonas

> **Leila Luik: arvan, et keegi ei ütleks ei laagrielu rutiinile – joosta, süüa ja magada.**

poolmaratonis joostud isiklikud rekordid: Leilal 1:17.59, Liinal sekund rohkem. Ees terendas olümpianorm, mille alistamine oli tolleks ajaks saavutatud töövõimega reaalne.

Kuid aprilli alguses, kui kavas oli rünnata Utrechti maratonil aega 2:43, ravis Leila luuümbrisepõletikku. Selle tekkele võisid kaasa aidata treeningud ja naelikutega võistlemine Eesti meistrivõistluste 3000 meetri jooksus Tartu ülikooli kergejõustikuhallis ning jooksud lumistel ja libedatel teedel. Kaks korda külmetushaigusega võidelnud Liina piirdus külmas tuulises ilmas ajaga 2:51.11. Uus tippmark küll, ometi pakkus see vaid õrna lohutust.

„Kevadiste probleemide põhjused said alguse külmas Eestimaa talves, kui neil tekkisid terviseviperused," lausus Lemberg. „Seetõttu oleks pidanud kevadise keskmäestikulaagri mõne nädala võrra edasi lükkama, kuid olime patiseisus. Lennupiletid olid ostetud, tuli minna Iteni. Seisund polnud hea ja nad ei saanud teisest mäestikulaagrist soovitud positiivset mõju. Mis ei tapa, teeb tugevaks ja me kõik saime targemaks."

Olümpianormi täitis ja Londonisse sõitis õdede rivaal Evelin Talts.

Juba märsis pidi Leila Itenis jooksmise asemel sõitma rattaga ja ujuma. Tartusse naastes alustas ta ravikuuri ja loobus kolmeks kuuks jooksust. Ent pole halba heata: mitmetunnised rattaretked, ujumine ja vesijooks hoidsid südame ja veresoonkonna head seisundit. Tüdimatult tegi ta jooksuasendi hoidmiseks tarvilikke kerelihaste harjutusi.

Töö avab talendi

Halbadest mõtetest aitasid eemalduda joonistamine ja maalimine. Liinat ja Lilyt innustunult harjutamas nähes ei teinud Leila endale järeleandmisi.

„Ta pole kunagi kurtnud, küll igatses ta sel ajal väga joosta," lausus Lily. „Ta treenis isegi rohkem kui meie Liinaga, et mitte maha jääda."

Vigastusest paraneda aitasid Leilal Tartu ülikooli kliinikumi spordiarstid eesotsas Agnes Mägiga ja füsioterapeudist sõbranna Laura Lepasalu. Suureks toeks olid õed, treener, elukaaslane Kristjan Oras, parimad sõbrad ja sõbrannad.

„Luuümbrisepõletikust hoolimata visalt edasi treenides näitas Leila tugevat iseloomu," hindas Lemberg hoolealuse sportlasehinge.

Oktoobrikuisele Amsterdami maratonile startis Leila enesekindlalt. Viimaste treeningute põhjal võis ta julgelt võtta sihikule MM-i normi 2:43. Lemberg nägi õpilasi 30. kilomeetril koos rahvusvahelise pikamaajooksu liidu ametniku Giorgios Karagiannisega, kelle sõnum „Don't worry, Harry, girls are doing good race" („Ära muretse, Harry, tüdrukud võistlevad hästi") mõjus treenerile palsamina.

Olümpiastaadionile jõudes täitus kogu Leila olemus rõõmust. Finišitabloo näitas talle aega 2:40.12.

Ühtlast tempot arendanud Liina lõpetas kaheksandana isikliku rekordiga 2:45.04 , mis lubab osaleda Zürichis 2014. aastal EM-võistlustel.

Veidi rohkem kui kaks aastat tagasi ei osanud Lemberg rahvajooksudel silganud Leila, Liina ja Lily kohta midagi kosta, kui nad tulid Tartu ülikooli akadeemilise spordiklubi jalgratturi Laura Lepasalu eestkostel oma jooksujaksu näitama.

„Peagi sai selgeks, et neil on tõsi taga. Talent tuleb esile tänu tugevale tööle, tüdrukute areng on kinnitanud nende eeldusi," lausus treener.

Kahe õe järel rühkiv Lily parandas tänavu samuti isiklikke rekordeid, maratoni Eesti meistrivõistlustel sai ta neljanda koha.

„Tänavu ei kimbutanud haigused ja vigastused mind nii palju kui varem, sain plaanipäraselt harjutada ja võin hooajaga rahule jääda," ütles Lily.

Eesti paremad maratoonarid

2:27.04	Jane Salumäe (1968)	1997 Torino
2:34.09	Sirje Eichelmann (1957)	1988 Belaja Tserkov
2:35.54	Külli Kaljus (1973)	2001 Hamburg
2:39.18	Evelin Talts (1977)	2012 Rotterdam
2:40.12	Leila Luik (1985)	2012 Amsterdam
2:44.35	Siiri Kangur (1961)	1994 Hamburg
2:45.04	Liina Luik (1985)	2012 Amsterdam
2:48.45	Tiina Tross (1967)	2005 Kopenhaagen

Palka teenivad vetelpäästjatena

Õdede arenguhüppele on andnud tugeva laengu kehaliselt aktiivne eluviis lapsepõlvest saadik. Suved veetsid nad Elva lähedal maal vanaema juures.

„Seal meeldis kõige rohkem tiigivees hullata, puudel ronida, ratastega võidu kihutada või lendavate taldrikutega mängida," meenutas Leila. „Hüppasime keksu ja mängisime peitust, suurema seltskonnaga mängisime pesapalli, rahvastepalli või jalgpalli. Jooksime kas või koeraga, kui kaaslasi polnud."

Vetelpäästja palgast katavad õed igapäevakulusid. Möödunud suvel tegid nad esimese treeningu hommikul. Kella kümneks läksid Emajõe äärde supelranda valvesse. Päeva teine treening oli umbes tunnise tööpausi ajal või õhtul, kui puhkajad olid rannast lahkunud.

„Sportlane peab jätma kõrvale palju asju, mis on lubatud tavainimesele, muidu ei puhka ta järgmiseks treeninguks välja ja salaja võib organismi tungida rumal väsimus," arutles Lemberg. „Treeningud ja vetelpäästetöö väsitasid möödunud suvel rohkem Liinat. Ta sai kerge viiruse, mis koos väsimusega tekitas organismis piduri, millest pole siiani lahti saanud."

Jooksutulemused

Leila Luik
- Sündinud 14. oktoobril 1985
- 2011. aasta Eesti meister maratonis
- Maratonid: 2010 – 3:26.11, 2011 – 2:52.04, 2012 – 2:40.12
- Poolmaratoni areng: 2008 – 1:35.09, 2009 – 1:36.17, 2010 – 1:34.02, 2011 – 1:20.28, 2012 – 1:17.49

Liina Luik
- Sündinud 14. oktoobril 1985
- 2011. aasta Eesti meister 10 000 m jooksus ja poolmaratonis
- Maratonid: 2009 – 3:33.48, 2010 – 3:13.52, 2012 2:51.11, 2:45.04
- Poolmaratoni areng: 2008 – 1:37.01, 2009 – 1:30.52, 2010 – 1:31.30, 2011 – 1:20.27, 2012 – 1:18.00

Lily Luik
- Sündinud 14. oktoobril 1985
- Maratonid: 2012 – 3:08.18, 3:05.03
- Poolmaratoni areng: 2008 – 1:42.37, 2009 – 1:38.42, 2010 – 1:38.06, 2011 – 1:26.34, 2012 – 1:22.31

Eesti filmiklassika

Sari jätkub veel 15 DVDga!

Ära unusta 7. filmikomplekti eest arvet tasuda!

Kui jätkusarja arve on kadunud, kirjuta eestifilm@epl.ee või helista 680 4444.

Vaata filmivalikut: **eestifilm.epl.ee**

TELEGRAMM

Tänak ja Sikk ajavad vaikselt oma asja

Ott Tänak ja Kuldar Sikk alustasid Hispaania rallit igati väärikate tulemustega. Foto: Timo Anis

Ott Tänak ja Kuldar Sikk eelistavad Markko Märtini eeskujul meediaga distantsi hoida ja vaikselt oma tegemistele keskenduda. Tehtud valik on toonud edu.

Gunnar Leheste
Salou, Hispaania

Aasta viimane MM-i ralli Hispaanias algas Eesti rallipaarile Ott Tänak – Kuldar Sikk üle ootuste hästi. Seda hoolimata vähesest uneajast: neljapäeva õhtul kella 20 paiku lõppenud avatseremoonia ja autogrammisessiooni järel Barcelonas jõuti võistluskeskusesse Salousse, mis asub suurlinnast 100 km kaugusel, alles hilisõhtul. Ralli teenindusalas tuli aga olla juba kell 6.15 hommikul.

Pärast kolmandat kiiruskatset ajakirjanike ette sõitnud mehed olid silmanähtavalt väsinud ning seetõttu ka kommentaarides napisõnalised. Kõrge koha tõttu (tol hetkel hoidis Eesti rallipaar teist kohta – toim) ümbritses eestlasi tavapärasest suurem parv ajakirjanikke, kes kõik olid M-Spordi rallipaari edust üllatunud.

Mehed ise jäid kahe jalaga maa peale. „Üllatavat pole siin midagi. Alles pool päeva on sõidetud, kaks ja pool päeva ees," sõnas kaardilugeja Sikk, kellele tänavune Hispaania ralli on järjekorras juba viies, kuid alles teist korda läbib ta seda versioonis, kus esimene päev sõidetakse kruusateedel ja ülejäänud kaks asfaldil. Varem sõideti Hispaanias ainult asfaldil.

Siku senine parim koht pärineb 2008. aastast, mil tuldi koos Urmo Aavaga kokkuvõttes 16. kohale. Suure tõenäosusega ehk siis, kui Tänak suudab teelt väljasõitu vältida või kui autoga ei juhtu midagi muud ettenägematut, ületatakse see saavutus homme.

Meediat ligi ei lase

Olgu uneaeg lühike või pikk, ka teiste maade ajakirjanikud on kurtnud, et Eesti rallipaarilt tuleb intervjuudes sõnu lausa tangidega suust välja tirida. M-Spordi pressiesindaja, kes Eesti poistega aegade algusest peale mööda maailma koos tiirutanud, tõdes samuti, et sõltumata tulemusest on tema kommentaarid ikka lihtsad, lühikesed ja resoluutsed. Ei mingit keerutamist ega tühja juttu.

Selles näebki Sikk Tänaku ja oma eelmise paarilise Urmo Aava suurimat vahet.

„Urmo oli väga meediasõbralik ja avatud. Otiga püüame rohkem oma asja ajada ning kõrvalisest end mitte mõjutada lasta," sõnas ta.

Tänakule ja Sikule ei saa midagi ette heita. Tulemused, eriti viimasel ajal, on olnud korralikud, kuigi hooaeg üldiselt pole just soovitud stsenaariumi järgi kulgenud.

Muid erinevusi Sikk Tänaku ja Aava puhul ei näe. „Ega lihtne ole kummagagi. Mõlemaga on vaja koos töötada. Üks oli hea sõitja, teine on seda praegu. Ajad olid lihtsalt teised ning Urmo võimalused vähe keerulisemad," nentis Sikk.

Justkui aega võttes vajutab Sikk intervjuu lõpetuseks käel stopperit (jutuajamise algusest möödub täpselt kaks minutit – G. L.) ning teatab: „Okei nüüd. Kõik!" Reporter tardub paigale, silmad pärani, diktofon käes. Nojah, eks geeniused pidavatki salapärased olema.

> **Sikk:** Urmo oli väga meediasõbralik ja avatud. Otiga püüame rohkem oma asja ajada.

Hispaania MM-ralli

1. päev

1. Mads Østberg (Norra), Ford, **2. Sebastien Loeb** (Prantsusmaa), Citroen +27,2, **3. Jari-Matti Latvala** (Soome), Ford +47,0, **4. Mikko Hirvonen** (Soome), Citroen +1.02,6, **5. Ott Tänak,** Ford +1.10,8.

MIDA TEHA

Nädalavahetus

Võta kätte ja osale!

Laupäev

12.00 21. Valga mardijooks (16 km ja 4 km). Start Valgas Tambre teel

Mine kohale!

Laupäev

10.00 Ujumine. Kalev Open. Kalevi spaa

10.00 Baltimaade KV vabamaadluses. Viljandi spordihoone

13.00 Võimlemine. Gymnafest 2012 Põhja-Eesti eelvoor. Kalevi spordihall

14.00 Naiste võrkpalli meistriliiga. TTÜ – Tallinna ülikool, TTÜ spordihoone; Familia/Võru VK – Tartu ülikool, Võru spordikeskus

17.00 Võrkpalli Schenkeri liiga. TTÜ – Riia Lase, TTÜ spordihoone; Rakvere Fruit Xpress – Tartu Bigbank, Rakvere Rahu hall

17.00 G4S-i korvpalli meistriliiga. TYCO Rapla – BC Rakvere Tarvas, Rapla Sadolini spordihoone

19.30 Kikkpoksi võistlus XPlosion Estonia K-1 Tournament. Keila tervisekeskus

Pühapäev

13.00 Meeste jalgpalli meistriliiga üleminekumäng. Rakvere JK Tarvas – JK Tallinna Kalev, Rakvere tehismurustaadion

13.00 Võimlemine. Gymnafest 2012 Lõuna-Eesti eelvoor. Viljandi spordihoone

14.00 Naiste võrkpalli meistriliiga. Tartu ülikool – TTÜ, TÜ spordihoone

16.00 Võrkpalli Schenkeri liiga. Tartu Bigbank – Riia Lase, TÜ spordihoone

17.00 Võrkpalli Schenkeri liiga. Pärnu VK – Tallinna Selver, Pärnu spordihall; TTÜ – Rakvere Fruit Xpress, TTÜ spordihoone; Valio Võru VK – Ozolnieki/Poliurs, Võru spordikeskus

Vaata televiisorist!

Laupäev

12.00 Iluuisutamise Venemaa GP. Naiste vabakava (Eurosport)

15.30 Iluuisutamise Venemaa GP. Meeste vabakava (Eurosport)

15.45 Tennise meeste aastalõputurniir (Viasat Sport Baltic)

17.30 Iluuisutamise Venemaa GP. Jäätantsu vabatants (Eurosport)

21.45 Tennise meeste aastalõputurniir (Viasat Sport Baltic)

Pühapäev

00.10 Poks. Vladimir Klitško – Mariusz Wach (Viasat Sport Baltic)

15.25 Inglismaa jalgpalli meistriliiga. Manchester City – Tottenham (Viasat Sport Baltic)

21.45 Tennise meeste aastalõputurniir (Viasat Sport Baltic)

UUES AMETIS

Agnes Lill: haruldus purjetamismaailmas

Aet Süvari aet@epl.ee

Endisest purjetajast sai rahvusvaheline mõõtja – noorim naine selles ametis.

Kui 470- või noorte 29er-paadiklassi purjetajad edaspidi enne tähtsaid võistlusi oma paate ja purjetamisvarustust mõõtma lähevad, võib juhtuda, et nad saavad üllatuse osaliseks. Võibolla hakkab varustust karmivõitu ja kullipilguga härrasmehe asemel mõõtma hoopis heledapäine noor eestlanna Agnes Lill, kes sai hiljuti kätte rahvusvahelise mõõtja litsentsi.

Agnes on purjetamismaailmas üks väheseid naismõõtjaid, kindlasti aga on ta kõige noorem naismõõtja. Kuna ta on ka ise endine purjetaja – tulnud koos Merili Randmaaga 470-paadiklassis lausa juunioride maailmameistriks –, siis teab ta hästi, millised on tavalised mõõtjad. „Tundus, et nad on natuke kurjad vanamehed, keda pead kartma, sest neil on õigus sulle öelda, et sinu paat ei vasta mõõtudele," ütleb ta naerdes. Nüüd püüab ta ise oma tööd teha niimoodi, et purjetajad lahkuksid tema juurest mõõtmiselt ikka rõõmsa meelega, mitte turris olekuga.

Mõõtja töö tähendab purjetamises seda, et tuleb vastutada selle eest, et kõik võistlustel osalevad paadid oleksid võimalikult võrdsed ja vastaksid paadiklassi reeglitele. „Otseselt mõõdulindiga ringi ei jookse, aga muidugi on minu töövarustuses taadeldud kaalud ja muud mõõteriistad," nendib ta.

Tuleb Agnes!

Tänaseks on Agnes ametis olnud juba mitmel rahvusvahelise tiitlivõistlusel, sealhulgas eelolümpial Weymouthis. Ta on olnud koguni peamõõtja – nii 29er-paadiklassi EM-il Poolas kui ka sama klassi MM-il Saksamaal.

Uus mõõtja Agnes Lill
Foto: erakogu

Kuid miks on see siis ikkagi nii mehine amet? „Ei oskagi öelda. See pole füüsiliselt raske ning ma ei ütleks, et naistel ka nutti puudu jääb, et seda edukalt teha," nendib Agnes. Kuna purjetamismaailmas on kõik harjunud, et mõõtjad on pigem mehed, tekitab Agnes võistlustel tihti elevust. „Oodatakse ju ikka, et tuleb 60–70-aastane vanamees, aga ilmub hoopis Agnes!" muigab ta. Barcelonas juhtus ka naljakas seik, kus raha kokku hoida soovivad korraldajad otsustasid kaks mõõtjat ühte hotellituppa paigutada. Peamõõtja küsis korraldajatelt: „Kas te olete ikka kindel, et on hea mõte paigutada see Türgi härra ja noor blond eestlanna ühte tuppa?" Agnes sai muidugi omaette toa, kuid lõbusa juhtumi üle said kõik kõvasti naerda.

Agnes Lill ise loodab, et ehk õnnestub teha edukat karjääri ja tõusta mõne paadiklassi peamõõtjaks. Ka olümpiale tahaks ta ükskord kindlasti ametisse pääseda. Ühtaegu ei võta ta seda ka liiga tõsiselt. „Pigem on see tore hobi – olen saanud oma elu veelgi rohkem siduda purjetamisega, millega olen terve elu tegelenud," sõnab igapäevaelus optometristina leiba teeniv naine.

LÜHIDALT

Lindpere ja Red Bulls kaotasid

Eesti jalgpalluri Joel Lindpere hooaeg USA jalgpalli kõrgliigas lõppes eile, kui tema koduklubi New York Red Bulls kaotas liiga veerandfinaalis DC Unitedile ja langes konkurentsist välja. Ka eelmisel ja üle-eelmisel aastal lõpetas Red Bulls hooaja veerandfinaalidega. **Delfi**

Federer võitis Londonis

Tennise aastalõputurniiril Londonis võitis Roger Federer David Ferreri 6 : 4, 7 : 6 ja kindlustas koha poolfinaalis. Ka Ferreril on hea võimalus alagrupist edasi pääseda, sest esimeses mängus alistas ta Juan Martín del Potro, kes võitis Janko Tipsarevićit 6 : 0, 6 : 4. **Delfi**

AJAPEEGEL

Käsipallitreener Jüri Lepa unelm elab veel

Lembit Peegel fotograaf

Tänavu võitis Eesti käsipallikoondise peatreeneri konkursi 54-aastane suurte kogemustega Jüri Lepp, kes läheb peatreenerina teisele ringile.

Kümnekordne Eesti meister Lepp sündis Kehras, kus ta lõpetas 1977. aastal keskkooli ja viis aastat hiljem TRÜ kehakultuuriteaduskonna. Ta on mänginud Kehra, TRÜ-s, Kooperaatori meeskonnas. Aastatel 1986–1991 oli ta Kooperaatori mängiv treener ja 1986–2001 rahvusmeeskonna peatreener.

Tema parimad õpilased on väravavaht Marius Aleksejev, Martin Johannson, Jaan Kauge, Janar Mägi, poeg Risto Lepp ja teised.

1993. aastal jälgis paar tuhat silmapaari, kui Eesti käsipallikoondis alistas USA meeskonna. Lepa initsiatiivil ja omavalitsuse toel valmis Kehras seitse aastat tagasi moodne käsipallihall, kus toimuvad rahvusvahelised võitlused.

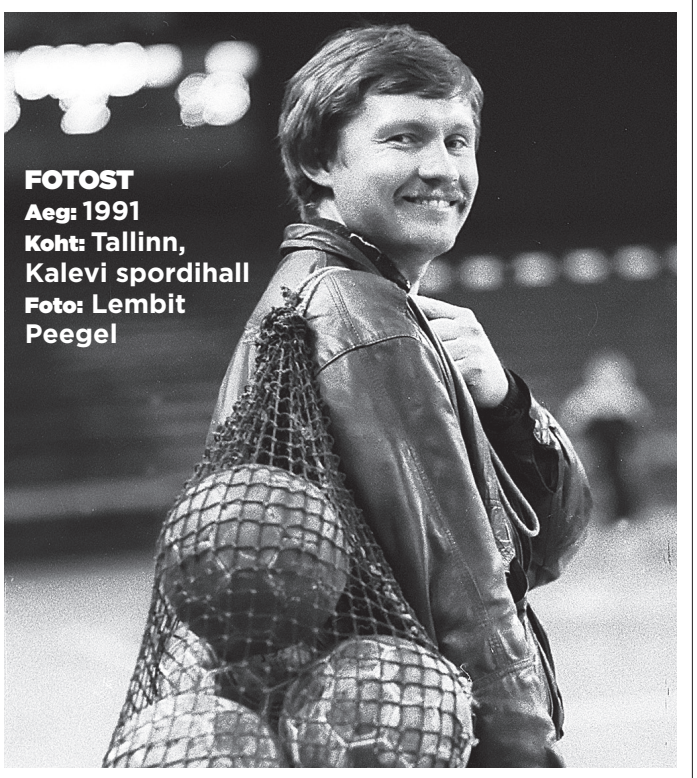

Treener Jüri Lepp julgeb endiselt unistada.

Lepa suureks unistuseks on aga, et kunagi valmiks Tallinnas pallimänguhall, kus kindla koha leiaksid ka käsipallihar-rastajad.

Tahaks loota, et uus Eesti olümpiakomitee president Neinar Seli ja täitevkomitee lahendavad selle probleemi ja ka pealinna käsipallihuvilised võivad nautida rahvusvahelisi kohtumisi.

Kaaslased meenutasid Virkust

Lõppeval nädalal meenutasid kunagised konkurendid ja võistkonnakaaslased 80. sünniaastapäeval Eesti jooksukuulsust, 17-kordset Eesti meistrit ja 16-kordset rekordiomanikku Lembit Virkust. Ainult 39-aastaseks elanud Virkuse nimel püsivad seniajani kaks Eesti rekordit: Tartus 14. septembril 1960 püstitatud ühe tunni jooksu (19 887 meetrit) ja 20 km jooksu (1:00.22) tipptulemus. **LP**

Spordilehe toetajad

Spordikoolituse ja -Teabe Sihtasutus

EESTI OLÜMPIAKOMITEE

MEELESPEA

Eeloleval nädalal on sündinud

12. november

1959 – Sergei Ratnikov, jalgpallitreener
1959 – Harry Lemberg, kergejõustikutreener
1982 – Toomas Triisa, motosportlane

13. november
1905 – Elmar Kivistik, laskur (surnud 1973)
1929 – Uno Piir, jalgpallitreener
1942 – Valdek Murd, sporditegelane
1974 – Indrek Zelinski, jalgpallur
1975 – Toivo Suursoo, jäähokimängija
1976 – Leo Luks, bridžimängija
1983 – Kalle Kriit, jalgrattur

14. november
1945 – Jaan Lember, kergejõustiklane ja sporditegelane
1970 – Margus Kotter, jalgpallikohtunik

15. november
1949 – Mart Siliksaar, sulgpallitreener
1950 – Aivi Pargi, spordiajakirjanik
1960 – Alver Kivi, spordiajakirjanik
1964 – Tiit Sokk, korvpallur ja treener

16. november
1956 – Peeter Koval, motosportlane
1962 – Margus Kangur, suusahüppaja
1962 – Indrek Salis, mälumängur
1964 – Priit Tasane, sõudja
1979 – Heleri Saar, jalgpallur
1980 – Alari Toome, sõudja
1983 – Natalia Hissamutdinova, ujuja

17. november
1929 – Valter Lenk, spordipedagoog
1958 – Irina Kononova, iluuisutreener
1963 – Aivar Toomiste, korvpallur

18. november
1954 – Toomas Edur, jäähokimängija

1984 – Enar Jääger, jalgpallur
1985 – Tiidrek Nurme, kergejõustiklane

Allikas: ESBL

ETV

07.30 Beni ja Holly väike kuningriik: Kellad (Inglise 2008)*
07.40 Stella ja Sam: Rohutirtsu kodu (Kanada 2011)*
07.50 Tegus Timmu (Inglise 2009)
08.00 Muumioru lood (Kanada/Prantsuse 1996)*
08.25 Maša ja karu (Vene 2012)*
08.30 Võlur Brian (Norra 2009)*
08.35 Buratino tegutseb jälle: Sinised asjad (ETV 2003)
09.00 Puutepunkt (subtiitritega)*
09.30 Metsapeatus, 8/10
10.00 Maahommik
10.45 Õnne 13 (subtiitritega)*
11.15 Pealtnägija (subtiitritega)*
12.05 Perepidu: Perekonnad Visk ja Raudsepp*
12.55 Jüri Üdi klubi: Rahvuslik rokenroll – oksüümoron või isevääртus?*
13.50 Kahekõne*
14.45 G. Gershwin Rhapsody in blue (ETV 1981)
15.05 AegRuum. Kuidas kasvatada planeeti, 1/3: Elu valgusest (Inglise 2012)*
16.00 Kiirabihaigla: Kojutulek (ER, USA 2007)
16.45 Arktikast Antarktikasse: Antarktika, 2 (Eesti 2012)
17.15 Nikolaj ja Julie, 20/22 (Nikolaj og Julie, Taani 2003)*
18.00 Tänavaristlejad
18.30 Aktuaalne kaamera
18.45 Loodusdokk India looduse saladused, 2/3: Tiigrite džungel (Secrets of Wild India, USA 2012)
19.35 Reisile minuga: Zagreb

20.00 Iga pink räägib loo

20.30 Õnne 13
21.00 Aktuaalne kaamera. Ilm
21.20 Sport. Sport
21.35 Võimu kants, 8/10: Hapukurgihooaeg (Borgen, Taani 2010)
22.35 Midsomeri mõrvad: Õilis kunst (Inglise 2011)
00.05 Tähelaev: Tiit Paulus*
01.15 Kiirabihaigla: Kojutulek (ER, USA 2007)*
02.05 ERR-i uudised

KANAL 2

06.25 Miljonäri salamissioon
07.10 Reporter*
08.05 Daffy Duck
08.35 Kaks rumalat koera
09.00 Kodusaade
10.00 Kokasaade – Lusikas
10.45 Hooaeg
11.30 Rooli võim
12.00 Subboteja
13.00 Lumemees Jack Frost
15.05 Aiadetektiivid: Pariisis mõistetakse mind
16.10 Kõmutüdruk: Kübeke roosat
17.05 Lilly Schönauer – Ja siis oli armastus
19.00 Reporter+ (306)
19.35 Saare sosinad

20.35 Meie kangelane

22.20 Isolatsioonis (Rendition) R: Gavin Hood. O: Reese Witherspoon, Omar Metwally, Jake Gyllenhaal. Tele-esilinastus! Põnevusdraama koduperenaisest (Reese Witherspoon), kes hakkab otsima oma meest, kes jäi lennureisil saladuslikult kadunuks. Tegelikult on mees vahistatud, sest teda kahtlustatakse sidemetes terroristidega. Naise ainsaks liitlaseks saab noor CIA analüütik (Jake Gyllenhaal), kes avastab, et mehe ülekuulamisel kasutatakse räigelt ebaseaduslikke võtteid. Kuid kellele kaevata, kui ülekuulajate selja taga seisab kogu riigi tippjuhtkond?
00.45 Cassandra unistus
02.35 Tulnukad põrgust* O: Carlos Bernard, Courtney Ford. Õudusmärul, mille tegevus leiab aset Arizona väikelinna toidupoes. Enne poe sulgemist ründavad seda maskides ja relvastatud sõjardid tappes mitmed töötajad ja...
03.55 Reporter+*
04.25 Aiadetektiivid*: Pariisis mõistetakse mind
05.15 Kõmutüdruk*: Kübeke roosat
05.55 Meie aasta Siberis*: Kolime

TV3

05.40 Kirgede torm
06.30 Kirgede torm
07.25 Bakugan
07.45 Redakai
08.10 Transformerid: Prime ja tema tiim
08.35 Nõiad
09.00 Glee
10.00 Heimari kokaklubi
10.30 Stiilipäevik: Appi tõttab Ženja Fokin [5]
11.00 Nurgakivi
11.30 Naistesaade
12.00 Castl (USA 2009). Krimisari
13.00 Kättemaksukontor
14.00 Teekond iseendani
14.30 Elu keset linna
15.00 Dr. House
16.00 Põrunud professor 2 (USA 2000). Koguperekomöödia
18.00 Randevuu
19.00 Seitsmesed uudised. Nädalalõpp
19.30 Elu keset linna

20.00 Jääaeg (USA 2002). Perefilm

21.35 Ment
22.35 Mida naised tahavad (What Women Want, USA 2000). Komöödia/romantika. R: Nancy Meyers O; Mel Gibson, Helen Hunt, Bette Midler, Marisa Tomei, Alan Alda ja teised
01.03 TV3play.ee uudised
01.05 Neli üksikisa (USA-Itaalia 2009). Komöödia
02.50 Ray (USA 2004). Eluloofilm

ETV2

09.00 LE. Max **09.30** LE. Nõbinina, 9/9 (ETV 2011)* **09.55** Suursilm: Väike Uhhuu on täpiline (Inglise 2003)* **10.05** Tule õue!* **10.35** Reporterhiir Marvi Hämmer (Saksa 2007) **11.00** Vene draama Dostojevski, 6/8 (Vene 2011)* **11.55** OP!: Pöffi eri* **12.25** MI* **12.55** Uus Ajastu. dokkaader Päikesest söönuks (Eat the Sun, Kanada 2010)* **13.50** Sisse hingata, välja hingata... (Inhale Exhale, Belgia/Soome 2009)* **14.35** Taevalaul (Eesti 2010)* **15.20** Minuscule: Ussikese unistus (Prantsuse 2007) **15.30** Tantsib Sõleke (ETV 1988) **16.00** Laulukarussell 2012* **16.50** Mis mõttes?: Unenägu **17.00** LE. Väike hall Trakats ja vana talu saladus (Den Lille Traktoren Grattass, Rootsi 2004) **18.30** Vahva Roosi: Neli sulge (Inglise 2010) **18.40** Tegus Timmu (Inglise 2009)* **18.50** Buratino tegutseb jälle: Sinised asjad (ETV 2003)* **19.20** AK (viipekeeles) **19.30** AK (vene keeles) **19.45** Unustatud filmid. Šurale (Eesti 1990) **20.00** Unustatud filmid. Kui siit pilvepiirilt... (Eesti 1970) **20.20** Unustatud filmid. Tallinna saladused (Eesti 1967) **20.40** Unustatud filmid. 511 parimat fotot Marsist (Eesti 1968) **21.00** Lint: Sovetskaja Estonija (Eesti 2005) **21.30** Teatriõhtu Postmodernsed leibkonnad **23.20** Kolm kujurit (ETV 2005) **23.40** Teater laulab: Jälle teater laulab (ETV 1996) **00.11** ERR-i uudised

KANAL 11

06.15 Barbara Wood – Mineviku kutse **08.00** Kim lööb korra majja **08.30** Top Shop **08.45** Tähed jääl lava taga* **09.00** Kuidas alasti hea välja näha?* **10.00** Minu Küprose köök **10.30** Lihtne, kiire, maitsev!* **11.00** 10 aastat nooremaks USA* **11.30** Ilusad valed* **13.35** Ellen* **14.35** Ellen* **15.30** Ellen* **16.25** Ellen* **17.20** Ellen* **18.15** Miljonäri salamissioon **19.10** Miss Marple **21.00** Rosamunde Pilcher – Tema elu armastus **22.45** e-armastus **23.10** Piinlikud kehad* **00.05** Reporter+ **00.35** Kummaline seks* **01.05** Seksinipid* **01.30** L-sõna* **02.20** 4.3.2.1* **04.10** Metsikutel põldudel **05.50** Reporter+*

TV6

06.00 SMS-mäng **07.00** Tenerife 1, 3. **07.55** Kalamehejutud 3, 12. **08.30** Ringrada , 19. Mu ema ja mina **09.25** Victoria püssi ja panniga 2, 9* **10.00** Langev taevas 1, 5* **10.55** See pole lastesaade 1, 1. **11.25** Moodne perekond 2, 23* **11.50** Moodne perekond 2, 24* **12.15** Moodne perekond 3, 1* **13.05** Kõige naljakamad koduvideod **13.35** Minu poisid 4, 7. **14.05** Peoloomad 3: tere tulemast ülikooli! (Van Wilder: Freshman Year , 2009) komöödia **16.00** Kõige naljakamad koduvideod **16.30** Kondid 5, 22. **17.30** Õigluse nimel 1, 1. **18.30** Simpsonid 14, 3* **19.00** Perepea 1, 4. **19.30** Head 1, 13. **20.30** Simpsonid 14, 4. **21.00** Top Gear 5, 82. **22.05** ÕUDUKAÕHTU: Hord (The Horde, Prantsusmaa) **23.50** Paljalt naljakas **00.20** ÕUDUKAÕHTU: Inimkoi (Mothman, USA 2010) õudus/fantastika **02.05** Kõige naljakamad koduvideod **02.35** Hommikuraadio **05.20** Ida-Virumaa uudised **05.25** Seitsmesed uudised. Nädalalõpp **05.50** Uudistemagasin

KANAL 12

06.30 Postimees.ee **08.30** Vanaraua automeistrid **09.20** Reporter **10.10** Wrestling. SmackDown (18)* **11.00** Kuulsuste surmaheitlus* **11.30** Kreisid reisid* **12.00** Klikitähed* **12.30** Duudsonid* **13.00** Näljased meremehed* **14.00** Kriminaalne Venemaa* **14.30** Kriminaalne Venemaa* **15.00** Rooli võim* **15.30** Klikitähed* **16.00** Kaaperdatud* **17.30** Tere tulemast zombimaale* **19.00** Näljased meremehed **20.00** Rooli võim **20.30** Wrestling. RAW (19) **21.30** Ekstreemkalapüük Robson Greeniga **22.25** Hairünnak **00.00** Häbitud showtüdrukud **01.30** Night Chat **05.00** Häbitud showtüdrukud* Pühapäev

Mel Gibsoni uus kallim on filmidublant!

Ashley Cusato on märulifilmi dublant, kel on au olnud trikitada Emily Deschaneli ja Denise Richardsi asemel.
Nüüd trikitab juba enam kui kuu aga selle naise elus aga südametemurdja Mel Gibson, kes siiski ei saa liiale minna: Ashley teeb veel paremate soorituste nimel Yoshukai karates musta vööd ning võib oma füüsisega karmimatelegi meestele tuule alla teha.
Õnneks peaks Mel praegu naisi ideaalselt mõistma ja suuremat tüli ei ole ehk karta, sest filmi „Mida naised tahavad" kaudu õppis ta ilmselt naiste segastkoomilist maailma läbi huumoriprisma tundma. Eesti mehed saavad naisi sama filmi kaudu paremini tundma õppida laupäeval kell 22.35 TV3-s. Lisaks näeb Mel Gibsonit pühapäeval kell 22.15 Kanal 2-s filmis „Kättemaks".

Puukallistajast lehevihkaja Harrelson

Kuusteist aastat tagasi ronis Woody Harrelson koos keskkonnaaktivistidega San Fransisco Golden Gate'i sillale, et puude kaitsmisele tähelepanu juhtida.
Ilmselt mõistis ta aga pea, et pelgalt plakatite vehkimisega keskkonda ei kaitse, ning asus otsima võimalusi paberitootmiseks vajalike puidukoguste vähendamiseks. „Kui järele mõelda, siis enam kui pool kasutatavast paberist on ajutine," on ta öelnud, viidates sealjuures ajalehtedele.
Nüüd on Harrelson üks Prairie P&P suuromanikke. Ettevõte valmistab paberit, mis koosneb 80% nisukõrtest ja säästab ka enam kui poole traditsioonilise paberi tootmiseks vajaminevast energiast.
Kuidas aga võitleb Harrelson puude ja muude kättejuhtuvate vahenditega *zombie*'de vastu, näed õuduskomöödias „Tere tulemast *Zombie*-maale", mis on Kanal 12 eetris laupäeval kell 17.30.

ETV

07.30 Reporterhiir Marvi Hämmer (Saksa 2007)*
07.55 Tegus Timmu (Inglise 2009)
08.05 Tom ja Fluffy (Eesti 1997)
08.10 Vahva Roosi: Neli sulge (Inglise 2010)*
08.20 Baleriin Angelina: Angelina uus balletiõpetaja (Inglise 2009)
08.35 Maksikoer Fik (Tšehhi 1984)
08.45 Lastetuba: Meisterdame Mariga*
09.00 Prillitoos
10.00 Tähelaev: Andrei Sõritsa
11.15 Tänavaristlejad*
11.50 Ilus maa*
12.00 Isadepäeva kontsert. Otseülekanne Estonia kontserdisaalist
13.15 Terve Eesti, 10/10
13.45 Osoon*
14.10 Reisisari Reisile minuga: Zagreb*
14.35 Meie inimesed: Roman*
15.00 Ajalik ja ajatu: Püha Maa, juudid ja Jeesus, 9
15.30 Puutepunkt
16.00 Võimu kants, 8/10: Hapukurgihooaeg (Borgen, Taani 2010)*
17.00 Kriminaalsari Midsomeri mõrvad: Õilis kunst (Midsomer Murders, Inglise 2011)*
18.30 Aktuaalne kaamera
18.40 Ajavaod: Väljatõstmine
19.10 Laulukarussell 2012
20.05 Pehmed ja karvased
20.30 ENSV, 39: Mul meeles veel...
21.00 Aktuaalne kaamera: Nädal. Ilm
21.40 Sport. Sport
21.58 Harju 1-50: Teet Kallas

22.00 Kriminaalsari Vincent (Inglise 2006)

23.10 Kodutänav: Takso (The Street, Inglise 2007)
00.10 Ajalik ja ajatu: Püha Maa, juudid ja Jeesus, 9*
00.44 ERR-i uudised

KANAL 2

06.20 Rooli võim*
06.45 Lilly Schönauer – Ja siis oli armastus*
08.15 Karvakerad: Ükssarve klubi. Juurde, Gomez, juurde!
08.40 Galileo*
09.35 Minu mees suudab!*: Hooaja viimane!
11.05 Kuldvillak*
11.40 Meie aasta Siberis*: Kolime
12.10 Kelgukoerad*
13.10 Saare sosinad*
14.10 Pilvede all* (2)
15.10 Unelmate hotell – India
17.05 Utta Danella – Sinilind tuleb taas, 1/2
19.00 Reporter+ (306)
19.30 Romet ja Julia: Kokkupõrge

20.30 Tähed jääl
21.55 Tähed jääl väljahääletus

22.15 Pimeduse äärel (Edge of Darkness). R: Martin Campbell. O: Ray Winstone, Mel Gibson. Põnevusfilm politsei vanemuurijast ja üksikisast Thomas Cravenist (Mel Gibson). Kui 24-aastane Emma (Bojana Novakovic) kodutrepil mõrvatakse, peetakse tegelikuks...
00.35 Elusalt või surnult. O: Jaime Pressly. Märulikomöödia
02.05 Kunstiröövi*
03.40 Reporter+* (306)
04.05 Cassandra unistus*

TV3

05.40 Kirgede torm
06.30 Kirgede torm
07.25 Bakugan
07.45 Redakai (Prantsusmaa 2011). Animafilm
08.10 Transformerid: Prime ja tema tiim
08.35 Nõiad
09.00 Glee
10.00 Loodusetark
11.00 Pöörased fännid
12.45 Rajalt maha
13.45 Stop. Liiklussaade
14.15 Nurjatud tüdrukud

15.15 Disney imeline maailm: Narnia kroonikad: prints Caspian (Inglise-USA fantaasiafilm 2008)

18.00 Kättemaksukontor
19.00 Seitsmesed uudised. Nädalalõpp
19.30 Faktuaalne kaamera
20.00 Eesti otsib superstaari, eri
20.30 Eesti otsib superstaari
21.50 Eesti otsib superstaari: Hääletus
22.10 Vicky Cristina Barcelona (Hispaania/USA 2008). Romantiline komöödia
00.00 Politseipere (USA 2010)
00.58 TV3play.ee uudised
01.00 Oodates supermani (USA 2010) dokumentaal
03.00 Andromeda viirus (USA 2008). Katastrooffilm
03.45 Eesti otsib superstaari
05.00 Seitsmesed uudised. Nädalalõpp
05.25 Kirgede torm

ETV2

09.00 LE. Väike hall* **10.35** LE. Prügihunt ja Superjänes* **11.00** Kinoklassika Magus elu (Itaalia/Prantsuse 1960)* **13.50** Kaadris: Lurich* **14.10** Lurich (Eesti 1983)* **15.30** Spioonid (Inglise 2006)* **16.20** Unustatud filmid. 511 parimat fotot Marsist (Eesti 1968)* **16.35** Unustatud filmid. Kui siit pilvepiirilt... (Eesti 1970)* **17.00** LE. Max* **17.30** Väike printsess. **17.50** Väikese Muti seiklused **18.00** LE. Prügihunt ja Superjänes **18.20** Maksikoer Fik* **18.30** Ennemuistsed jutud, 1/3 (ETV 1990) **19.00** Konn ja sõbrad **19.10** Tegus Timmu* **19.20** AK (viipekeeles) **19.30** AK (vene keeles) **19.45** Ilus maa **19.55** Teemaõhtu. Mehe portree (Soome 2010) **20.55** Teemaõhtu. Minu vanaisa (Eesti 2010) **21.00** Teemaõhtu. Le Havre – sadamalinn (Prantsuse/Soome 2011) **22.30** Teemaõhtu. Isad ja pojad: Roman Baskin ja Eino Baskin (ETV 1983) **22.55** Teemaõhtu. Külgelöömise kunst (Hollandi 2009) **23.45** Raua needmine. Tormis, RAM ja Metsatöll (ETV 2006) **00:52** ERR-i uudised

KANAL 11

06.20 Rosamunde Pilcher – Tema elu armastus* **08.05** Rõõmuga täidetud elu **08.35** Top Shop **08.50** Täiuslik koduperenaine 2 **10.00** Minu Kreeka köök **10.30** Kodusaade **11.25** Kokasaade – Lusikas **12.10** Hooaeg **12.50** 90 210* **13.40** Doktor Oz* **14.35** Doktor Oz* **15.30** Doktor Oz* **16.25** Doktor Oz* **17.20** Doktor Oz* **18.15** Miljonäri salamissioon **19.10** Miss Marple **21.00** Pantvangipõrgu puhkusel **22.10** Tähed jääl lava taga **22.25** Kummitusekütid **22.50** Põgenenud* **23.35** Lõbulinnu salapäevik **00.05** Reporter+ **00.35** *Drag queen*'ide võidujooks* **01.20** Allilma emandad* **02.05** Pimedus* **04.05** Täiuslik koduperenaine 2* **05.05** Tähed jääl lava taga* **05.20** Reporter+*

TV6

06.00 SMS-mäng **07.00** Kolmeraudne **07.55** Kalamehejutud 3, 13. **08.30** Ringrada , 20. Kutid relvadega **09.25** Robinson Crusoe 1, 13. **10.15** Kinominutid **10.50** Õigluse nimel 1, 1* **11.40** Tantsi tagumik trimmi:Higi ja pisarad 1, 3. **12.10** Tantsi tagumik trimmi , 3. **13.35** Minu poisid 4, 8. **14.00** Näpumehed (Sneakers, USA 1992). Põnevik/krimi/triller R: Phil Alden Robinson. **16.30** UUS! Salajane ladu 13 1, 1. **17.30** Õigluse nimel 1, 2. **18.30** Simpsonid 14, 4* **19.00** Victoria püssi ja panniga 2, 10. **19.30** Totaalne muutumine: kodu-eri 8, 15. **20.30** Simpsonid 14, 5. **21.10** KINOÕHTU: Maffiamõrv (Wrong Turn At Tahoe, 2009) **23.00** Päästjad 6, 3. **23.55** KINOÕHTU: Rahumeelne sõdalane (Peaceful Warrior, USA 2007) draama **02.05** Victoria püssi ja panniga 2, 10* **02.35** Kolmeraudne **03.30** Kõige naljakamad koduvideod **04.00** Hommikuraadio **05.20** Ida-Virumaa uudised **05.25** Seitsmesed uudised. Nädalalõpp

KANAL 12

06.15 Postimees.ee **08.30** Vanaraua automeistrid **09.20** Ekstreemkalapüük Robson Greeniga* **10.10** Wrestling. RAW (19)* **11.00** Hairünnak* **12.30** Driftikuningad (5)* **13.00** Näljased meremehed* **14.00** Hiromant 2* **14.50** Klikitähed* **15.20** Brüno* **16.45** Põgenemine (17)* **17.45** Põgenemine (18)* **18.45** Mootorite maailmas 2012/2013 **19.00** Näljased meremehed **20.00** Driftikuningad (6) **20.30** Wrestling. SmackDown (19) **21.30** Jesse Stone. Ilma kahetsuseta **23.00** Pöörased spordiklipid **23.30** Põgenemine (19) **00.30** Põgenemine (20) **01.30** Night Chat **05.00** Postimees.ee

Täiusliku koduperenaise abielu läigib taas!

Saatest „Täiuslik koduperenaine" tuntud puhtusefriik Anthea Turner ning tema abikaasa ärimees Grant Bovey läksid suvel lahku.
Rolling Stonesist rääkiva dokumentaalfilmi esitlusel olid nad aga hiljuti taas koos. Tundub, et kahekuune plekk on suhtelt pühitud ning suhe läbiks valge kinda testi veatult!
Milliseid nippe Anthea kodu läikimapanemiseks kasutab, näed Kanal 11-s kell 8.50 pühapäeva hommikul.

Hea huumori abiga saab miljonäriks!

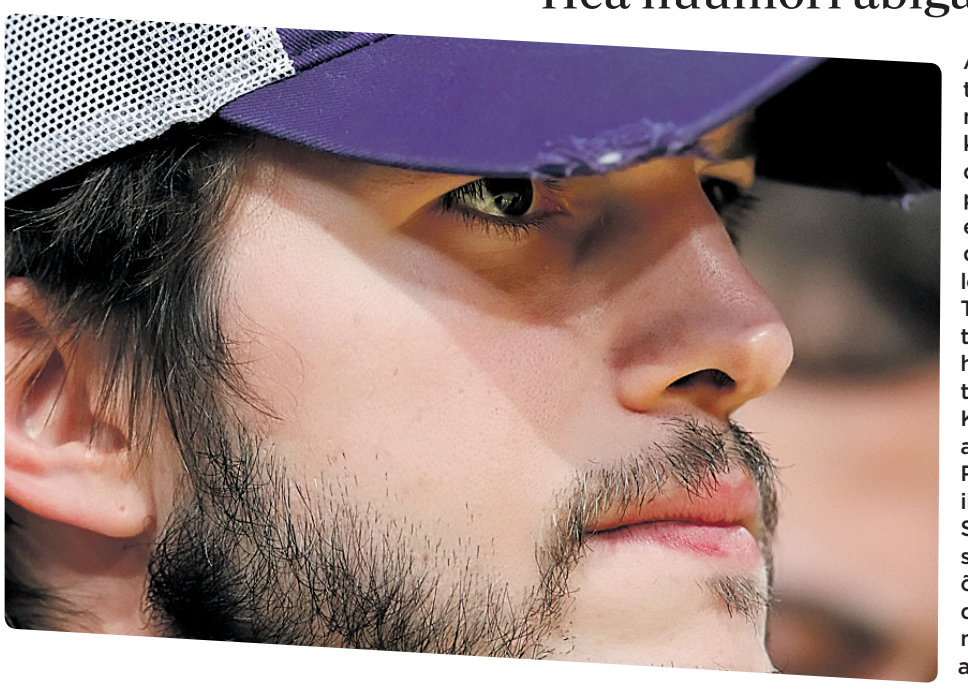

Ajakirja Forbes koostatud rikkaimate telenäitlejate edetabeli tipus troonib Ashton Kutcher, kes on aastaga taskusse pannud rekordilised 24 miljonit dollarit. Seda rolli eest seriaalis „Kaks ja pool meest". Vähe sellest, et Kutcher sai endale Charlie Sheeni koha hittkomöödias, on ta varem napsanud just Sheenile kuulunud esikoha selles tabelis.
Teisel kohal on 18 miljoniga armastatud Hugh Laurie ehk Dr House, ja seda hoolimata sellest, et seriaali enam ei toodeta.
Kolmandal kohal on seriaali „Kõik armastavad Raymondit" täht Ray Romano, kes teenis sama palju kui maailma üks armastatum telearst.
Seda, kas Kutcher on oma palka väärt, saad hinnata Kanal 2 abil tööpäeva õhtutel kell 21.00 ning Kanal 12 vahendusel hilisõhtutel. Teise koha omaniku meisterlikku huumorit ja vimkasid näed aga laupäeval kell 15 TV3-s.

Saal 8 11:45 14:20 19:05 21:40

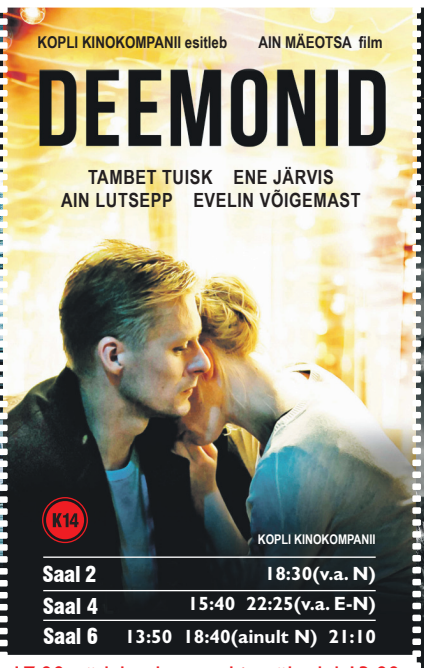

Saal 2 18:30(v.a. N)
Saal 4 15:40 22:25(v.a. E-N)
Saal 6 13:50 18:40(ainult N) 21:10

*A.Le Coq Sviidi seansid tööpäeviti alates 17:00, nädalavahetustel ja pühadel 13:00

KINODES 16. NOVEMBRIST PILETID MÜÜGIL!

ALATES 30. NOVEMBRIST

Saal 3 3D 13:20(ainult L) 17:40
Saal 5 3D 11:30 15:30 20:00(v.a. L)

COLDPLAY LIVE 2012 L
Saal 1 19:30(ainult T)

007 SKYFALL MS12
Saal 1 11:50 14:55 18:20(v.a. T) 21:30
Saal 2 12:20 15:20 21:00 N-21:50
Saal 10 11:30 14:30 17:30 20:30
A.Le Coq Sviit 18:10(ainult L) 21:20 (ainult L, P, T)

VAPPER JOCK PERE
Saal 3 2D eesti keeles! 13:20(v.a. L)

ZAMBESIA PERE
Saal 3 2D vene keeles! 11:20
Saal 5 2D eesti keeles! 13:15

EESTLANNA PARIISIS MS12
Saal 3 15:25(v.a. L) 19:45
eesti ja prantsuse k., eesti- ja venek subt!

HOTELL TRANSILVAANIA PERE
Saal 3 2D eesti k.! 15:25(ainult L)
Saal 6 3D eesti keeles! 11:40
Saal 6 3D vene keeles! 16:20

AJASÕLM K12
Saal 3 21:55

LOOTUS TÄRKAB MS12
Saal 4 11:25 18:05

RÖÖVITUD 2 K12
Saal 4 13:35 20:20(v.a. E-N)

1+1 MS12
Saal 5 17:35

VIDEVIKU SAAGA MARATON I-IV
Saal 4 MS12 20:20(ainult E-N)
E - N IGA PÄEV ÜKS OSA!

SEENELKÄIK eesti keeles, venek subt! L
Saal 5 22:00 (L - 22:05)
Saal 7 16:05 20:20(v.a. L,E)

Coca-Cola PLAZA
www.forumcinemas.ee
wap.forumcinemas.ee
INFO TELEFONILT 1182

VÕI SEES K12
Saal 5 20:00(ainult L)
Saal 7 11:35(v.a. P) 18:15(v.a. L, E) 22:25(v.a. L)

MET OOPER: OTHELLO L
Saal 1 19:00(ainult E)

PAHAENDELINE K14
Saal 6 18:45(v.a. N)
Saal 7 13:40(v.a. P)

MET OOPER: TORM Saal 7 L
12:00(ainult P) 20:00(ainult L)

NT LIVE: TIMON ATEENAST L
Saal 7 19:00 (ainult E)

RÄPANE AMET K14
Saal 8 16:55

SÖÖST K12
Saal 9 14:25

SEITSE PSÜHHOPAATI K14
Saal 9 12:00 16:25 18:50 21:15

Piletihinnad: E-N ja reede kuni kl 18:00 tavapilet 4,50€/lastepilet 2,50€, 3D-pilet 5,00€/lastepilet 3,50€. E-N alates kl 18:01 tavapilet 5,00€/lastepilet 2,70€, 3D-pilet 7,00€/lastepilet 3,70€. Reede (alates 18:01), L-P ja riiklikel pühadel tavapilet 6,50€/lastepilet 2,90€, 3D-pilet 8,00€/lastepilet 3,90€. A.Le Coq Sviit E-N pilet 17€. R-P pilet 21€

TÄNA JA HOMME KINOS ARTIS:

ARTIS
KUNST ON KINOS

EUROPA CINEMAS
MEDIA-PROGRAMME OF THE EUROPEAN UNION

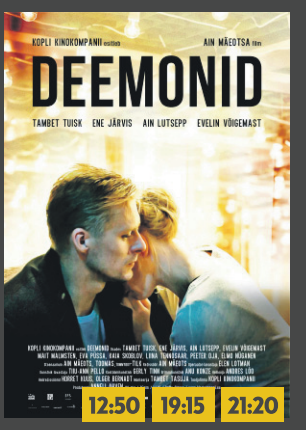

Prantsuse dokumentaalfilmide nädal: L 19:00 P 19:00

10.11	
Zambesia - 2D versioon, eesti keeles	11:00
Mudilaste multilaegas 2012: Kirju-Mirju värvilised lood	11:30
Ja kui me elaksime kõik koos	12:40 | 17:00
Deemonid	12:50 | 19:15 | 21:20
Albert Nobbs	14:40
Eestlanna Pariisis	14:50
7 päeva Havannas	16:45 | 20:30
Cocteau ja kompanii	19:00

11.11	
Zambesia - 2D versioon, eesti keeles	11:00
Mudilaste multilaegas 2012: Kirju-Mirju värvilised lood	11:30
Ja kui me elaksime kõik koos	12:40 | 17:00
Deemonid	12:50 | 19:15 | 21:20
Albert Nobbs	14:40
Eestlanna Pariisis	14:50
7 päeva Havannas	16:45
Henri Langlois' fantoom	19:00

www.kino.ee I Estonia pst. 9, Tallinn I Solarise keskus I Tel. 663 1380

www.kinosoprus.ee I Vana-Posti 8, Tallinn I Tel. 644 1919

TÄNA JA HOMME KINOS SÕPRUS:

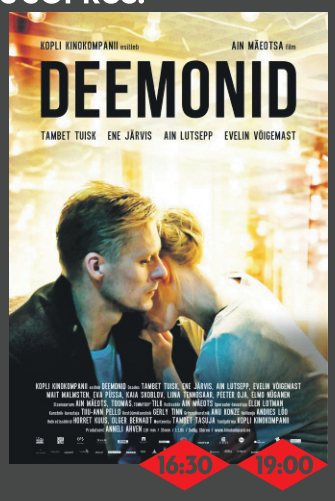

16:30 19:00

10.11		11.11	
Deemonid	16:30 | 19:00		16:30 | 19:00
Kõik mendid on m*nnid - viimane seanss!	21:15		
Metsiku lõunamaa asukad			21:15

Vaata kino Sõprus nädalakava **www.kinosoprus.ee**

NORDECON

Elion
Vabadus nautida

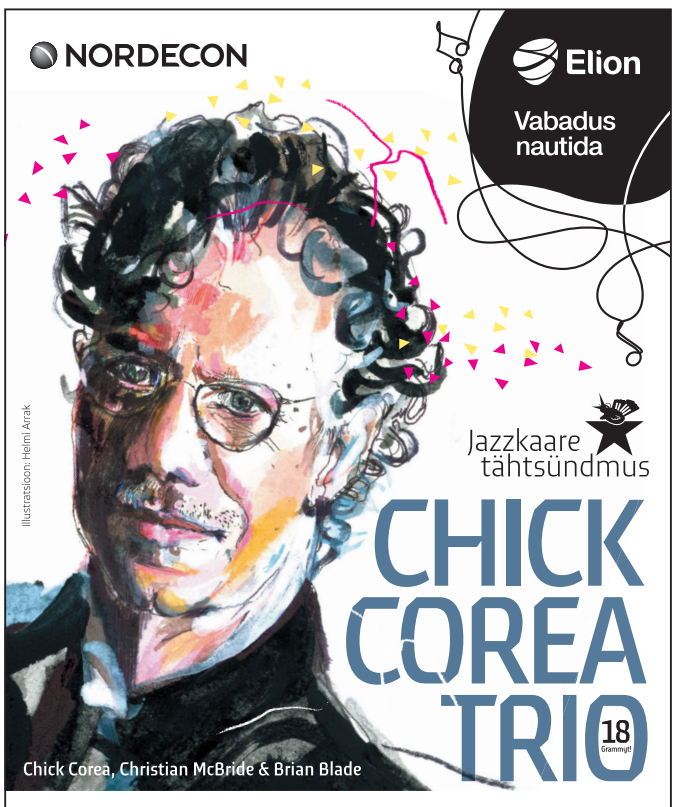

14.11 19:00 NOKIA KONTSERDIMAJA
JUBA JÄRGMISEL KOLMAPÄEVAL!
Piletid Piletilevi ja TicketPro müügikohtades. www.jazzkaar.ee

ERGO · EestiPäevaleht · MY CITY HOTEL TALLINN ★★★★

Kirjanike Maja

Kirjanike Maja musta laega saalis, Harju 1, Tallinn

14. november kell 18.00

SÕNA ON LIND

Eesti PENi kirjandusõhtu.

ESITUSELE TULEB KEELATUD JA VANGISTATUD KIRJANIKE LOOMING:

ARTUR ALLIKSAAR, JOHNNY B, ENN UIBO. Esitletakse raamatusarja "PENi raamatukogu" esimest raamatut, bosnia-kanada luuletaja **Goran Simici** kogu "Kui sured nagu kass"(tlk Kätlin Kaldmaa, kirjastus Kite). **Esinevad Peeter Sauter, Tiina Laanem, Igor Kotjuh, Doris Kareva, Kätlin Kaldmaa**

Info telefonidel 6 276 410 ja 6 276 412
Pilet 2 eurot, (üli)õpilastele ja pensionäridele 1 euro

Eesti Kontsert

R 16. november kell 19
Vanemuise kontserdimaja,
VANEMUISE SÜMFOONIAORKESTER
Dirigent Lauri Sirp
Jaan Rääts Intrata op. 102
Urmas Sisask Klarnetikontsert
L 17. november kell 19
Estonia kontserdisaal
P 18. november kell 17
Jõhvi kontserdimaja
DMITRI SITKOVETSKI
(viiul, Suurbritannia)
TALLINNA KAMMERORKESTER
Johann Sebastian Bach. Goldbergi variatsioonid, Dmitri Šostakovitš. Sümfoonia keelpillidele

Info tel Tallinnas 614 7760, Tartus 737 7537, Pärnus 445 5800, Jõhvis 33 42 000, www.concert.ee

TIPOLIIN KINNISVARABÜROO
VELJO TARVIS
tel. 5647 1516,
tel. 657 6301
veljo@tipoliin.ee
www.tipoliin.ee

OSTAME - MÜÜME - ÜÜRIME TEIE KINNISVARA

- Kiire ja korrektne vormistamine.
- 15 a. töökogemus.
- **Konsultatsioon tasuta!**

VEO- ja KOLIMISTEENUS

TALLINNA LINNATEATER

Härra Biedermann ja tulesüütajad
12., 13., 14. novembril 19.00

Keti lõpp
5., 6. detsembril 19.00

Ma armastasin sakslast
10., 11. detsembril 19.00

Kassa: 66 50 800
www.linnateater.ee

Laen

- **Laen kinnisvara tagatisel.** AS A&O LaenuGrupp. Tartu mnt 29 Tln. 648 6083 www.aolaenud.ee Tutvuge tingimustega, konsulteerige asjatundjatega.
- **ABC Laenude AS / Lombard** Laenud tagatise vastu. Kulla ja hõbeda kokkuost. www.abclaenud.ee, tel 607 5008.
- **Trimo Investments - laenud tagatisega ja ilma.** Tegemist on finantsteenuse reklaamiga. Tutvu tingimustega, konsulteeri, tasuta tel 800 2424. Krediidikulukuse määra näide: 5000 €/60 kuud -47%

Müük

- **Müüa lõhutud kuivad ja toored küttepuud.** Info 509 2933.
- **Müüki tuli suures koguses kvaliteetset kasutatud kontorimööblit.** Tähetorni 21-j Tall. E-R 10-17 APUNEKS OÜ
- **Müüa soodsa hinnaga talusealiha.** Info tel 505 9151 või 5354 3002.
- **Küttepuud, brikett, kodusõnnikut 30kg.** Tel 523 8852.
- **Saetud, lõhutud küttepuud:** kuiv lepp (50cm), metsakuiv kuusk(pikkus tellija soovil) ja kuiv kask (30cm) võrkkotis koos transpordiga. Tel 672 5338, mob 525 9433 Võtikmetsa OÜ

Ost

- **Aigrette Antiik ostab ja hindab vanu münte, maale jne.** Tel 509 1500.
- **Kunstisalong Allee, Pikk 34.** Vanema kunsti ost ja müük, oksjonid, näitused. Avatud E-R 10-18, L 11-15. Tel 646 4500, 512 7677 info@allee.ee www.allee.ee

Teenused

- **KAARDID ENNUSTAVAD Tel 900 1727** 24 h, h 1,09 €/min **www.ennustus.ee**
- **NÕUANDELIIN tel 900 5020.** Kui elumure vaevab ja vajad hingeabi, anname soovitusi. Vastame eraelu, töö ja tervise küsimustele. Kõne hind 0,97€/min.

Kinnisvara

- **Ostan korteri Tallinnas,** tel 582 00800.

Tervis

- **Uus ja eksklusiivne massaažisalong ootab lõõgastavale massaažile.** Tel 5382 0188.

Teated

Tallinna kohtutäitur Marek Laanemets müüb avalikul kordusenampakkumisel alljärgnevad kinnistud:

1.Harju Maakohtu kinnistusosakonna Harju jaoskonna registriossa nr 12972202, nr 12972102 ja nr 12972502 kantud kinnistud, alghind 34680 eur (ühine müük TMS 151 lg 2). Enampakkumine toimub kohtutäiturite büroos aadressil: Tallinn, Narva mnt 7d, A korpus, V korrus 03.12.2012 kl 11.00.

2. Harju Maakohtu kinnistusosakonna Harju jaoskonna registriossa nr 9322002 (1/2 kaasomandist) kantud kinnistu, alghind 2295 eur Enampakkumine toimub kohtutäiturite büroos aadressil: Tallinn, Narva mnt 7d, A korpus, V korrus 03.12.2012 kl 10.30.

3. Harju Maakohtu kinnistusosakonna Harju jaoskonna registriossa nr 232002 kantud kinnistu, alghind 179000 eur. Enampakkumine toimub kohtutäiturite büroos aadressil: Tallinn, Narva mnt 7d, A korpus, V korrus 03.12.2012 kl 16.00.

4. Pärnu Maakohtu kinnistusosakonna Saare maakonna jaoskonna registriossa nr 2364934 kantud kinnistu, alghind 96000 eur. Enampakkumine toimub kohtutäiturite büroos aadressil: Tallinn, Narva mnt 7d, A korpus, V korrus 03.12.2012 kl 12.00.

5. Harju Maakohtu kinnistusosakonna Harju jaoskonna registriossa nr 7295402 kantud kinnistu, alghind 72000 eur. Enampakkumine toimub kohtutäiturite büroos aadressil: Tallinn, Narva mnt 7d, A korpus, V korrus 03.12.2012 kl 15.00.

6. Pärnu Maakohtu kinnistusosakonna Järva jaoskonna registriossa nr 1357236 kantud kinnistu, alghind 121500 eur. Enampakkumine toimub kohtutäiturite büroos aadressil: Tallinn, Narva mnt 7d, A korpus, V korrus 03.12.2012 kl 10.00.

7. Pärnu Maakohtu kinnistusosakonna Järva jaoskonna registriossa nr 1268336 ja nr 1268236 kantud kinnistud, alghind 792000 eur (ühine müük TMS 151 lg 2). Enampakkumine toimub kohtutäiturite büroos aadressil: Tallinn, Narva mnt 7d, A korpus, V korrus 03.12.2012 kl 13.00.

8. Harju Maakohtu kinnistusosakonna Tallinna jaoskonna registriossa nr 17943401 kantud kinnistu, alghind 3300 eur. Enampakkumine toimub kohtutäiturite büroos aadressil: Tallinn, Narva mnt 7d, A korpus, V korrus 04.12.2012 kl 12.00.

9. Harju Maakohtu kinnistusosakonna Tallinna jaoskonna registriossa nr 17943001 kantud kinnistu, alghind 6700 eur. Enampakkumine toimub kohtutäiturite büroos aadressil: Tallinn, Narva mnt 7d, A korpus, V korrus 04.12.2012 kl 11.30.

10. Harju Maakohtu kinnistusosakonna Harju jaoskonna registriossa nr 9654502 kantud kinnistu, alghind 12000 eur. Enampakkumine toimub kohtutäiturite büroos aadressil: Tallinn, Narva mnt 7d, A korpus, V korrus 04.12.2012 kl 11.00.

11. Harju Maakohtu kinnistusosakonna Harju jaoskonna registriossa nr 12888402 kantud kinnistu, alghind 9600 eur. Enampakkumine toimub kohtutäiturite büroos aadressil: Tallinn, Narva mnt 7d, A korpus, V korrus 04.12.2012 kl 10.30.

12. Harju Maakohtu kinnistusosakonna Harju jaoskonna registriossa nr 12888302 kantud kinnistu, alghind 9700 eur. Enampakkumine toimub kohtutäiturite büroos aadressil: Tallinn, Narva mnt 7d, A korpus, V korrus 04.12.2012 kl 10.00.

13. Harju Maakohtu kinnistusosakonna Harju jaoskonna registriossa nr 11300202 kantud kinnistu, alghind 36000 eur. Enampakkumine toimub kohtutäiturite büroos aadressil: Tallinn, Narva mnt 7d, A korpus, V korrus 12.02.2013 kl 11.00.

14. Harju Maakohtu kinnistusosakonna Harju jaoskonna registriossa nr 11298102 kantud kinnistu, alghind 36000 eur. Enampakkumine toimub kohtutäiturite büroos aadressil: Tallinn, Narva mnt 7d, A korpus, V korrus 12.02.2013 kl 10.30.

15. Harju Maakohtu kinnistusosakonna Harju jaoskonna registriossa nr 11299002 kantud kinnistu, alghind 36000 eur. Enampakkumine toimub kohtutäiturite büroos aadressil: Tallinn, Narva mnt 7d, A korpus, V korrus 12.02.2013 kl 10.00.

Enampakkumise tagatisraha 10 % vara alghinnast peab olema laekunud enne enampakkumise algust kohtutäitur Marek Laanemetsa ametialasele arvele nr 335143130007 Danske Pangas. (kõikide kuulutuste täistekstid on avaldatud http://www.ametlikudteadaanded.ee/). Info tel 612 9146, marek.laanemets@taitur.just.ee).

KÕIK SAAVAD RAHA!
Holmes & Meyers annab metsaomanikule iga meie raiutud tihumeetri eest 1 € reisiraha.
Ostame kasvava metsa raieõigust. Pakkuda võib lageraidest harvenduseni.
Eripakkumine! Pakume lepiku eest head hinda.
HOLMES & MEYERS Metsasõbralik ettevõtmine
tel 5553 3064, 5554 0620
e-post info@holmesmeyers.eu

EESTI METSAMAAKLER
ostame
METSAKINNISTUID JA RAIEÕIGUST
www.metsamaakler.ee
andres@metsamaakler.ee
7446655, 5285038

Lahkunu transport krematooriumisse ööpäevaringselt kogu Eesti piires.
Tuhastamismatus soodsaima hinnaga.
Kõik matuseteenused.
KAKS KABELIT ja PEIERUUMI
Suurim urnivalik Eestis.
Tel 623 8808 24h www.krematoorium.ee

KUULUTUSTE TELLIMINE
Eesti Ekspressi, Maalehte ja Eesti Päevalehte nüüd ühest kohast!
kuulutus.lehed.ee
EESTI EKSPRESS Maaleht Eesti Päevaleht

Südamlik kaastunne Karinele kalli
VANAEMA
kaotuse puhul
Töökaaslased ASist ELVESO

Avaldame sügavat kaastunnet Peedu Metsaotsale
ISA
surma puhul
Töökaaslased ASist SEB Pank

Leinan kauaaegset kollegi Vello Valingut
Avaldame siirast kaastunnet Vaidole perega, kalli ema ja isa
VELLO JA VAIKE VALING
õnnetu surma puhul
Toivo ja Kati

Avaldame sügavat kaastunnet Liina Nagelile
EMA
surma puhul
Kolleegid Rahandusministeeriumist

Avaldame kaastunnet Heidile
EMA
surma puhul
Naabrid Adra külast

Südamlik kaastunne perekond Valingule kallite vanemate
VELLO VALING
VAIKE VALING
kaotuse puhul
Perekond Rajapuu

Vabariigi Presidendi Kantselei
mälestab leinas Valgetähe teenetemärgi kavaleri
ENDEL REINPÕLDU
ja avaldab südamlikku kaastunnet lahkunu omastele

Sügav kaastunne lastele ja lastelastele
VAIKE JA VELLO VALINGU
kaotuse puhul
Perekonnad Kutsarid

Mõni hetk on elus valusam kui teine, mõni hetk on kohe väga väga valus.
(J.Tätte)
Südamlik kaastunne Martinile ja tema perele armsa papa
ARVI THEMAS
surma puhul
Raili vanemad perega

Avaldame sügavat kaastunnet Mairele perega ja Katrele kalli ema ja vanaema
SALME KIKKASE
kaotuse puhul
Kolleegid Hydroscand ASist

KULDAR LIPP
06.08.1936 - 05.11.2012
Mälestame grupivenda
Avaldame kaastunnet omastele
Tallinna Polütehnikumi 1960 TA grupi vilistlased

Südamlik kaastunne Heleri Hankole vanavanemate
VELLO JA VAIKE VALLING
kaotuse puhul
Kolleegid

Südamlik kaastunne Liivi Untile venna
LEMBIT KÕLLAMÄGI
kaotuse puhul
Veterinaar- ja Toiduameti Harjumaa kolleegid ja sõbrad

Meie sügav kaastunne Sulle, Krista, armsa isa
KARL PUNGAS
kaotuse puhul
Kolleegid Berlin-Chemiest

Avaldame siirast kaastunnet Kadri Siimerile abikaasa
ENN SIIMERI
kaotuse puhul
Endised kolleegid TTÜ polümeermaterjalide instituudist

Aeg teab, aga Tema meie poole ei vaata...
Mälestame suurt muusikut, Tõrva Muusikakooli asutajat
SULEV ORGSET
Jagame Lembitu, Lauri, Helmeti ja Anna-Maria leina isa surma puhul
Tõrva kultuurikogukond

Avaldame südamlikku kaastunnet Argo Valingule
VANEMATE
traagilise kaotuse puhul
Endised töökaaslased AS KH Energia-Konsultist

Kallis Vaido
Südamlik kaastunne Sulle ja Sinu perele armsa ema, isa, ämma, äia, vanaema ja vanaisa
VAIKE VALING JA VELLO VALING
traagilise surma puhul
Avo, Moonika, Kalle, Marika, Andres, Ly-Astra, Rein, Kaja

TEATRI-LAVAS-TAJA
ELU-KUTSE
MAA-KITSUS TAIS
USA LUURE-ORG.
SOVIET UNION RUBLE
SAARE-MAA
ÜMBER, SAKSA K.
HÄRGA-MISI
1
KÜSI-SÕNA
...SIGA
...THANT
...SAAG
2xTÄHT
...MÄTS, NÄPP
SILMA-HAIGUS
LUTEET-SIUM
NÄPU-TÖÖ
...BUS, LENNUK
EURO-LAULJATAR 1993
PIIRDED
UT DICTUM
KÜSI-SÕNA
5
...TALVIK
LÄRMIT-SEMA
PUUD
VÄÄVEL
NÄITLEJA
LINN
4
NÕIA ATRIBUUT
KÜTTE-KOLLE
ROOMAJA
AMERIIT-SIUM
KUJUR ... ADAMSON
L.LAIUSE FILM
FAGIRA MÖRTI
VENE LENNUK
KUMMITUS
ISA VENNAD
...KÄIK, KULG
RUSUTU
ESTRAAD
TEINE
"ÕINE ..." (SAINT-EXUPERY)
TANTAAL
KOHT LÄÄNE-VIRUM.
AAFRIKA RIIK
KÜTKES-TAV ... REIN-SALU
TEMPE-RATUURI-SEADE
EHTE-KUNSTNIK
POOLA VUTI-KUULSUS
... AVION
KIRJANIK EESN.
BONEY..., BÄND
LAUP
SUMERI JUMAL
PLIIATSI-KARP
VÕIDU-SÕIDU-MASIN
SEDAS-TAMA
KIRJANIK LAVASTAJA
VOLT
KÄRMAS
USA OSARIIK
ESINDUS-KOGU VENEM.
50,...,DI
TEATRI-MEES
2xTÄHT
...TARA LOBAMOKK
ELUOLU
VEPURI-PARK.
OFIT-SIAALNE
VALUHÕÕD
KÕVA-KUMMI
MÄNGU-ASI
LÄHIS-IDA RIIK
HVÓSTOV
KÜPSETIS
PRANTS, KIRJANIK
6
...ARV
HÜÜD-SÕNA
SÕÕMA, INGL. K.
GRIFFITH
KOOMIKS
AKTSIA-SELTS
SAKSA K.
EITUS
DEGENE-RANT
SELEEN
POLIITIK N.+EESN.
USA OSARIIK
BRUNEI
3
... 2, IIRI BÄND
RESPEKT
ARGOON
VARJUND
100 M2
LÄNNMÄS-TIK
RABA DETAIL
...MEETER, KÖRGUS MÕÕTUR
SAMANE VÄRSS
JÕGI
MEZZO PIANO
EUROOPA RIIK
TANGENS
TÜNN
... BEAN
TÖÖ-ÜHIK
IRIIDIUM
... SPE, BÄND
KLASS
2
...TÄHTIS, PRI-MAARNE
EESTI NAINE
LÕHI-LANE
PEALINN EUROOP.
AASIA MÄESTIK
... LA CARTE
SAKSA-MAA TÄHIS
HENRY... NÄIDEND
...-KLUBI, TELESARI
MAITSE-TAIM
TÄITU-MATU UNISTUS

Nimeta ajakiri (1-6), mille peatoimetaja on ristsõnapildil olev ajakirjanik.

Vastus ilmub 24.novembri LPs. Lahtiste-le postkaartidele kirjutatud vastuseid ootame 19.novembriks aadressil Narva mnt 13, 10151 Tallinn, Eesti Päevaleht, LP ristsõnad; või e-postitsi: ristsona@gmail.com. Õigesti vastanute vahel loosime välja Eesti Päevalehe ühe kuu tellimuse.

27. oktoobri laupäevalehes ilmunud ristsõna õige lahenduse (Madle Lippus) eest saab auhinna Lilian Einre Tallinnast. Palume Teil pöörduda Eesti Päevalehe leviosakonda telefonil 680 4444.

ILM MEIL JA MUJAL

Laupäev

	+2 °C
	4–6 M/S
	85%
	-2 °C

Pühapäev

	+3 °C
	6–7 M/S
	93%
	+1 °C

Esmaspäev	Teisipäev	Kolmapäev	Neljapäev	Reede
⮝ +7	⮝ +5	⮝ +7	⮝ +6	⮝ +5
⮟ +4	⮟ +2	⮟ +4	⮟ +4	⮟ +3

London	+10	Berliin	+11	Moskva	+0	Los Angeles	+18
Pariis	+5	Viin	+10	Riia	+4	Sydney	+20
Madrid	+14	Ateena	+19	Helsingi	+4	Tokyo	+19
Rooma	+20	Bukarest	+13	Reykjavík	-1	New Delhi	+29
Stockholm	+7	Ankara	+12	New York	+12	Tunis	+26

ROHKE DEBELAKI LIBAUUDISED

Uus riiklik püha tulekul

Riigikogu tavandikomisjon teatab, et lisaks hingedepäevale on alates järgmisest aastast kalendris üks uus tähtpäev – müüdavate hingede päev.

Igal ajastul on inimestel midagi iseloomulikku, mida järeltulevatele põlvedele pärandada, nii peavad käituma ka praegused inimesed, teatab tavandikomision. Müüdavate hingede päev saab olema liikuv püha. Kuna hingi, keda tähtpäev puudutab, on palju, siis saab müüdavate hingede päevast rahvakalendris liikuv tähtpäev, mida tähistatakse iga kuu esimesel, kolmandal ja neljandal teisipäeval, kolmapäeval ja reedel. Võib süüdata küünla.

Nalja sai kõvasti

Eile kell kaks öösel põrkasid Paides Kesa tänaval kokku kaks alkoholijoobes jalgratturit. Politsei sõnul sai üks ratturitest kokkupõrke tagajärjel tõsiseid vigastusi, teise ratturi vigastusi aga hindasid politseinikud seevastu päris naljakateks. Nii tõsiselt kui ka naljakalt vigastatu on lastud kodusele ravile.

Eile mõistis riigikohus korduvate varavastaste kuritegude eest kaheks aastaks reaalselt vangi 27-aastase meeskodaniku. Kohtuistung aga ei lõppenud kavakohaselt, sest pärast otsuse ettelugemist tuli süüdimõistetule kutsuda kiirabi. Meedikute kiire sekkumine päästis kohtualuse, kes muidu oleks ennast tõenäoliselt surnuks naernud. Halvima ärahoidmiseks saadeti kohtualune siiski igaks juhuks erilennukiga Londonisse taastuma.

KOOMIKSID

Nemi
LISA MYHRE

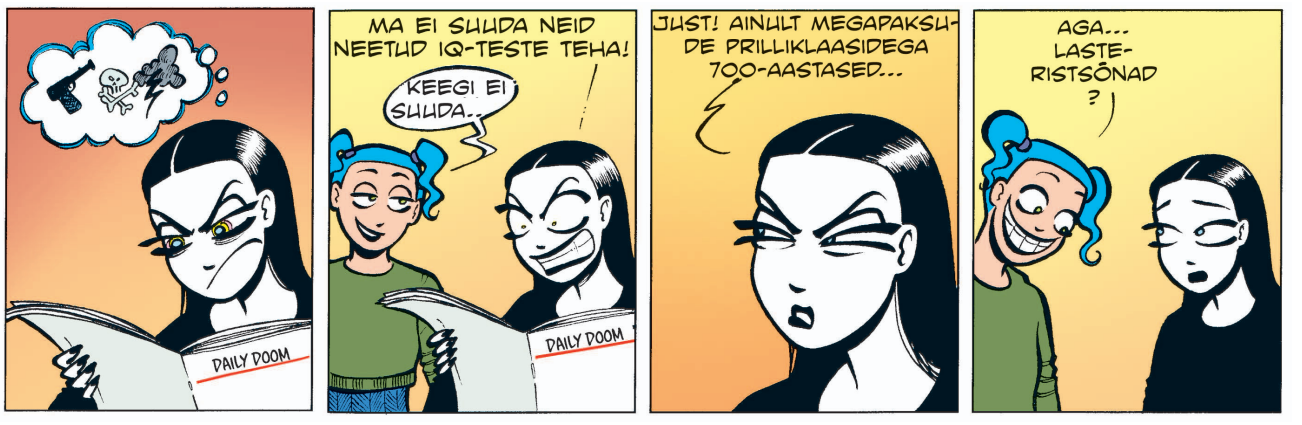

Dilbert
SCOTT ADAMS

HOROSKOOP

♈ **JÄÄR** Seekordne nädalavahetus toob fookusesse eelkõige kõik üks-ühele-suhted. Laupäev võib selle poolest olla üsna rahutu ja ettearvamatu: keegi võib sind tõsiselt üllatada või lausa ehmatada. Pühapäev on rahulikum ja sobib hästi leppimiseks!

♉ **SÕNN** Võid olla üsna töises või isegi murelikus hingeseisundis. Midagi närib hinge ja see ei lase rahulikult lõõgastuda – see kehtib siiski vaid laupäeva kohta. Võib juhtuda midagi, mis sind ärritab ja segadusse ajab. Ent pühapäeval valitsevad tugevad Veenuse võnked, mistõttu tunned end vabalt.

♊ **KAKSIKUD** Oled nüüd vallatus ja eksperimenteerivas meeleolus: eriti just laupäeval võid kergesti „vindi üle keerata". Sul on soov võtta elult, mis võtta annab, mistõttu võid minetada ohutunde. Pühapäev on loodud armastuseks ja kõikideks maisteks naudinguteks.

♋ **VÄHK** Laupäeval tuleks sul eriti just kodustes suhetes olla hea psühholoog: ole taktitundeline ja ära ütle ega tee midagi, mida su lähedased võivad valesti mõista. Kuid positiivsel juhul suudad kõike koduga seotut näha uutes värvides. Seda eriti just pühapäeval.

♌ **LÕVI** Laupäeval oleks kasulik võimalikult palju ringi liikuda ja end uute muljetega laadida: mine külla, kutsu külalisi, mine kuhugi põnevasse paika. Pühapäeval on valdav rahulik meeleolu.

♍ **NEITSI** Kui emotsionaalne poodlemine on sinu nõrk külg, siis ära parem poodi mine. Seda eriti laupäeval, mil su suhe rahaga on väga emotsionaalne. Pühapäev on siiski üsna soodne päev riiete ja muude kaunite aksessuaaride hankimiseks.

♎ **KAALUD** Nädalavahetusel tekib sul tahtmine pühenduda iseendale ja oma vajadustele. Luba endale midagi ilusat, naudi iga ettetulevat hetke! Eriti just pühapäev võib tuua ilusaid hetki, harmoonilisi inimsuhteid. Pühapäev sobib ideaalselt armastuseks.

♏ **SKORPION** Aeg maha! Soositud on passiivne puhkus, iseendaga olemine, mediteerimine, müstilise kirjanduse lugemine, väärtfilmide vaatamine. Eriti just laupäeval vajad kindlasti vaikust ja rahu, vastasel korral on võimalikud arusaamatused ja üksteisest möödarääkimised.

♐ **AMBUR** Laupäev tekitab sinus ulja ja joviaalse meeleolu, mistõttu võid kaasa minna kahtlaste afääride ja ettevõtmistega. Liikluses kipud rullnokka mängima. Kuid sinu julgus ja entusiasm on nakkav, mistõttu virisejad jäävad sinu läheduses kohe vait. Pühapäev pühenda sõpradele.

♑ **KALJUKITS** Laupäev sobib selleks, et oma majapidamises mingeid muudatusi teha. Korralda suurpuhastus, anna mõnele tuhmimale pinnale värskem väljanägemine. Tasuks ka mööbeldada. Suhete jaoks pole laupäev just kõige soodsam. Pühapäeval võta koos pere või sõpradega midagi ette!

♒ **VEEVALAJA** Aeg soosib eksootikat ja kõike seda, mis on sinu jaoks uus ja huvitav. Samas võid laupäeval puutuda kokku infoga, mis ei pruugi olla õige või mis juhatab sind lihtsalt valele teele. Ühtlasi tuleks laupäeval hoiduda vaidlustest ning olla ettevaatlik liikluses. Pühapäeval naudi kunsti või mine mõnda erilisse kohta!

♓ **KALAD** Kui lähed laupäeva õhtul kuhugi pidutsema, siis tasuks olla äärmiselt hoolikas ja tähelepanelik: võimalikud on asjade kaotamised ja vargused. Samuti võid olla ülitundlik mõnuainete vastu. Pühapäevas on salapära ja müstilisi tajusid.

PILTMÕISTATUS

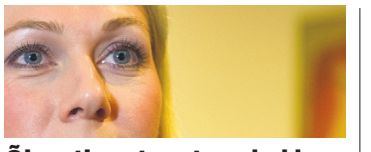

Õigesti vastanute vahel loosime välja raamatu.

Vastus saada aadressil moistatus@epl.ee

Eelmise mängu võitis Rein Piir

Auhinna saab kätte Narva mnt 11e, E–R 9.00–17.30

Eelmise nädala vastus:

Kristiina Ojuland

United Motors

www.bmw.ee

Sõidurõõm

RÕÕMU TIPPTASE. 365 PÄEVA AASTAS.

BMW 5. seeria elegantne Sedaan ja mitmekülgne Touring on meistriklassi tippsaavutused. Veelgi muljetavaldavam on aga 5. seeria mudelivalik. Kokku 34 erinevat mudelit, millest intelligentne BMW xDrive nelikvedu koguni kolmeteistkümnel. Lumi, vihm, jää või rahe... xDrive nelikvedu hoiab sind turvaliselt teel iga ilmaga. 365 päeva puhast sõidurõõmu.

BMW Financial Services

BMW 5. SEERIA LIISINGU KUUMAKSE ALATES 407 €
BMW xDrive NELIKVEDU AASTA LÕPUNI TASUTA!

Registreeru proovisõidule www.bmw.ee.

BMW EfficientDynamics

520d CO_2 129 g/km | 4,9 l/100 km | 135 kW (184 hj)

UNITED MOTORS

BMW 520i hind 39 990 €, sissemakse 20%, liisinguperiood 60 kuud, jääkväärtus 25%, intress 2,71%, krediidikulukuse määr 4,58%. Keskmine kütusekulu 4,9-11,0 l/100 km: CO_2 heitmed 129-257 g/km. Pakkumine kehtib kuni 31.12.2012. **United Motors AS** Tallinn, Paldiski mnt 108, tel 659 3700; Peetri, Reti tee 4, Rae vald, tel 663 0000; Tartu, Võru tn 242, tel 730 2870; Pärnu, Tallinna mnt 82, tel 448 1740; Kohtla-Järve, Järveküla tee 22, tel 336 4700; **www.bmw.ee, www.unitedmotors.ee**